simpeco

ГРУЗОВЫЕ ЗАПЧАСТИ

КАТАЛОГ ПРОДУКЦИИ

тормозные барабаны
диски
кузовные детали
тормозные камеры
крепеж
РМК суппортов
пневморессоры
колодки
накладки

SIMPECO — чешский бренд грузовых запчастей компании Simpeco Automotive s.r.o. с центральным офисом в Праге.

Специализируемся на деталях подвески, тормозной системы и кузова для грузовых автомобилей «большой семерки» — DAF, IVECO, MAN, MERCEDES-BENZ, RENAULT, SCANIA, VOLVO. Производим и поставляем запчасти на прицепы и полуприцепы KOGEL, KRONE, SCHMITZ; технику, оснащенную осями BPW и SAF; а также популярные детали на мало- и среднетоннажную технику и автобусы.

Ассортимент SIMPECO включает 500 востребованных позиций для грузового и коммерческого транспорта — ремкомплекты суппортов, барабаны, диски, тормозные камеры и энергоаккумуляторы, пневморессоры, кузовные детали, крепеж.

SIMPECO — это чешские традиции автомобилестроения и прагматичный подход к делу, сочетающие надежность и доступность предлагаемых решений.

Миссия бренда SIMPECO — сделать доступной замену любой детали на грузовике!

Оглавление

Тормозные барабаны.....4

Тормозные диски.....6

Кузовные детали.....8

Тормозные камеры.....54

Крепеж.....62

РМК Суппортов.....69

Пневморессоры.....128

Тормозные дисковые колодки.....148

Тормозные барабанные накладки.....151

Лист соответствия OEM.....155

Лист соответствия ANDAC, TTT.....191

Лист соответствия WVA, FMSI.....195

Для поиска необходимого номера в каталоге
нажмите ctrl + f и введите оригинальный номер детали

ТОРМОЗНЫЕ БАРАБАНЫ

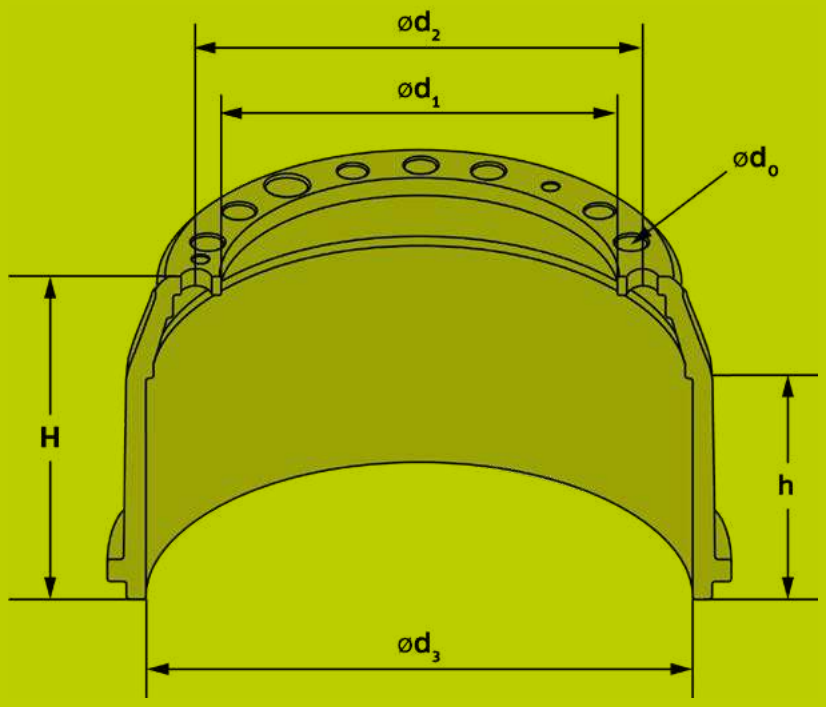

Марка	Артикул	OEM	Ød3	h	H	Ød1	Ød2	Ød0
BPW	SP0001.0010	0310967190, 0310967290, 0910967790, 0310967790, 0310967190 ECO	420	190	226	290	335	10-Ø23,0
	SP0001.0070	0310977180, 0310977320, 0910977430, 0310977430, 0310977230	420	214	284	290	335	10-Ø23,0
	SP0001.0100	0310667620, 0310967820, 0310967130	420	190	226	290	335	10-Ø23,0
	SP0001.0110	0310946060, 0910946060	300	209	260	190	225	10-Ø23,0
FREIGHTLINER	SP0001.0050	3600A, 3600AX	420	195	269	223	285,75	10-Ø25,0
FRUEHAUF	SP0001.0210	449628, M003176, AJB0465002	419	211	256	288	335	10-Ø26,0; 2-M14
HOWO, STAYER	SP0001.0200	99112340006, 99112340006	420	205	285	282	335	10-Ø24; 2-M10
HYUNDAI	SP0001.0150	527615A102	320	96,5	134	135	208	5-Ø19,3
	SP0001.0170	527615K501	320	116	142	179	222,25	6-Ø19,5
IVECO	SP0001.0220	42118427	410	207	282	285	335	10-Ø23,0; 2-M12
MAN	SP0001.0030	81501100104, 81501100144, 81501100107	410	234	300	298	335	10-Ø23,0; 5-Ø24,0; 3-M12
	SP0001.0130	81501100239, 81501100227, 81501100214, 81501100232	410	187	233	298	335	10-Ø23,0; 3-M12

ТОРМОЗНЫЕ БАРАБАНЫ

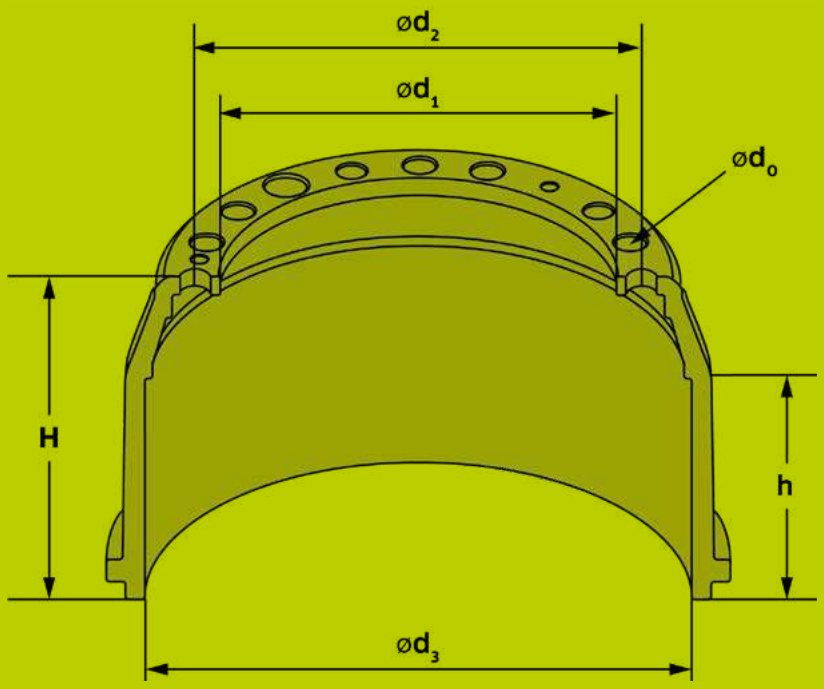

Марка	Артикул	OEM	Ød3	h	H	Ød1	Ød2	Ød0
MERCEDES	SP0001.0160	3054230301, 3054230401	410	240	306	298	335	10-Ø23,0; 5-Ø24,0; 3-M12
ROR	SP0001.0080	1488714, 21220183V, 22224179, 22222978, 21220183	419	187	237	282,6	335	10-Ø24,0
SAF	SP0001.0020	1064026000, 1064026002, 1064026001	420	195	227	300	335	10-Ø23,0
	SP0001.0180	1064027001, 1064027010, 1064027002, 1064027000	420	218	255	300	335	10-Ø23,0
	SP0001.0190	1064027300	300	212	280	190	225	10-Ø23,0
	SP0001.0040	1064023600, 1064023601, 5320110101, 1064023601, 1064023600	420	192	227	290	335	10-Ø23,0; 4-M10
SCANIA	SP0001.0060	1414153, 2378715, 2109552	413	214	275	295	335	10-Ø24,0; 3-M12
	SP0001.0120	01414435, 1414435, 2378716, 2109553, 1385893,360573,305438, 293543,342880	413	267	320	295	335	10-Ø24,0; 3-M12
VOLVO	SP0001.0090	1075309, 21451967, 3171747, 21508812, 21094123	410	218	294	282	335	10-Ø28,0; 2-M20
	SP0001.0140	1075306, 21451966, 3192887, 3171744, 21094122	410	199	261	282	335	10-Ø28,0; 2-M20
	SP0001.0230	1599009, 7420713926, 3192887	410	195	262	282	335	10-Ø28,0; 2-M20

ТОРМОЗНЫЕ ДИСКИ

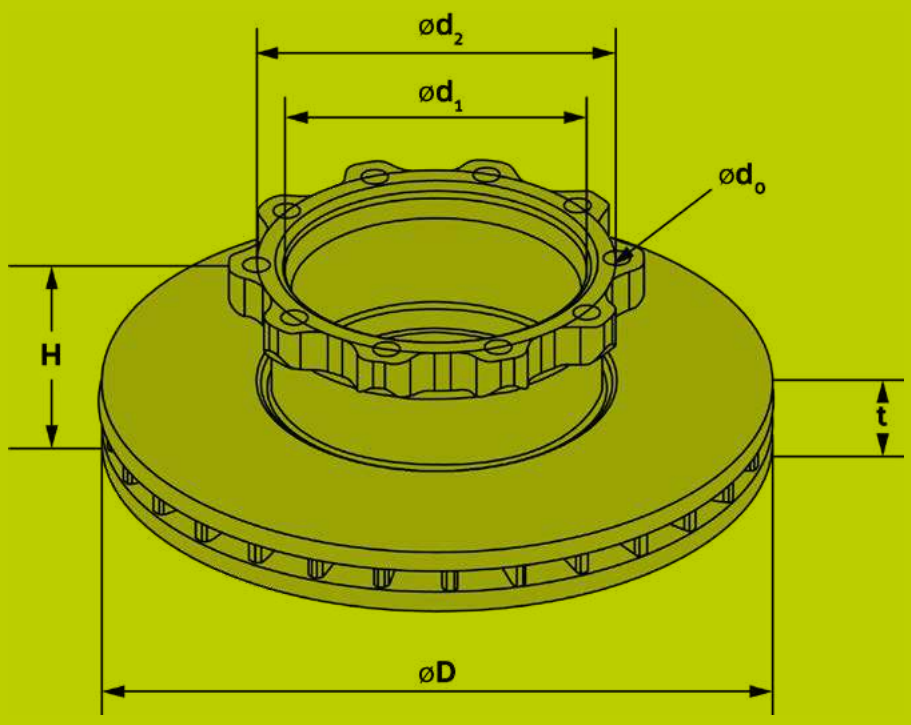

Марка	Артикул	OEM	ØD	t	H	Ød1	Ød2	Ød0
BPW	SP0101.0040	0308835050, 0308835127, 0308835057, 0908835057	430	45	160	293,5	335	10-Ø23,0
	SP0101.0120	0308834100, 0308834130, 0308834107, 0308834137	377	45	160	293,5	335	10-Ø23
	SP0101.0160	0308834020, 0308834067, 0308834060	378	45	160	290	335	10-Ø23,0
	SP0101.0180	0308834080, 908834087, 0308834087	377	45	170	290	335	10-Ø23,0
DAF	SP0101.0050	1387439, 1726138,1812582, 1640561, 1812563	432	45	45	217	-	-
IVECO	SP0101.0170	2992477, 718 9475, 2996327, 7184136	432	45	138,5	210	240	12-M16
MAN	SP0101.0060	81508030021, 81508030047, 81508030041	432	45	135	208	235	10-M16x1,5
	SP0101.0070	81508030023, 81508030038, 81508030046, 81508030031, 81508030040	432	45	130	131	168	12-Ø19; 3-M12x1,5
MERCEDES	SP0101.0110	9424210912, 9424211112, 9424212112, 9424211012, 9424211212, 9424212512, A9424230112, 9424230012	430	45	133	211	238	10-M14x1,5
	SP0101.0130	9434210312, 9434210412	430	45	143	131	168	10-Ø21,0

ТОРМОЗНЫЕ ДИСКИ

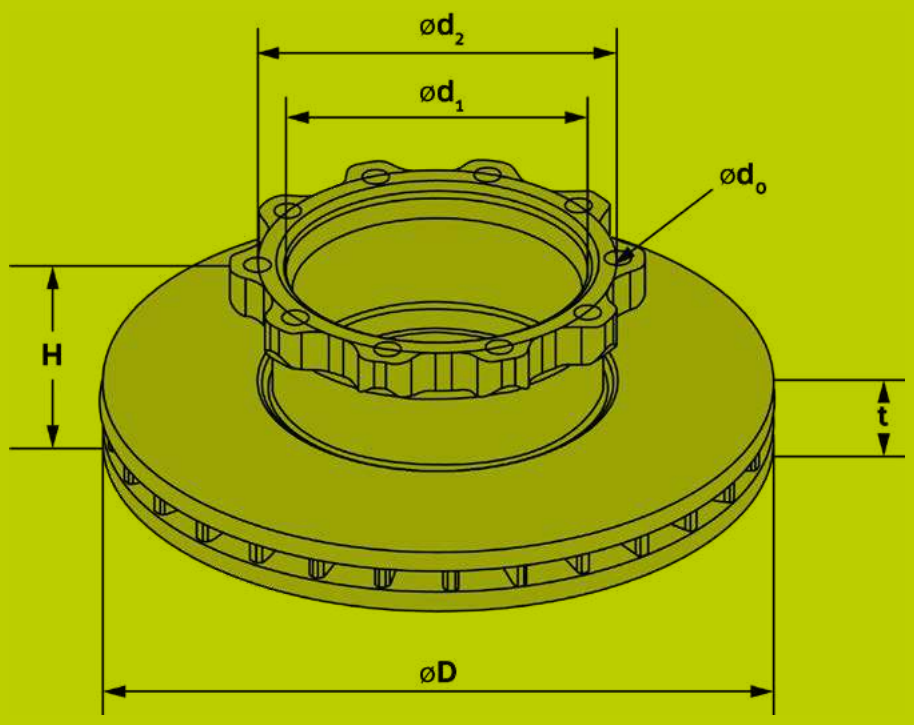

Марка	Артикул	OEM	ØD	t	H	Ød1	Ød2	Ød0
RENAULT	SP0101.0080	21575071, 7421575117, 5001864498, 85103803	434	45	45	-	-	-
SAF	SP0101.0030	4079001300, 4079001302, 4079001301, 4079001303	430	45	48	170	190	10-Ø13,5
	SP0101.0100	4079001700, 4079001701	430	45	131,5	189,2	215	10-M14x1,5
	SP0101.0010	1009863, 4079000501, 4079000500, 4079000502	430	45	130	131	168	12-Ø19,0; 3-M12
SCANIA	SP0101.0090	1367735, 1402272, 1386686, 1852817	430	45	131	208	237	10-M16x1,5
SCHMITZ	SP0101.0010	1009863, 4079000501, 4079000500, 4079000502	430	45	130	131	168	12-Ø19,0; 3-M12
	SP0101.0020	1009863, 4079000501, 4079000500, 4079000502	430	45	168	290	335	10-Ø22
VOLVO	SP0101.0140	3092710, 8551042	434	45	45	-	-	-
	SP0101.0150	5001867798, 85103806, 85103804, 85110495	410	45	45	-	-	-
	SP0101.0080	21575071, 7421575117, 5001864498, 85103803	434	45	45	-	-	-

DAF

SP4001.0010

БАМПЕР

Материал: металл

Оригинальные номера:
1290191

Сторона: -

Применяемость:
DAF 95 XF ‘97-’02;
XF 95 ‘02-’08

SP4004.0020

КРЫЛО ЗАДНЕЕ

Материал: пластик

Оригинальные номера:
1328934

Сторона: -

Применяемость:
DAF CF; 95 XF '97-'02;
XF 105; XF 95 '02-'08

SP4004.0030

КРЫЛО ЗАДНЕЕ

Материал: пластик

Оригинальные номера:
1328935

Сторона: -

Применяемость:
DAF CF; 95 XF '97-'02;
XF 105; XF 95 '02-'08

SP4004.0012

КРЫЛО КАБИНЫ

Материал: пластик

Оригинальные номера:
1369438; 1389297; 1659254

Сторона: правая

Применяемость:
DAF CF; 95 XF '97-'02;
XF 105; XF 95 '02-'08

SP4004.0011

КРЫЛО КАБИНЫ

Материал: пластик

Оригинальные номера:
1369437; 1389296; 1659253

Сторона: левая

Применяемость:
DAF CF; 95 XF '97-'02;
XF 105; XF 95 '02-'08

DAF

SP4004.0042

КРЫЛО КАБИНЫ

Материал: пластик

Сторона: правая

Оригинальные номера:
1659258

Применяемость:
DAF CF; 95 XF '97-'02; XF 105; XF 95 '02-'08

SP4004.0041

КРЫЛО КАБИНЫ

Материал: пластик

Сторона: левая

Оригинальные номера:
1659257

Применяемость:
DAF CF; 95 XF '97-'02; XF 105; XF 95 '02-'08

SP4018.0010

НАБОР КРОНШТЕЙНОВ КРЫЛА КУЗОВНЫХ

Материал: металл

Сторона: -

Оригинальные номера:
1371224; 1629046; 1629045

Применяемость:
DAF CF; 95 XF '97-'02; XF 105; XF 95 '02-'08

SP4018.0020

КРОНШТЕЙН КРЫЛА КУЗОВНОЙ

Материал: металл

Сторона: -

Оригинальные номера:
1371224

Применяемость:
DAF CF; 95 XF '97-'02; XF 105; XF 95 '02-'08

SP4006.0010

СТЯЖКА КРЫЛА

Материал: резина

Сторона: -

Оригинальные номера:
1340450

Применяемость:
DAF CF; 95 XF '97-'02; XF 105; XF 95 '02-'08

DAF

SP4007.0012

КОРПУС ПОДНОЖКИ

Материал: пластик

Оригинальные номера:
1295735

Сторона: правая

Применяемость:
DAF 95 XF '97-'02;
XF 95 '02-'08

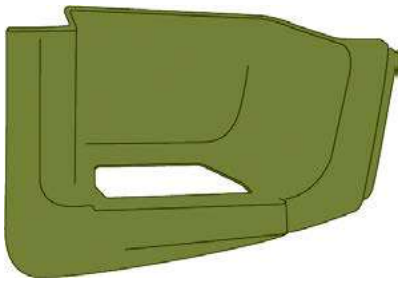

SP4007.0011

КОРПУС ПОДНОЖКИ

Материал: пластик

Оригинальные номера:
1295732

Сторона: левая

Применяемость:
DAF 95 XF '97-'02;
XF 95 '02-'08

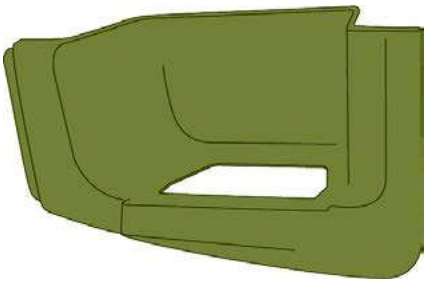

SP4008.0010

ПОДНОЖКА

Материал: алюминий

Оригинальные номера:
961229; 962643

Сторона: -

Применяемость:
DAF 95 XF '97-'02;
XF 95 '02-'08; XF 105

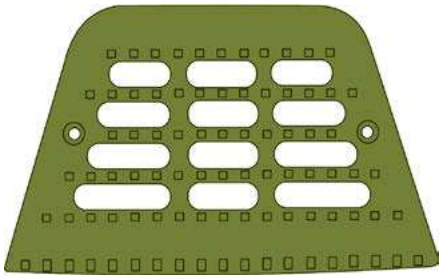

SP4009.0010

РЕШЕТКА РАДИАТОРА

Материал: пластик

Оригинальные номера:
1309111; 1312789

Сторона: лицевая

Применяемость:
DAF 95 XF '97-'02;
XF 95 '02-'08

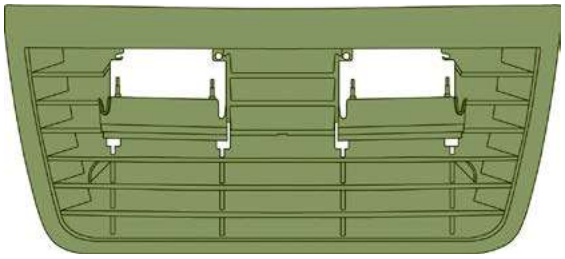

SP4019.0012

УДЛИНИТЕЛЬ ДВЕРИ

Материал: пластик

Оригинальные номера:
1295620

Сторона: правая

Применяемость:
DAF 95 XF '97-'02;
XF 95 '02-'08; XF 105

DAF

SP4019.0011

УДЛИНИТЕЛЬ ДВЕРИ

Материал: пластик

Оригинальные номера:
1295619

Сторона: левая

Применяемость:
DAF 95 XF '97-'02;
XF 95 '02-'08; XF 105

SP4001.0020

БАМПЕР

Материал: металл

Оригинальные номера:
1634640; 1825008; 1826225

Сторона: -

Применяемость:
DAF XF 105

SP4004.0060

КРЫЛО ЗАДНЕЕ

Материал: пластик

Оригинальные номера:
1875551

Сторона: -

Применяемость:
DAF XF105; XF106 Euro 6;
CF6 Euro 6

SP4004.0072

КРЫЛО ЗАДНЕЕ

Материал: пластик

Оригинальные номера:
1875554

Сторона: правая

Применяемость:
DAF XF105; XF106 Euro 6;
CF6 Euro 6

SP4004.0071

КРЫЛО ЗАДНЕЕ

Материал: пластик

Оригинальные номера:
1875553

Сторона: левая

Применяемость:
DAF XF105; XF106 Euro 6;
CF6 Euro 6

DAF

SP4006.0020

СТЯЖКА КРЫЛА

Материал: резина

Оригинальные номера:
122035; 1927847

Сторона: -

Применяемость:
DAF XF105; XF106 Euro 6; CF6 Euro 6

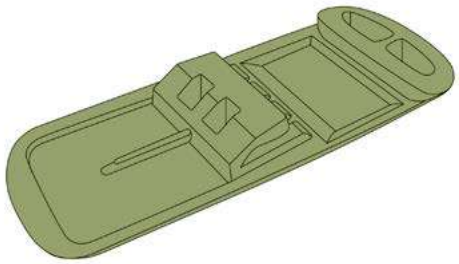

SP4007.0022

КОРПУС ПОДНОЖКИ

Материал: пластик

Оригинальные номера:
1642683; 1695235

Сторона: правая

Применяемость:
DAF XF 105

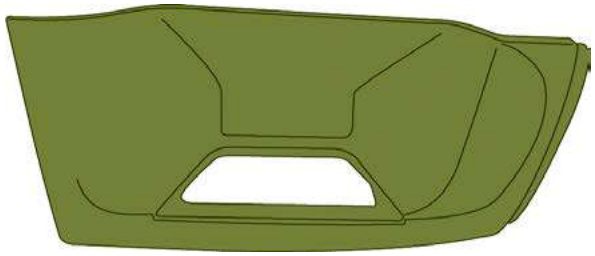

SP4007.0021

КОРПУС ПОДНОЖКИ

Материал: пластик

Оригинальные номера:
1642682; 1695234

Сторона: левая

Применяемость:
DAF XF 105

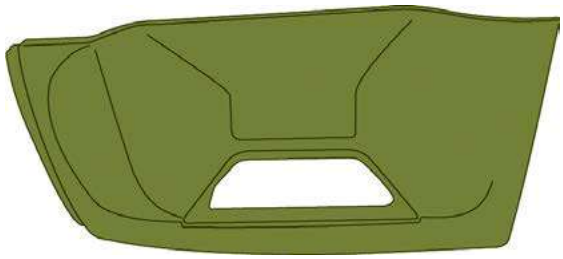

SP4018.0041

КРОНШТЕЙН ПОДНОЖКИ КУЗОВНОЙ

Материал: алюминий

Оригинальные номера:
1641630

Сторона: левая

Применяемость:
DAF XF 105

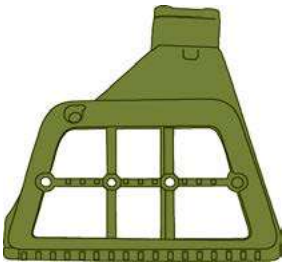

SP4018.0042

КРОНШТЕЙН ПОДНОЖКИ КУЗОВНОЙ

Материал: алюминий

Оригинальные номера:
1641631

Сторона: правая

Применяемость:
DAF XF 105

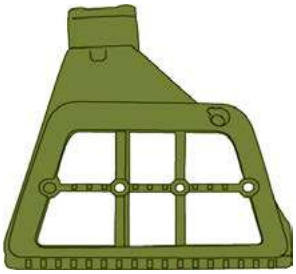

DAF

SP4004.0051

КРЫЛО, КОРПУС ПОДНОЖКИ

Материал: пластик SMC

Сторона: левая

Оригинальные номера:
1656923; 1656927; 1796244; 1836304

Применяемость:
DAF XF 105

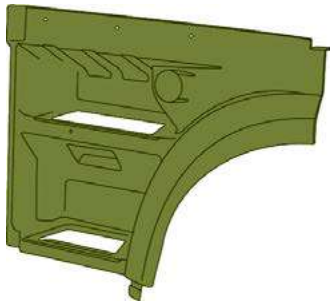

SP4004.0052

КРЫЛО, КОРПУС ПОДНОЖКИ

Материал: пластик SMC

Сторона: правая

Оригинальные номера:
1656924; 1656928; 1796245; 1836305

Применяемость:
DAF XF 105

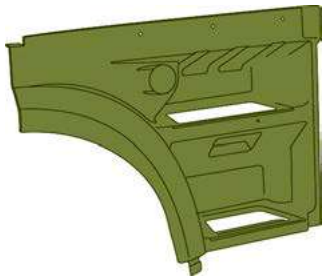

SP4018.0032

КРОНШТЕЙН ФАРЫ КУЗОВНОЙ

Материал: алюминий

Сторона: правая

Оригинальные номера:
1396937; 1439349

Применяемость:
DAF XF 95 '02-'08; XF 105

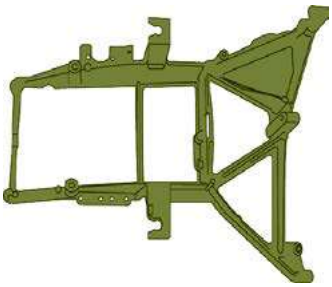

SP4018.0031

КРОНШТЕЙН ФАРЫ КУЗОВНОЙ

Материал: алюминий

Сторона: левая

Оригинальные номера:
1396936; 1439348

Применяемость:
DAF XF 95 '02-'08; XF 105

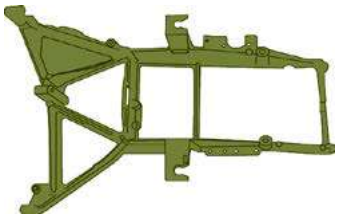

SP4023.0050

КРЫШКА АККУМУЛЯТОРА

Материал: пластик

Сторона: -

Оригинальные номера:
1693114

Применяемость:
DAF XF 95; XF 105

DAF

SP4011.0012

НАКЛАДКА П/Т ФАРЫ

Материал: резина

Сторона: правая

Оригинальные номера:
1649364; 1683722

Применяемость:
DAF XF 105

SP4011.0011

НАКЛАДКА П/Т ФАРЫ

Материал: пластик

Сторона: левая

Оригинальные номера:
1649363; 1683721

Применяемость:
DAF XF 105

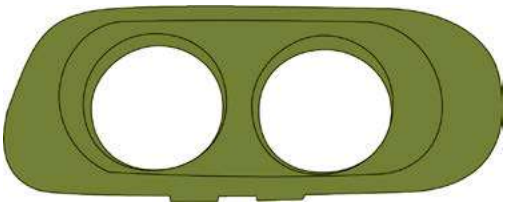

SP4011.0022

РАМКА ФАРЫ

Материал: пластик

Сторона: правая

Оригинальные номера:
1398264; 1398285

Применяемость:
DAF XF 95 '02-'08; XF 105

SP4011.0021

РАМКА ФАРЫ

Материал: алюминий

Сторона: левая

Оригинальные номера:
1398263; 1398284; 1738626

Применяемость:
DAF XF 95 '02-'08; XF 105

SP4009.0020

РЕШЕТКА РАДИАТОРА

Материал: алюминий

Сторона: -

Оригинальные номера:
1635802

Применяемость:
DAF XF 105

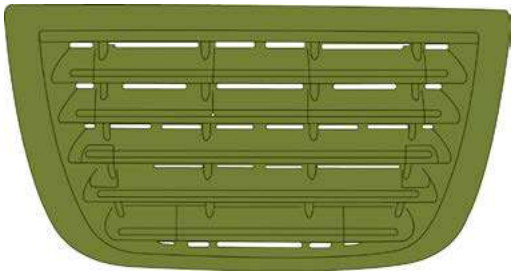

DAF

SP4012.0022

ДЕФЛЕКТОР КАБИНЫ

Материал: пластик SMC

Сторона: правая

Оригинальные номера:
1400014

Применяемость:
DAF XF 95 '02-'08; XF 105

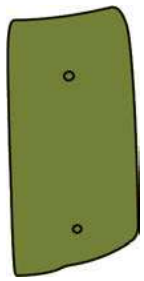

SP4012.0021

ДЕФЛЕКТОР КАБИНЫ

Материал: пластик SMC

Сторона: левая

Оригинальные номера:
1400013

Применяемость:
DAF XF 95 '02-'08; XF 105

SP4012.0012

УГОЛ КАБИНЫ

Материал: алюминий

Сторона: правая

Оригинальные номера:
1400012

Применяемость:
DAF XF 95 '02-'08; XF 105

SP4012.0011

УГОЛ КАБИНЫ

Материал: алюминий

Сторона: левая

Оригинальные номера:
1400011

Применяемость:
DAF XF 95 '02-'08; XF 105

IVECO

SP4001.0030

БАМПЕР

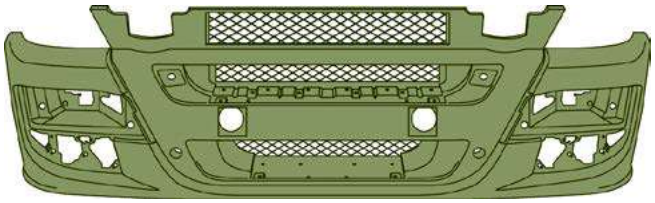

Материал: пластик SMC

Сторона: -

Оригинальные номера:
504186932; 504186933; 504284316

Применяемость:
IVECO STRALIS AD/AT 2007 -

SP4006.0030

СТЯЖКА КРЫЛА

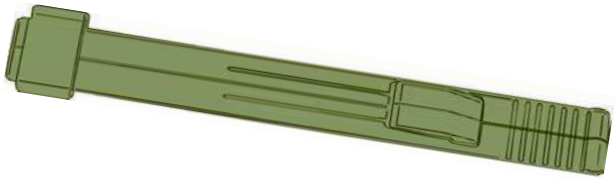

Материал: резина

Сторона: -

Оригинальные номера:
41213696

Применяемость:
IVECO STRALIS AD/AT '02-'06; AD/AT 2007 -; AS '02-

SP4007.0032

КОРПУС ПОДНОЖКИ

Материал: пластик SMC

Сторона: правая

Оригинальные номера:
42553998; 500375431; 504103304

Применяемость:
IVECO STRALIS AD/AT '02-'06; AS '02-'06; TRAKKER '

SP4007.0031

КОРПУС ПОДНОЖКИ

Материал: пластик SMC

Сторона: левая

Оригинальные номера:
42553997; 500375430; 504103303

Применяемость:
IVECO STRALIS AD/AT '02-'06; AS '02-'06; TRAKKER '

SP4004.0082

КРЫЛО, КОРПУС ПОДНОЖКИ

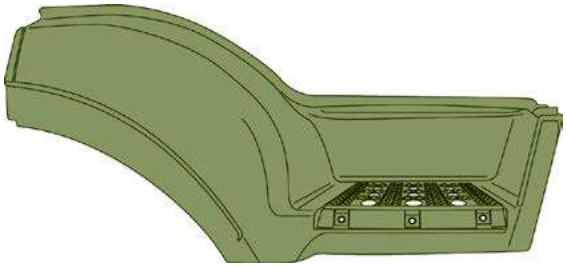

Материал: пластик SMC

Сторона: правая

Оригинальные номера:
504103239; 504211275

Применяемость:
IVECO STRALIS AD/AT '02-'06

IVECO

SP4004.0081

КРЫЛО, КОРПУС ПОДНОЖКИ

Материал: пластик SMC

Сторона: левая

Оригинальные номера:
504103238; 504211274

Применяемость:
IVECO STRALIS AD/ AT '02-'06

MAN

SP4001.0040

БАМПЕР

Материал: пластик SMC

Сторона: -

Оригинальные номера:
81416104103; 81416104113; 81416104114

Применяемость:
MAN F2000

SP4023.0040

КРЫШКА АККУМУЛЯТОРА

Материал: пластик

Сторона: -

Оригинальные номера:
81418600144

Применяемость:
MAN TGA LX

SP4001.0050

БАМПЕР

Материал: пластик SMC

Сторона: -

Оригинальные номера:
81416100221; 81416100308

Применяемость:
MAN TGA M-L-LX

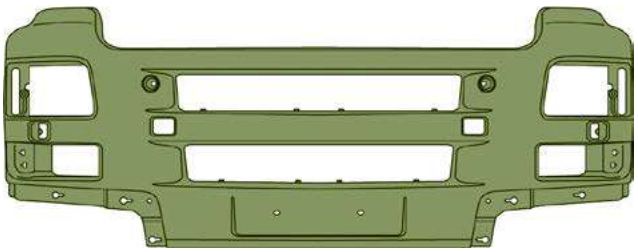

MAN

SP4014.0010

ЗАГЛУШКА БАМПЕРА

Материал: пластик

Сторона: -

Оригинальные номера:
81960020466; 81960020491; 81960020497

Применяемость:
MAN TGA M-L-LX

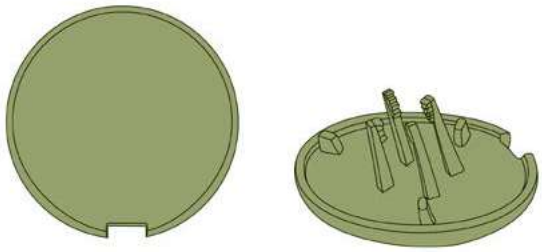

SP4002.0012

УГОЛ БАМПЕРА

Материал: пластик

Сторона: правая

Оригинальные номера:
81416100226

Применяемость:
MAN TGA M-L-LX

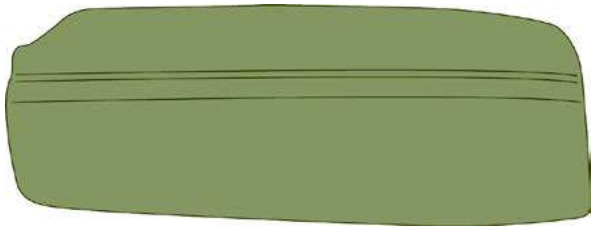

SP4002.0011

УГОЛ БАМПЕРА

Материал: пластик

Сторона: левая

Оригинальные номера:
81416100225

Применяемость:
MAN TGA M-L-LX

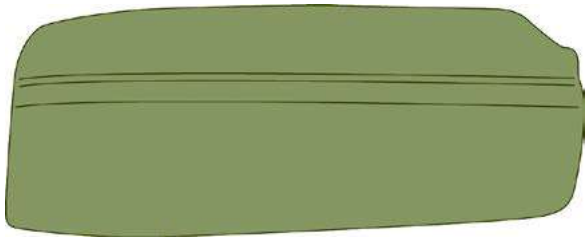

SP4007.0042

КОРПУС ПОДНОЖКИ

Материал: пластик

Сторона: правая

Оригинальные номера:
81615100380; 81615100644; 81615100736

Применяемость:
MAN TGA M-L-LX; TGS

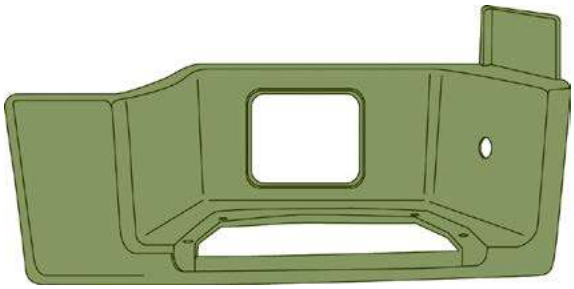

SP4007.0041

КОРПУС ПОДНОЖКИ

Материал: пластик

Сторона: левая

Оригинальные номера:
81615100351; 81615100643; 81615100735

Применяемость:
MAN TGA M-L-LX; TGS

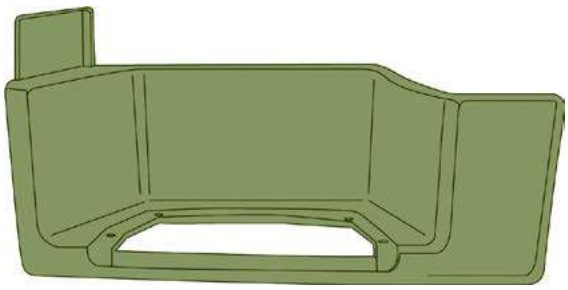

MAN

SP4004.0090

КРЫЛО КАБИНЫ

Материал: пластик SMC

Оригинальные номера:
81612100676; 81664100360

Сторона: правая

Применяемость:
MAN TGS; TGA XLX-XXL; TGA M-L-LX

SP4004.0100

КРЫЛО КАБИНЫ

Материал: пластик SMC

Оригинальные номера:
81612100675; 81664100181; 81664100361

Сторона: левая

Применяемость:
MAN TGS; TGA XLX-XXL; TGA M-L-LX

SP4006.0040

СТЯЖКА КРЫЛА

Материал: резина

Оригинальные номера:
81664100226

Сторона: -

Применяемость:
MAN TGA M-L-LX; XLX-XXL

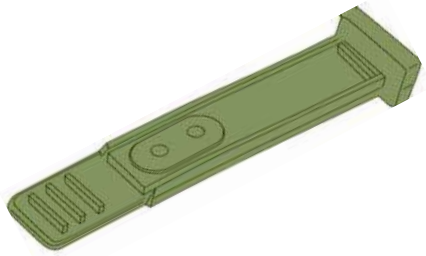

SP4001.0060

БАМПЕР

Материал: пластик SMC

Оригинальные номера:
81416100222; 81416100306

Сторона: -

Применяемость:
MAN TGA XLX-XXL

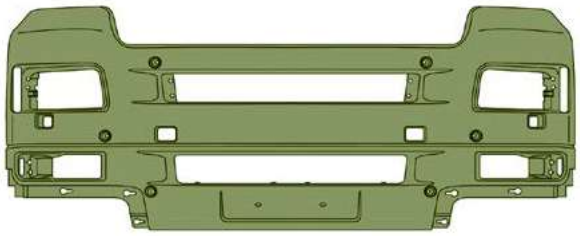

SP4002.0022

УГОЛ БАМПЕРА

Материал: пластик

Оригинальные номера:
81416100228

Сторона: правая

Применяемость:
MAN TGA XLX-XXL

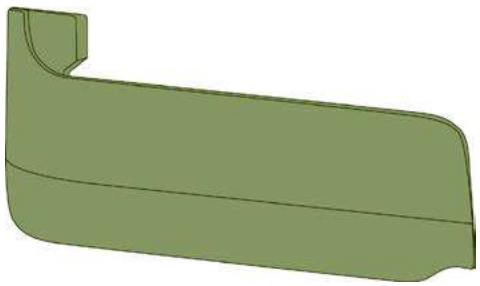

MAN

SP4002.0021

УГОЛ БАМПЕРА

Материал: пластик

Оригинальные номера:
81416100227

Сторона: левый

Применяемость:
MAN TGA XLX-XXL

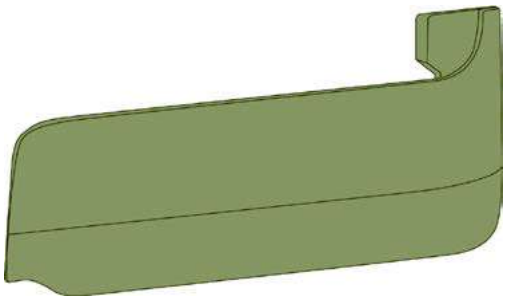

SP4007.0052

КОРПУС ПОДНОЖКИ

Материал: пластик

Оригинальные номера:
81615100312; 81615100372; 81615100748; 81615100798

Сторона: правая

Применяемость:
MAN TGA XLX-XXL

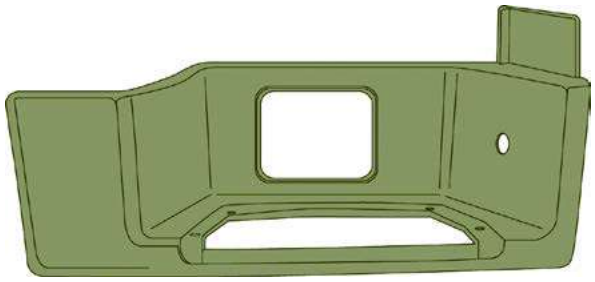

SP4007.0051

КОРПУС ПОДНОЖКИ

Материал: пластик

Оригинальные номера:
81615100311; 81615100747; 81615100797

Сторона: левая

Применяемость:
MAN TGA XLX-XXL

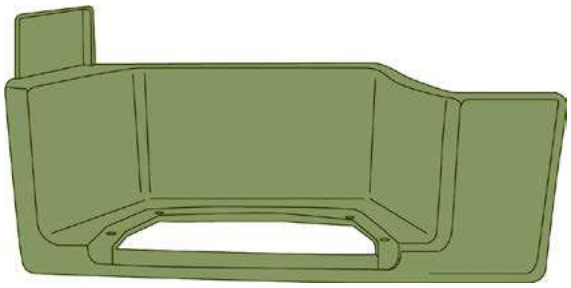

SP4004.0122

КРЫЛО ЗАДНЕЕ

Материал: пластик

Оригинальные номера:
81664100172

Сторона: правая

Применяемость:
MAN TGA M-L-LX; XLX-XXL

SP4004.0121

КРЫЛО ЗАДНЕЕ

Материал: пластик

Оригинальные номера:
81664100173

Сторона: левая

Применяемость:
MAN TGA M-L-LX; XLX-XXL

MAN

SP4004.0110

КРЫЛО ЗАДНЕЕ

Материал: пластик

Оригинальные номера:
81664106086; 81664106088

Сторона: -

Применяемость:
MAN TGA M-L-LX; XLX-XXL

SP4004.0130

КРЫЛО ЗАДНЕЕ

Материал: пластик

Оригинальные номера:
81664106606

Сторона: -

Применяемость:
MAN TGS; TGX

SP4004.0150

КРЫЛО ЗАДНЕЕ

Материал: резина

Оригинальные номера:
81664106599

Сторона: правая/левая

Применяемость:
MAN TGX

SP4004.0160

КРЫЛО ЗАДНЕЕ

Материал: пластик SMC

Оригинальные номера:
81664106625

Сторона: правая/левая

Применяемость:
MAN TGA XLX-XXL; TGS; TGX

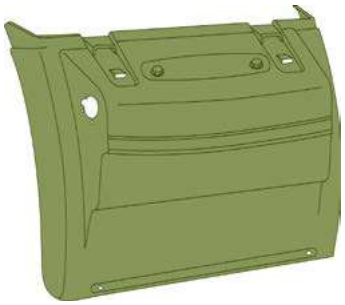

SP4004.0140

КРЫЛО ЗАДНЕЕ

Материал: пластик

Оригинальные номера:
81664106608

Сторона: правая/левая

Применяемость:
MAN TGA XLX-XXL; TGS; TGX

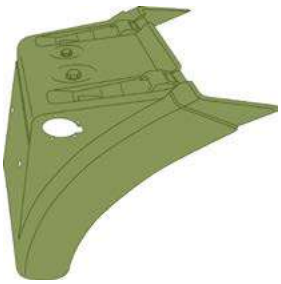

MAN

SP4004.0170

КРЫЛО ЗАДНЕЕ

Материал: пластик

Оригинальные номера:
81416100227

Сторона: -

Применяемость:
MAN TGX

SP4006.0050

СТЯЖКА КРЫЛА

Материал: резина

Оригинальные номера:
81615100312; 81615100372; 81615100748; 81615100798

Сторона: -

Применяемость:
MAN TGS; TGX

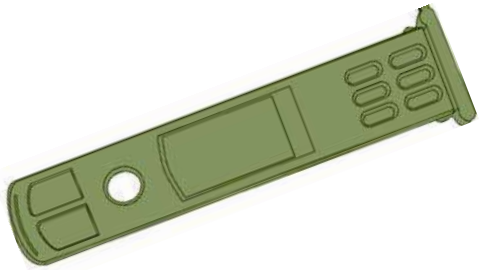

SP4001.0070

БАМПЕР

Материал: пластик SMC

Оригинальные номера:
81615100311; 81615100747; 81615100797

Сторона: -

Применяемость:
MAN TGS

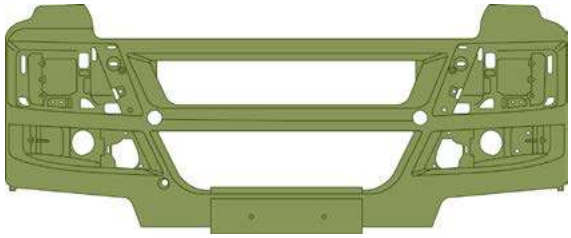

SP4002.0032

УГОЛ БАМПЕРА

Материал: пластик

Оригинальные номера:
81664100172

Сторона: правая

Применяемость:
MAN TGS

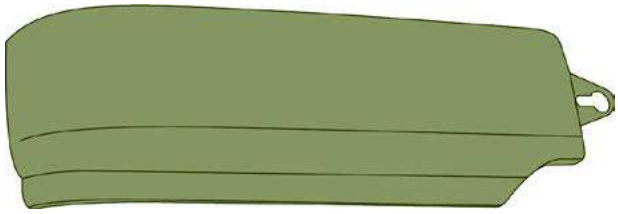

SP4002.0031

УГОЛ БАМПЕРА

Материал: пластик

Оригинальные номера:
81664100173

Сторона: левая

Применяемость:
MAN TGS

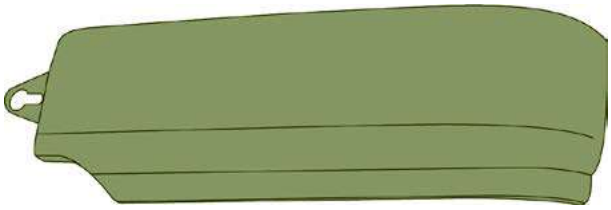

MAN

SP4004.0182

КРЫЛО, КОРПУС ПОДНОЖКИ

Материал: пластик SMC

Оригинальные номера:
81664106086; 81664106088

Сторона: правая

Применяемость:
MAN TGS

SP4004.0181

КРЫЛО, КОРПУС ПОДНОЖКИ

Материал: пластик SMC

Оригинальные номера:
81664106606

Сторона: левая

Применяемость:
MAN TGS

SP4001.0080

БАМПЕР

Материал: резина SMC

Оригинальные номера:
81664106599

Сторона: -

Применяемость:
MAN TGS

SP4001.0090

БАМПЕР

Материал: пластик SMC

Оригинальные номера:
81664106625

Сторона: -

Применяемость:
MAN TGS

SP4002.0042

УГОЛ БАМПЕРА

Материал: пластик

Оригинальные номера:
81664106608

Сторона: правая

Применяемость:
MAN TGS

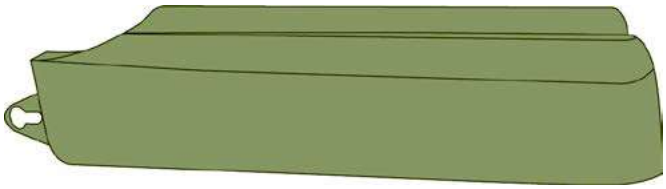

MAN

SP4002.0041

УГОЛ БАМПЕРА

Материал: пластик

Оригинальные номера:
81416140025; 81416140029

Сторона: левая

Применяемость:
MAN TGX

SP4013.0012

ВОЗДУХОВОД

Материал: пластик

Оригинальные номера:
81611106032; 81611106048

Сторона: левая

Применяемость:
MAN TGX

SP4013.0011

ВОЗДУХОВОД

Материал: пластик

Оригинальные номера:
81611106033; 81611106049

Сторона: правая

Применяемость:
MAN TGS

SP4012.0032

ДЕФЛЕКТОР КАБИНЫ

Материал: пластик

Оригинальные номера:
81611100068

Сторона: правая

Применяемость:
MAN TGS

SP4012.0031

ДЕФЛЕКТОР КАБИНЫ

Материал: пластик

Оригинальные номера:
81611100067

Сторона: левая

Применяемость:
MAN TGS

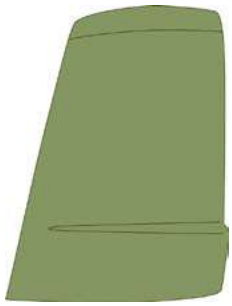

MERCEDES

SP4001.0102

БАМПЕР

Материал: пластик SMC

Оригинальные номера:
9438800104; 9438804573; 9438807270

Сторона: правая

Применяемость:
MERCEDES ACTROS MP2 MEGA SPACE; MP3 MEGA SPACE

SP4001.0101

БАМПЕР

Материал: пластик SMC

Оригинальные номера:
9438800004; 9438804473; 9438807370

Сторона: левая

Применяемость:
MERCEDES ACTROS MP2 MEGA SPACE; MP3 MEGA SPACE

SP4002.0052

УГОЛ БАМПЕРА

Материал: резина SMC

Оригинальные номера:
9438806172

Сторона: правая

Применяемость:
MERCEDES ACTROS MP3

SP4002.0051

УГОЛ БАМПЕРА

Материал: пластик SMC

Оригинальные номера:
9438806072

Сторона: левая

Применяемость:
MERCEDES ACTROS MP3

SP4003.0010

ЮБКА БАМПЕРА

Материал: пластик

Оригинальные номера:
9438851825

Сторона: лицевая

Применяемость:
MERCEDES ACTROS MP3; MP3 MEGA SPACE

MERCEDES

SP4003.0022

ЮБКА БАМПЕРА

Материал: пластик

Оригинальные номера:
9438851725

Сторона: правая

Применяемость:
MERCEDES ACTROS MP3; MP3 MEGA SPACE

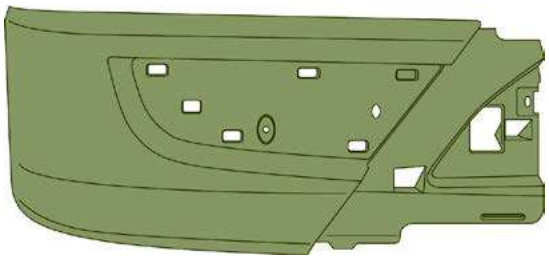

SP4003.0021

ЮБКА БАМПЕРА

Материал: пластик

Оригинальные номера:
9438851625

Сторона: левая

Применяемость:
MERCEDES ACTROS MP3; MP3 MEGA SPACE

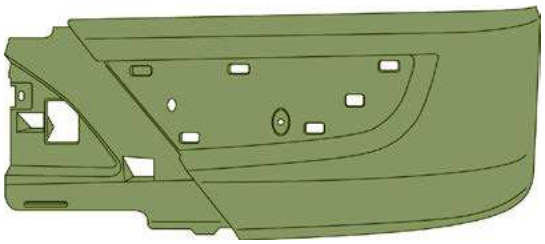

SP4004.0190

КРЫЛО ЗАДНЕЕ

Материал: пластик

Оригинальные номера:
9305200419

Сторона: правая/левая

Применяемость:
MERCEDES ACTROS MP2; MP2 MEGA SPACE; MP3; MP3 MEGA SPACE

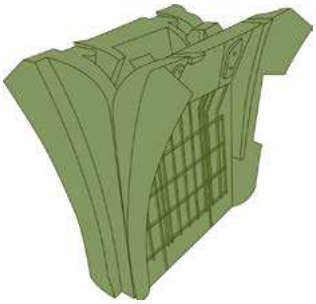

SP4007.0062

КОРПУС ПОДНОЖКИ

Материал: пластик SMC

Оригинальные номера:
9436660501; 9436664301

Сторона: правая

Применяемость:
MERCEDES ACTROS MP2 MEGA SPACE; MP3 MEGA SPACE

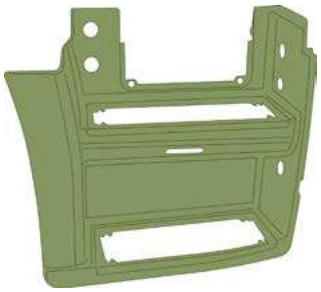

SP4007.0061

КОРПУС ПОДНОЖКИ

Материал: пластик SMC

Оригинальные номера:
9436660401; 9436664201

Сторона: левая

Применяемость:
MERCEDES ACTROS MP2 MEGA SPACE; MP3 MEGA SPACE

MERCEDES

SP4004.0202

КРЫЛО, КОРПУС ПОДНОЖКИ

Материал: пластик SMC

Сторона: правая

Оригинальные номера:
9436600201

Применяемость:
MERCEDES ACTROS MP2; MP3

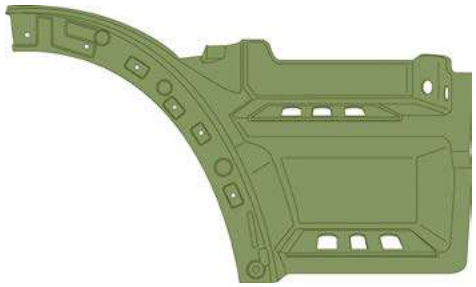

SP4004.0201

КРЫЛО, КОРПУС ПОДНОЖКИ

Материал: пластик SMC

Сторона: левая

Оригинальные номера:
9436600101

Применяемость:
MERCEDES ACTROS MP2; MP3

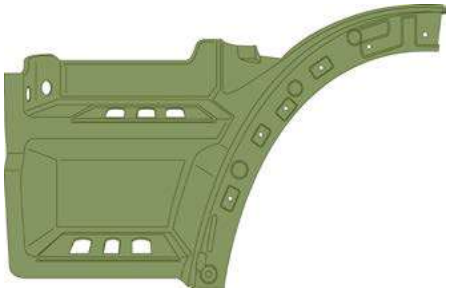

SP4009.0030

РЕШЕТКА РАДИАТОРА

Материал: пластик

Сторона: лицевая

Оригинальные номера:
9437501418

Применяемость:
MERCEDES ACTROS MP3

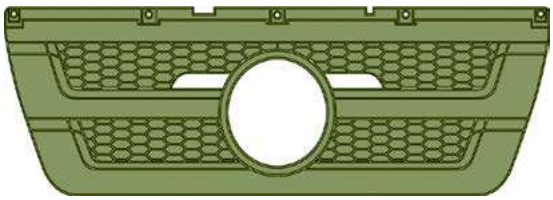

SP4013.0022

ВОЗДУХОВОД

Материал: пластик

Сторона: правая

Оригинальные номера:
9438841822

Применяемость:
MERCEDES ACTROS MP3

SP4013.0021

ВОЗДУХОВОД

Материал: пластик

Сторона: левая

Оригинальные номера:
9438841722

Применяемость:
MERCEDES ACTROS MP3

MERCEDES

SP4004.0220

КРЫЛО ЗАДНЕЕ

Материал: пластик

Оригинальные номера:
9305200020

Сторона: правая/левая

Применяемость:
MERCEDES AXOR 2 serie;
ACTROS MP2; MP2 MEGA SPACE

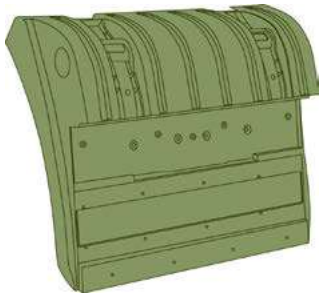

SP4004.0230

КРЫЛО ЗАДНЕЕ

Материал: пластик

Оригинальные номера:
9305200007

Сторона: -

Применяемость:
MERCEDES AXOR 2 serie;
ACTROS MP2; MP2 MEGA SPACE

SP4004.0211

КРЫЛО ЗАДНЕЕ

Материал: пластик

Оригинальные номера:
9305200019

Сторона: левая

Применяемость:
MERCEDES AXOR 2 serie; ACTROS MP2;
MP2 MEGA SPACEMP3 MEGA SPACE

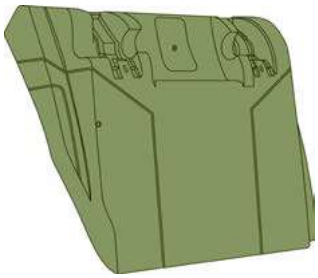

SP4004.0212

КРЫЛО ЗАДНЕЕ

Материал: пласти

Оригинальные номера:
9305200119

Сторона: правая

Применяемость:
MERCEDES AXOR 2 serie; ACTROS MP2;
MP2 MEGA SPACESPACE

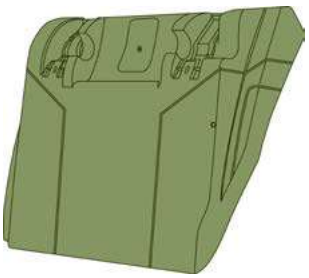

SP4004.0240

КРЫЛО ЗАДНЕЕ

Материал: пластик

Оригинальные номера:
9305200120

Сторона: правая/левая

Применяемость:
MERCEDES AXOR 1 serie; ACTROS MP2;
MP2 MEGA SPACESPACE

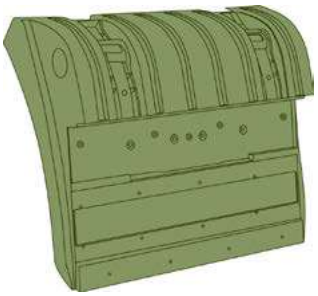

MERCEDES

SP4004.0250

КРЫЛО ЗАДНЕЕ

Материал: пластик

Оригинальные номера:
9305200207

Сторона: -

Применяемость:
MERCEDES AXOR 2 serie;
ACTROS MP2; MP2 MEGA SPACE

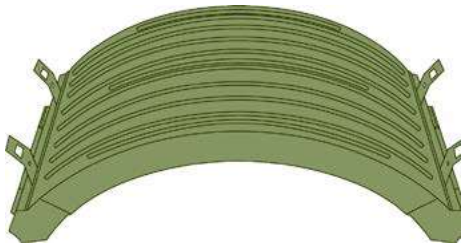

SP4004.0260

КРЫЛО ЗАДНЕЕ

Материал: пластик

Оригинальные номера:
9305200007

Сторона: -

Применяемость:
MERCEDES AXOR 2 serie;
ACTROS MP2; MP2 MEGA SPACE

SP4006.0060

СТЯЖКА КРЫЛА

Материал: резина

Оригинальные номера:
9415220167

Сторона: -

Применяемость:
MERCEDES AXOR 2 serie;
ACTROS MP2; MP2 MEGA SPACE

RENAULT

SP4001.0110

БАМПЕР

Материал: пластик SMC

Сторона: -

Оригинальные номера:
5010623600; 7420928994

Применяемость:
RENAULT PREMIUM '06 -

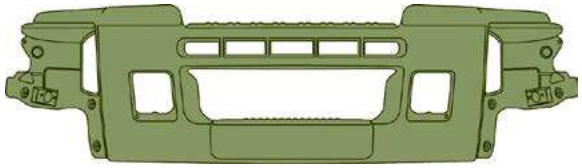

SP4018.0060

КРОНШТЕЙН КРЫЛА КУЗОВНОЙ

Материал: алюминий

Сторона: правая/левая

Оригинальные номера:
20583434; 7420583434

Применяемость:
RENAULT PREMIUM '06 -

SP4018.0050

КРОНШТЕЙН КРЫЛА КУЗОВНОЙ

Материал: алюминий

Сторона: -

Оригинальные номера:
20583440; 3987253; 7420583440

Применяемость:
RENAULT PREMIUM '06 -

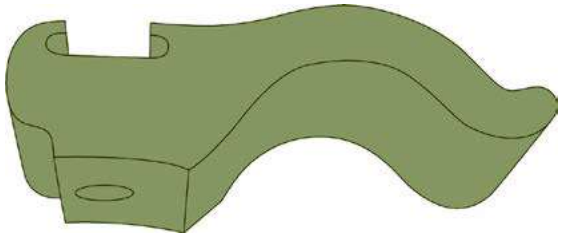

SP4004.0280

КРЫЛО ЗАДНЕЕ

Материал: пластик

Сторона: -

Оригинальные номера:
1079960; 20392544; 20392599; 7420583488; 7420771757

Применяемость:
RENAULT PREMIUM '06 -; FM/FH 2003-2008

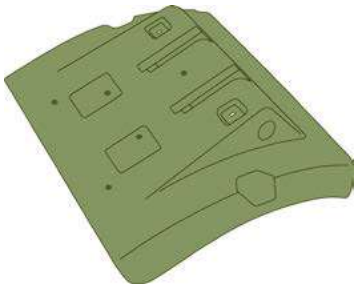

SP4004.0290

КРЫЛО ЗАДНЕЕ

Материал: пластик

Сторона: -

Оригинальные номера:
1079965; 20514389; 20722652; 20936759; 3171391; 7420726748; 7420936768

Применяемость:
RENAULT PREMIUM '06 -; FM/FH 2003-2008

RENAULT

SP4004.0300

КРЫЛО ЗАДНЕЕ

Материал: пластик

Сторона: -

Оригинальные номера:
1079962; 20722654; 20936769; 7420936772

Применяемость:
RENAULT PREMIUM '06 -; FM/FH 2003-2008

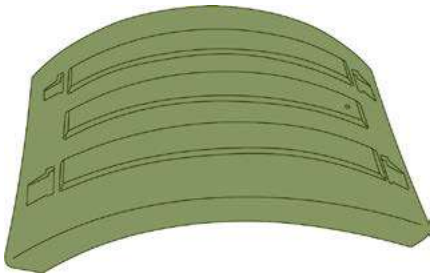

SP4004.0270

КРЫЛО ЗАДНЕЕ

Материал: пластик

Сторона: -

Оригинальные номера:
1079960; 20392544; 20392599; 7420583488; 7420771757

Применяемость:
RENAULT PREMIUM '06 -; FM/FH 2003-2008

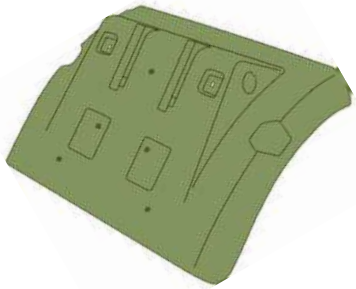

SP4006.0070

СТЯЖКА КРЫЛА

Материал: резина

Сторона: -

Оригинальные номера:
20498623; 7420498623

Применяемость:
RENAULT PREMIUM '06 -

SP4001.0120

БАМПЕР

Материал: пластик SMC

Сторона: -

Оригинальные номера:
5010225819

Применяемость:
RENAULT PREMIUM '96-'05

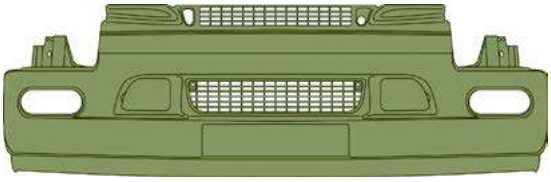

SP4004.0310

КРЫЛО ЗАДНЕЕ

Материал: пластик

Сторона: правая/левая

Оригинальные номера:
5001856195

Применяемость:
RENAULT PREMIUM '96-'05

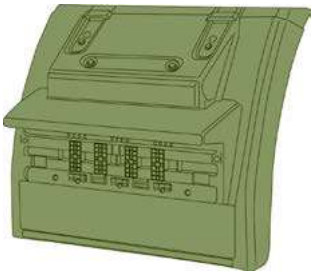

RENAULT

SP4007.0072

КОРПУС ПОДНОЖКИ

Материал: пластик SMC

Сторона: правая

Оригинальные номера:
5010225722; 7421304660

Применяемость:
RENAULT PREMIUM '96-'05

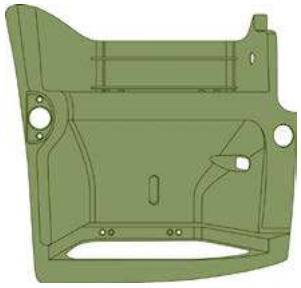

SP4007.0071

КОРПУС ПОДНОЖКИ

Материал: пластик SMC

Сторона: левая

Оригинальные номера:
5010225068; 7421304658

Применяемость:
RENAULT PREMIUM '96-'05

SP4018.0070

КРОНШТЕЙН ПЕРЕДНЕЙ ПАНЕЛИ КУЗОВНОЙ

Материал: металл

Сторона: -

Оригинальные номера:
5010353170

Применяемость:
RENAULT PREMIUM '96-'05

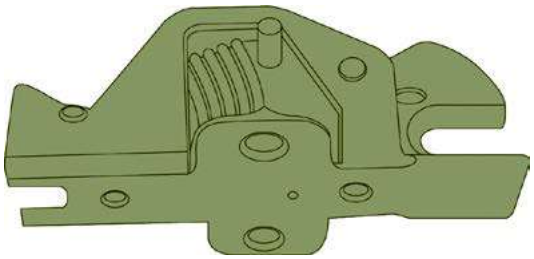

SCANIA

SP4001.0130

БАМПЕР

Материал: пластик

Оригинальные номера:
1324596; 1400213

Сторона: -

Применяемость:
SCANIA CR 1998 - 2005

SP4002.0062

УГОЛ БАМПЕРА

Материал: пластик

Оригинальные номера:
1324598

Сторона: правая

Применяемость:
SCANIA CR 1998 - 2005

SP4002.0061

УГОЛ БАМПЕРА

Материал: пластик

Оригинальные номера:
1324597

Сторона: левая

Применяемость:
SCANIA CR 1998 - 2005

SP4001.0140

БАМПЕР, ЦЕНТР

Материал: пластик

Оригинальные номера:
1431924; 1504131

Сторона: -

Применяемость:
SCANIA P series; R series

SP4001.0150

БАМПЕР, ЦЕНТР

Материал: пластик

Оригинальные номера:
1865178; 1873209; 1884482

Сторона: -

Применяемость:
SCANIA R 2010 CG,CR

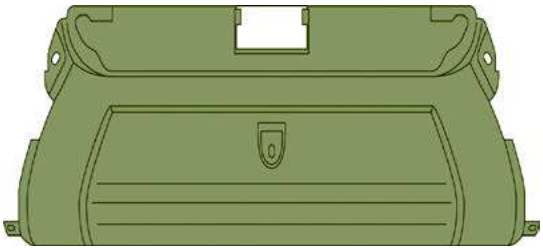

SCANIA

SP4001.0160

БАМПЕР, ЦЕНТР

Материал: пластик

Оригинальные номера:
1865178; 1873209; 1884482

Сторона: -

Применяемость:
SCANIA R 2010 CG,CR

SP4002.0072

УГОЛ БАМПЕРА

Материал: пластик

Оригинальные номера:
1431926; 1853347

Сторона: правая

Применяемость:
SCANIA P series; R series

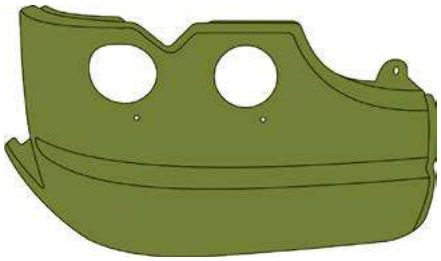

SP4002.0071

УГОЛ БАМПЕРА

Материал: пластик

Оригинальные номера:
1431925; 1853346

Сторона: левая

Применяемость:
SCANIA P series; R series

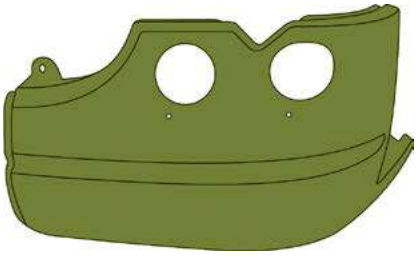

SP4002.0082

УГОЛ БАМПЕРА

Материал: пластик

Оригинальные номера:
1884915

Сторона: правая

Применяемость:
SCANIA R 2010 CG,CR

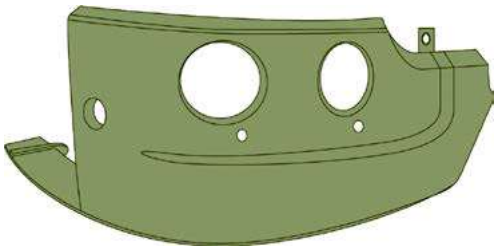

SP4002.0081

УГОЛ БАМПЕРА

Материал: пластик

Оригинальные номера:
1884914

Сторона: левая

Применяемость:
SCANIA R 2010 CG,CR

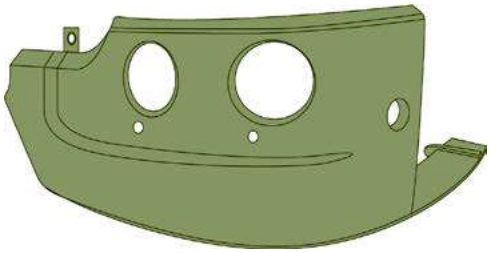

SCANIA

SP4002.0092

УГОЛ БАМПЕРА

Материал: пластик

Сторона: правая

Оригинальные номера:
1923745

Применяемость:
SCANIA R 2010 CG,CR

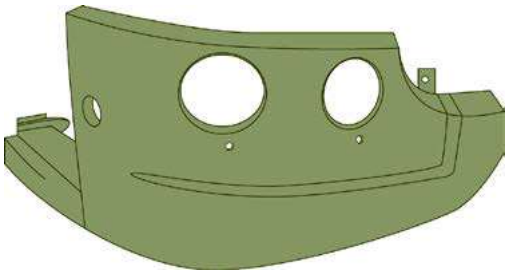

SP4002.0091

УГОЛ БАМПЕРА

Материал: пластик

Сторона: левая

Оригинальные номера:
1923744

Применяемость:
SCANIA R 2010 CG,CR

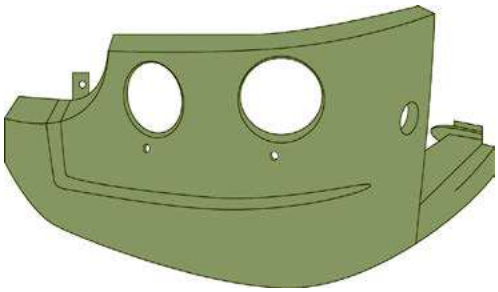

SP4018.0090

КРОНШТЕЙН КРЫЛА КУЗОВНОЙ

Материал: металл

Сторона: -

Оригинальные номера:
1383520

Применяемость:
SCANIA CP/CR 1998 - 2005; P/R series; R 2010 CG

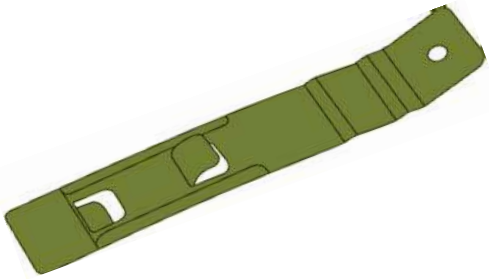

SP4018.0082

КРОНШТЕЙН КРЫЛА КУЗОВНОЙ

Материал: металл

Сторона: правая

Оригинальные номера:
1400900; 1457896; 1725672; 1742386

Применяемость:
SCANIA CP/CR 1998 - 2005; P/R series; R 2010 CG

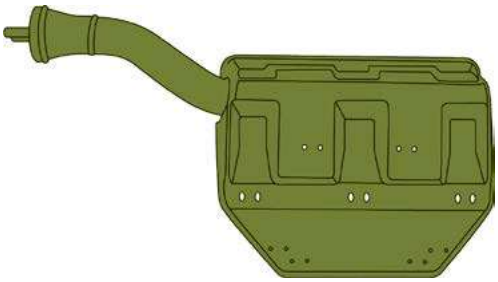

SP4018.0081

КРОНШТЕЙН КРЫЛА КУЗОВНОЙ

Материал: металл

Сторона: левая

Оригинальные номера:
1400899; 1457895; 1725671; 1742385

Применяемость:
SCANIA CP/CR 1998 - 2005; P/R series; R 2010 CG

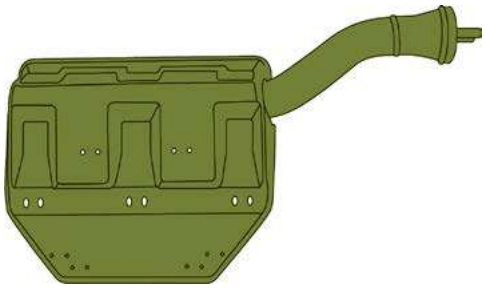

SCANIA

SP4004.0331

КРЫЛО ЗАДНЕЕ

Материал: пластик

Оригинальные номера:
1357600

Сторона: передняя – левая, задняя – правая

Применяемость:
SCANIA CP/CR 1998 - 2005;
P/R series; R 2010 CG

SP4004.0332

КРЫЛО ЗАДНЕЕ

Материал: пластик

Оригинальные номера:
1357599

Сторона: передняя – правая, задняя – левая

Применяемость:
SCANIA CP/CR 1998 - 2005;
P/R series; R 2010 CG

SP4004.0340

КРЫЛО ЗАДНЕЕ

Материал: пластик

Оригинальные номера:
1357601

Сторона: -

Применяемость:
SCANIA CP/CR 1998 - 2005;
P/R series; R 2010 CG

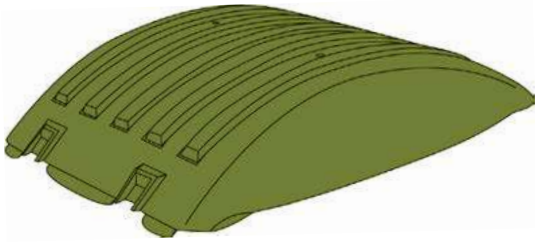

SP4004.0350

КРЫЛО ЗАДНЕЕ

Материал: пластик

Оригинальные номера:
1378194; 1395276

Сторона: -

Применяемость:
SCANIA CP/CR 1998 - 2005;
P/R series; R 2010 CG

SP4004.0360

КРЫЛО ЗАДНЕЕ

Материал: пластик

Оригинальные номера:
1357602

Сторона: -

Применяемость:
SCANIA CP/CR 1998 - 2005;
P/R series; R 2010 CG

SCANIA

SP4004.0321

КРЫЛО КАБИНЫ

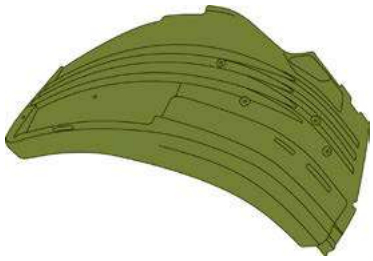

Материал: пластик

Оригинальные номера:
1335391; 1408465; 1485485

Сторона: передняя – левая, задняя – правая

Применяемость:
SCANIA CP/CR 1998 - 2005;
P/R series; R 2010 CG

SP4004.0322

КРЫЛО КАБИНЫ

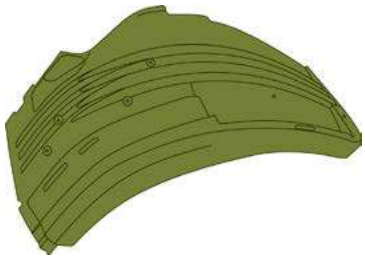

Материал: пластик

Оригинальные номера:
1335392; 1408466; 1485486

Сторона: передняя – правая, задняя – левая

Применяемость:
SCANIA CP/CR 1998 - 2005;
P/R series; R 2010 CG

SP4006.0080

СТЯЖКА КРЫЛА

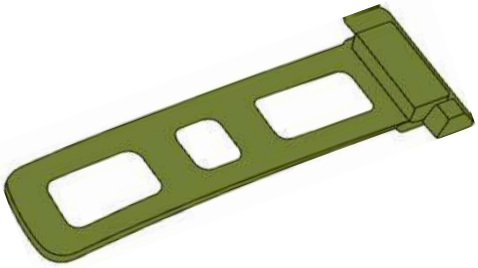

Материал: резина

Оригинальные номера:
1358343; 1377600; 1383858

Сторона: -

Применяемость:
SCANIA CP/CR 1998 - 2005;
P/R series; R 2010 CG

SP4010.0010

КАРКАС РЕШЕТКИ РАДИАТОРА

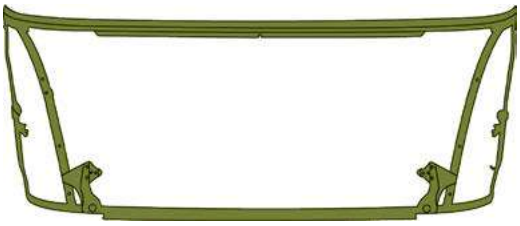

Материал: алюминий

Оригинальные номера:
1859174

Сторона: -

Применяемость:
SCANIA R 2010 CG,CR

SP4009.0040

РЕШЕТКА РАДИАТОРА

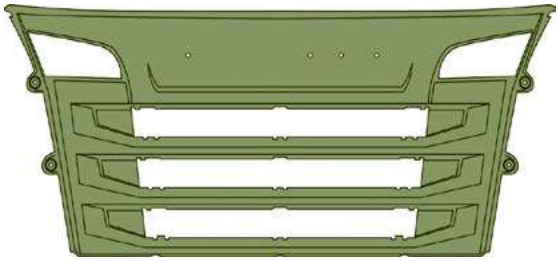

Материал: металл

Оригинальные номера:
1872158

Сторона: -

Применяемость:
SCANIA R 2010 CG,CR

SCANIA

SP4012.0042

ДЕФЛЕКТОР КАБИНЫ

Материал: пластик SMC

Сторона: правая

Оригинальные номера:
1543609; 2165864

Применяемость:
SCANIA P series

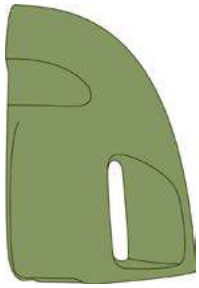

SP4012.0041

ДЕФЛЕКТОР КАБИНЫ

Материал: пластик SMC

Сторона: левая

Оригинальные номера:
1543608; 2165863

Применяемость:
SCANIA P series

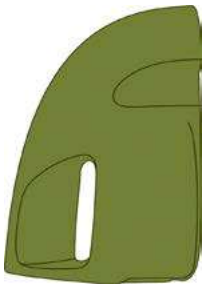

VOLVO

SP4004.0370

КРЫЛО ЗАДНЕЕ

Материал: пластик

Сторона: -

Оригинальные номера:
21094394

Применяемость:
VOLVO FH 16 2008 -

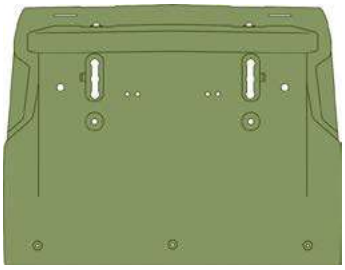

SP4004.0380

КРЫЛО ЗАДНЕЕ

Материал: пластик

Сторона: -

Оригинальные номера:
21094391

Применяемость:
VOLVO FH 16 2008 -

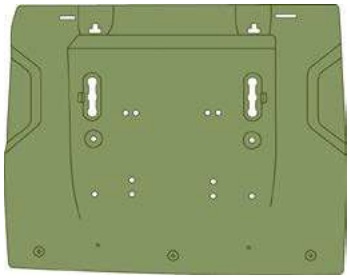

VOLVO

SP4004.0390

КРЫЛО ЗАДНЕЕ

Материал: пластик

Сторона: правая/левая

Оригинальные номера:
21094384; 21094388; 7421094388

Применяемость:
VOLVO FH 16 2008 -

SP4006.0090

СТЯЖКА КРЫЛА

Материал: резина

Сторона: -

Оригинальные номера:
21094457

Применяемость:
VOLVO FH 16 2008 -

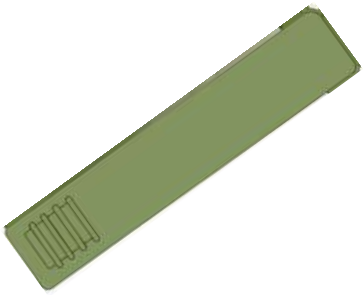

SP4018.0102

КРОНШТЕЙН ФАРЫ КУЗОВНОЙ

Материал: пластик

Сторона: правая

Оригинальные номера:
82056986; 82209849; 82367957

Применяемость:
VOLVO FH 16 2008 -

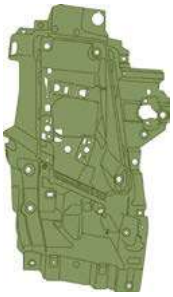

SP4018.0101

КРОНШТЕЙН ФАРЫ КУЗОВНОЙ

Материал: пластик

Сторона: левая

Оригинальные номера:
82053690; 82209788; 82367098

Применяемость:
VOLVO FH 16 2008 -

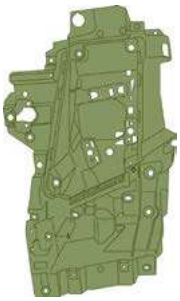

SP4011.0032

РАМКА ФАРЫ

Материал: пластик

Сторона: правая

Оригинальные номера:
21478755; 82051316; 82076266

Применяемость:
VOLVO FH 16 2008 -

VOLVO

SP4011.0031

РАМКА ФАРЫ

Материал: пластик

Оригинальные номера:
21478759; 82056296; 82076158

Сторона: левая

Применяемость:
VOLVO FH 16 2008 -

SP4011.0042

РАМКА ФАРЫ

Материал: пластик

Оригинальные номера:
21451002; 82056991

Сторона: правая

Применяемость:
VOLVO FH 16 2008 -

SP4011.0041

РАМКА ФАРЫ

Материал: пластик

Оригинальные номера:
21451000; 82052484

Сторона: левая

Применяемость:
VOLVO FH 16 2008 -

SP4017.0020

ПАНЕЛЬ НИЖНЯЯ

Материал: пластик

Оригинальные номера:
21445302; 82056840; 82065607

Сторона: -

Применяемость:
VOLVO FH 16 2008 -

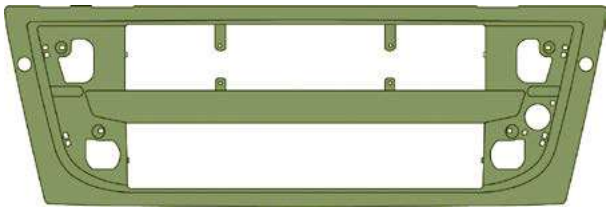

SP4017.0030

ПАНЕЛЬ НИЖНЯЯ

Материал: пластик

Оригинальные номера:
21445302; 82056840; 82065607

Сторона: -

Применяемость:
VOLVO FH 16 2008 -

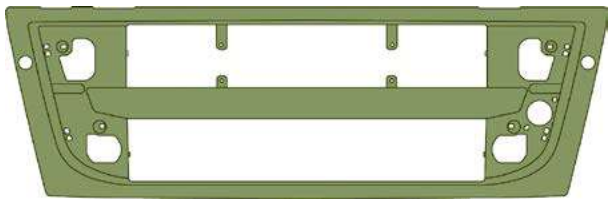

VOLVO

SP4017.0010

ПАНЕЛЬ ПЕРЕДНЯЯ

Материал: металл

Сторона: -

Оригинальные номера:
21190825; 82056727

Применяемость:
VOLVO FH 16 2008 -

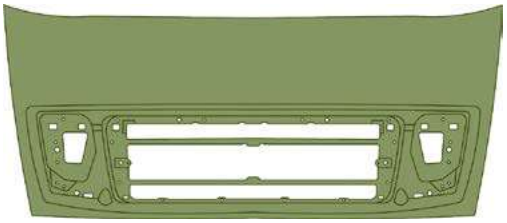

SP4010.0020

РЕШЕТКА НИЖНЕЙ ПАНЕЛИ

Материал: резина

Сторона: -

Оригинальные номера:
82063513

Применяемость:
VOLVO FH 16 2008 -

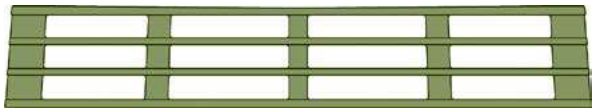

SP4007.0082

КОРПУС ПОДНОЖКИ

Материал: пластик

Сторона: правая

Оригинальные номера:
8141004

Применяемость:
VOLVO FH 1993-2003

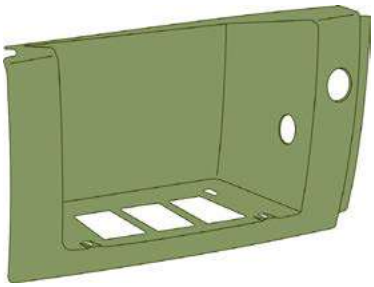

SP4007.0081

КОРПУС ПОДНОЖКИ

Материал: пластик

Сторона: левая

Оригинальные номера:
8141003

Применяемость:
VOLVO FH 1993-2003

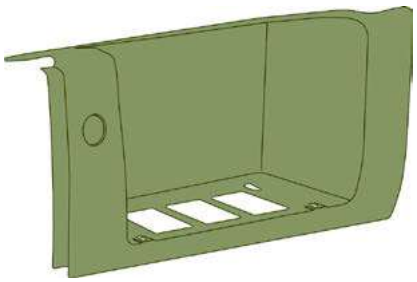

SP4004.0402

КРЫЛО, КОРПУС ПОДНОЖКИ

Материал: пластик

Сторона: правая

Оригинальные номера:
3175247; 3981764; 8144108; 8189196; 8189301

Применяемость:
VOLVO FH 1993-2003

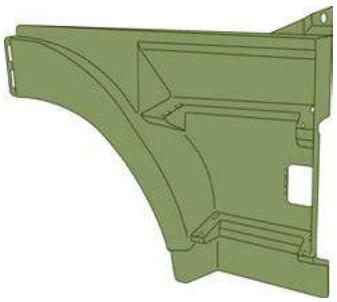

VOLVO

SP4004.0401

КРЫЛО, КОРПУС ПОДНОЖКИ

Материал: пластик

Оригинальные номера:
3175246; 3981762; 8144107; 8189195; 8189300

Сторона: левая

Применяемость:
VOLVO FH 1993-2003

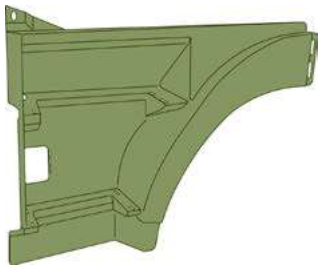

SP4011.0052

РАМКА ФАРЫ

Материал: пластик

Оригинальные номера:
1062548; 20398386; 3090971; 3980870

Сторона: правая

Применяемость:
VOLVO FH 1993-2003

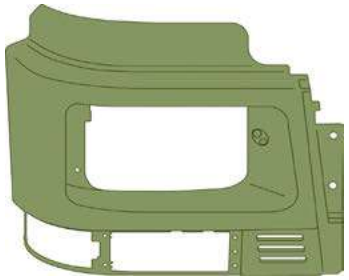

SP4011.0051

РАМКА ФАРЫ

Материал: пластик

Оригинальные номера:
1062547; 20398385; 3090972; 3980869

Сторона: левая

Применяемость:
VOLVO FH 1993-2003

SP4017.0040

ПАНЕЛЬ ПЕРЕДНЯЯ

Материал: металл

Оригинальные номера:
8143393; 8191220

Сторона: –

Применяемость:
VOLVO FH 1993-2003

SP4009.0050

РЕШЕТКА РАДИАТОРА

Материал: пластик

Оригинальные номера:
20360507; 8144455

Сторона: –

Применяемость:
VOLVO FH 1993-2003

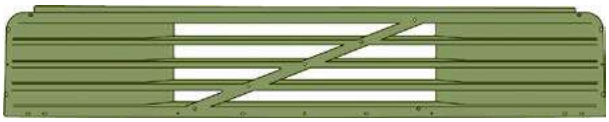

VOLVO

SP4004.0411

КРЫЛО, КОРПУС ПОДНОЖКИ

Материал: пластик

Оригинальные номера:
3175927

Сторона: левая

Применяемость:
VOLVO FH 2003-2008;
FH 16 2008 -

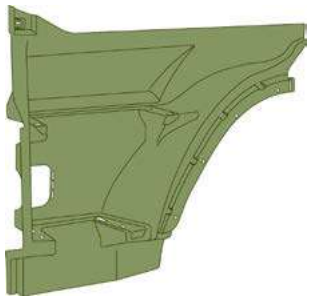

SP4004.0412

КРЫЛО, КОРПУС ПОДНОЖКИ

Материал: пластик

Оригинальные номера:
3175928

Сторона: правая

Применяемость:
VOLVO FH 2003-2008;
FH 16 2008 -

SP4012.0052

УГОЛ КАБИНЫ

Материал: металл

Оригинальные номера:
20379176

Сторона: правая

Применяемость:
VOLVO FH 2003-2008;
FH 16 2008 -

SP4012.0051

УГОЛ КАБИНЫ

Материал: металл

Оригинальные номера:
20379175

Сторона: левая

Применяемость:
VOLVO FH 2003-2008;
FH 16 2008 -

SP4001.0170

БАМПЕР

Материал: металл

Оригинальные номера:
8144454; 8189329

Сторона: -

Применяемость:
VOLVO FM/FH 1993-2003

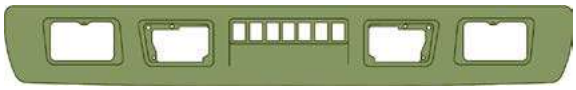

VOLVO

SP4014.0022

ЗАГЛУШКА

Материал: алюминий

Оригинальные номера:
1626680; 20372227

Сторона: правая

Применяемость:
VOLVO FM/FH 1993-2003

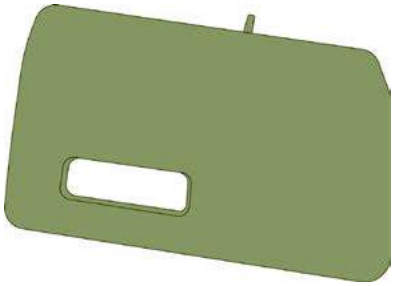

SP4014.0021

ЗАГЛУШКА

Материал: алюминий

Оригинальные номера:
1626679; 20372226

Сторона: левая

Применяемость:
VOLVO FM/FH 1993-2003

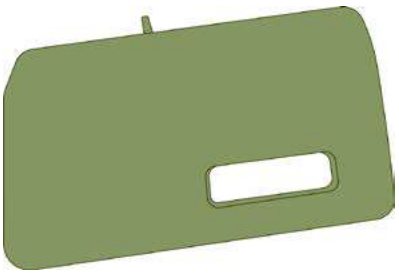

SP4003.0030

ЮБКА БАМПЕРА

Материал: пластик

Оригинальные номера:
8152722

Сторона: -

Применяемость:
VOLVO FM/FH 1993-2003

SP4014.0030

ЗАГЛУШКА

Материал: пластик

Оригинальные номера:
20529765

Сторона: -

Применяемость:
VOLVO FM/FH 1993-2003

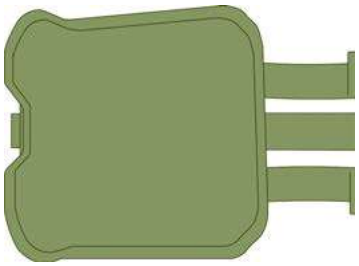

SP4011.0062

РАМКА ФАРЫ

Материал: пластик

Оригинальные номера:
8141290

Сторона: правая

Применяемость:
VOLVO FM/FH 1993-2003

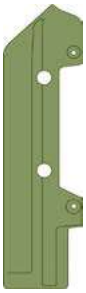

VOLVO

SP4011.0061

РАМКА ФАРЫ

Материал: пластик

Сторона: левая

Оригинальные номера:
8141289

Применяемость:
VOLVO FM/FH 1993-2003

SP4009.0060

РЕШЕТКА РАДИАТОРА

Материал: пластик

Сторона: -

Оригинальные номера:
1063509; 8144482

Применяемость:
VOLVO FM/FH 1993-2003

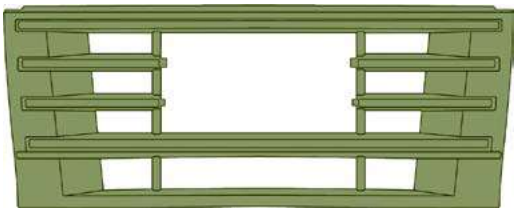

SP4018.0110

КРОНШТЕЙН КРЫЛА КАБИНЫ КУЗОВНОЙ

Материал: алюминий

Сторона: -

Оригинальные номера:
3987252

Применяемость:
VOLVO FM/FH 2003-2008

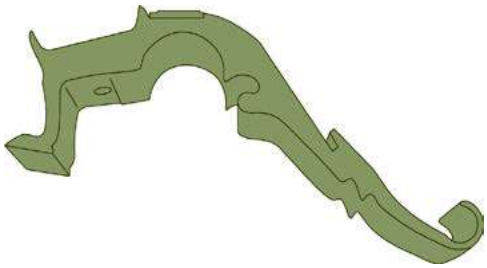

SP4004.0420

КРЫЛО КАБИНЫ

Материал: пластик

Сторона: правая/левая

Оригинальные номера:
20453900

Применяемость:
VOLVO FM/FH 2003-2008

SP4006.0100

СТЯЖКА КРЫЛА

Материал: резина

Сторона: -

Оригинальные номера:
1079981

Применяемость:
VOLVO FM/FH 2003-2008

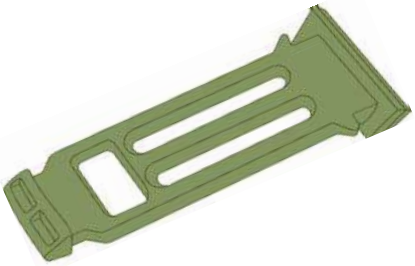

SP4023.0010

КРЫШКА АККУМУЛЯТОРА

Материал: пластик

Сторона: -

Оригинальные номера:
20507252; 3127594

Применяемость:
VOLVO FM/FH 2003-2008

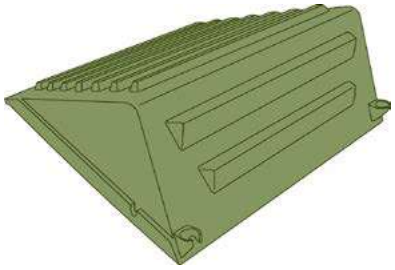

SP4018.0122

КРОНШТЕЙН ФАРЫ КУЗОВНОЙ

Материал: пластик

Сторона: правая

Оригинальные номера:
20453628; 20534601; 20827044; 20917958

Применяемость:
VOLVO FM/FH 2003-2008

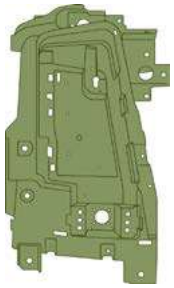

SP4018.0121

КРОНШТЕЙН ФАРЫ КУЗОВНОЙ

Материал: пластик

Сторона: левая

Оригинальные номера:
20453627; 20534600; 20827042; 20917957

Применяемость:
VOLVO FM/FH 2003-2008

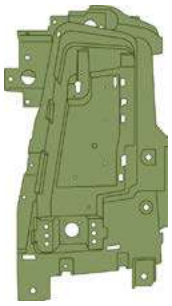

SP4011.0081

РАМКА ФАРЫ

Материал: пластик

Сторона: левая

Оригинальные номера:
20452847

Применяемость:
VOLVO FM/FH 2003-2008

SP4011.0082

РАМКА ФАРЫ

Материал: пластик

Сторона: правая

Оригинальные номера:
20452848

Применяемость:
VOLVO FM/FH 2003-2008

VOLVO

SP4011.0072

РАМКА ФАРЫ

Материал: пластик

Сторона: правая

Оригинальные номера:
20452887

Применяемость:
VOLVO FM/FH 2003-2008

SP4011.0071

РАМКАФАРЫ

Материал: пластик

Сторона: левая

Оригинальные номера:
20452886

Применяемость:
VOLVO FM/FH 2003-2008

SP4014.0042

ЗАГЛУШКА В РЕШЕТКУ РАДИАТОРА

Материал: пластик

Сторона: правая

Оригинальные номера:
20529708; 3175548

Применяемость:
VOLVO FM/FH 2003-2008

SP4014.0041

ЗАГЛУШКА В РЕШЕТКУ РАДИАТОРА

Материал: пластик

Сторона: левая

Оригинальные номера:
20529707; 3175547

Применяемость:
VOLVO FM/FH 2003-2008

SP4010.0030

РЕШЕТКА В БАМПЕР

Материал: пластик

Сторона: -

Оригинальные номера:
20409818; 20529704

Применяемость:
VOLVO FM/FH 2003-2008

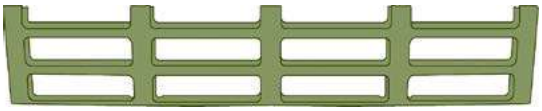

SP4009.0070

РЕШЕТКА РАДИАТОРА

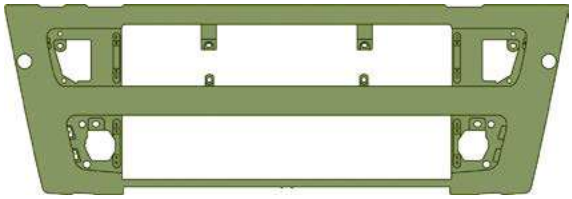

Материал: пластик

Сторона: -

Оригинальные номера:
20453716; 20516775; 20516776; 21358670; 21430596

Применяемость:
VOLVO FM/FH 2003-2008

SP4001.0200

БАМПЕР

Материал: пластик

Сторона: -

Оригинальные номера:
20425625; 21359080

Применяемость:
VOLVO FM/FH 2003-2008; FH 16 2008 -

SP4001.0190

БАМПЕР, ЦЕНТР

Материал: металл

Сторона: -

Оригинальные номера:
20398709; 20429679; 20499243; 20711859; 21828914

Применяемость:
VOLVO FM/FH 2003-2008; FH 16 2008 -

SP4001.0180

БАМПЕР, ЦЕНТР

Материал: пластик

Сторона: -

Оригинальные номера:
20529740; 3175417

Применяемость:
VOLVO FM/FH 2003-2008; FH 16 2008 -

SP4017.0052

ПАНЕЛЬ БАМПЕРА БОКОВАЯ

Материал: пластик

Сторона: правая

Оригинальные номера:
20453677; 20453679

Применяемость:
VOLVO FM/FH 2003-2008; FH 16 2008 -

VOLVO

SP4017.0051

ПАНЕЛЬ БАМПЕРА БОКОВАЯ

Материал: пластик

Сторона: левая

Оригинальные номера:
20453676; 20453678

Применяемость:
VOLVO FM/FH 2003-2008;
FH 16 2008 -

SP4002.0102

УГОЛ БАМПЕРА

Материал: пластик

Сторона: правая

Оригинальные номера:
20529742; 3175419

Применяемость:
VOLVO FM/FH 2003-2008;
FH 16 2008 -

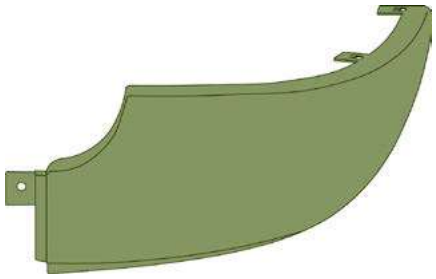

SP4002.0101

УГОЛ БАМПЕРА

Материал: пластик

Сторона: левая

Оригинальные номера:
20529741; 3175418

Применяемость:
VOLVO FM/FH 2003-2008;
FH 16 2008 -

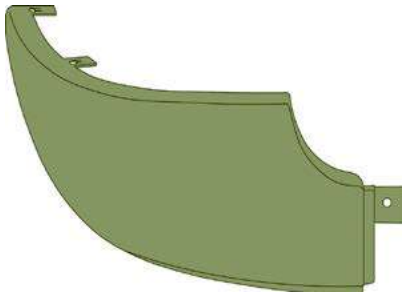

SP4002.0112

УГОЛ БАМПЕРА

Материал: металл

Сторона: правая

Оригинальные номера:
20398708; 20429681;
20711861

Применяемость:
VOLVO FM/FH 2003-2008;
FH 16 2008 -

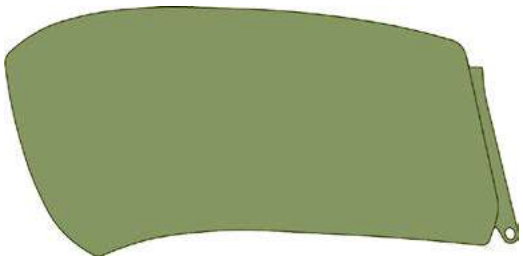

SP4002.0111

УГОЛ БАМПЕРА

Материал: металл

Сторона: левая

Оригинальные номера:
20398707; 20429680;
20711860; 21829051

Применяемость:
VOLVO FM/FH 2003-2008;
FH 16 2008 -

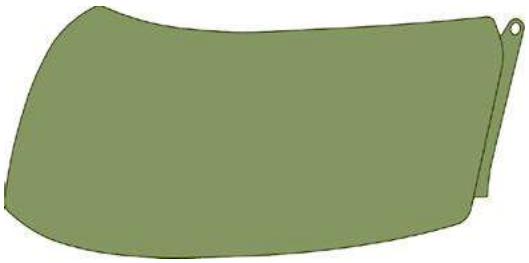

VOLVO

SP4002.0122

УГОЛ БАМПЕРА

Материал: пластик

Оригинальные номера:
20425627; 21359090

Сторона: правая

Применяемость:
VOLVO FM/FH 2003-2008;
FH 16 2008 -

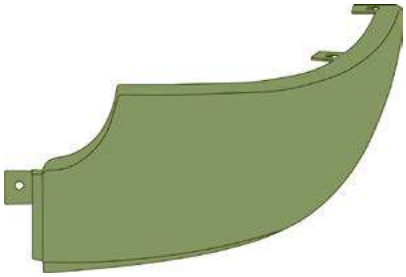

SP4002.0121

УГОЛ БАМПЕРА

Материал: пластик

Оригинальные номера:
20425626; 21359082

Сторона: левая

Применяемость:
VOLVO FM/FH 2003-2008;
FH 16 2008 -

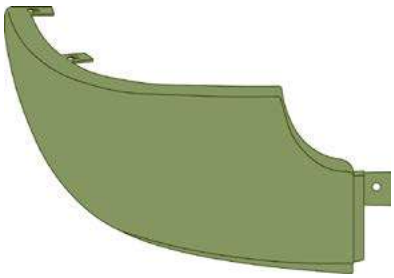

SP4003.0040

ЮБКА БАМПЕРА

Материал: пластик

Оригинальные номера:
20456804

Сторона: -

Применяемость:
VOLVO FM/FH 2003-2008;
FH 16 2008 -

SP4003.0052

ЮБКА БАМПЕРА

Материал: пластик

Оригинальные номера:
20456806

Сторона: правая

Применяемость:
VOLVO FM/FH 2003-2008;
FH 16 2008 -

SP4003.0051

ЮБКА БАМПЕРА

Материал: пластик

Оригинальные номера:
20456805

Сторона: левая

Применяемость:
VOLVO FM/FH 2003-2008;
FH 16 2008 -

VOLVO

SP4007.0092

КОРПУС ПОДНОЖКИ

Материал: пластик

Сторона: правая

Оригинальные номера:
20529640; 3175407

Применяемость:
VOLVO FM/FH 2003-2008;
FH 16 2008 -

SP4007.0091

КОРПУС ПОДНОЖКИ

Материал: пластик

Сторона: левая

Оригинальные номера:
20529638; 3175406

Применяемость:
VOLVO FM/FH 2003-2008;
FH 16 2008 -

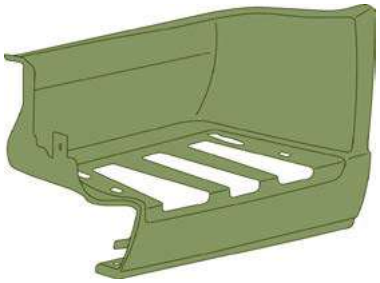

SP4019.0022

УДЛИНИТЕЛЬ ДВЕРИ

Материал: пластик

Сторона: правая

Оригинальные номера:
20467038

Применяемость:
VOLVO FM/FH 2003-2008;
FH 16 2008 -

SP4019.0021

УДЛИНИТЕЛЬ ДВЕРИ

Материал: пластик

Сторона: левая

Оригинальные номера:
20467037

Применяемость:
VOLVO FM/FH 2003-2008;
FH 16 2008 -

SP4023.0020

КРЫШКА АККУМУЛЯТОРА

Материал: пластик

Сторона: -

Оригинальные номера:
20842821,7420842

Применяемость:
VOLVO FH 1993-2003

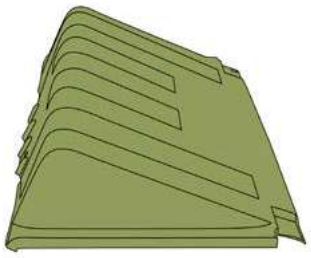

SP4023.0030

КРЫШКА АККУМУЛЯТОРА

Материал: пластик

Сторона: –

Оригинальные номера:
21412897, 20842848, 7421412897, 7420842848

Применяемость:
VOLVO FH 1993-2003

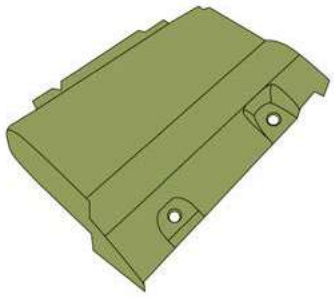

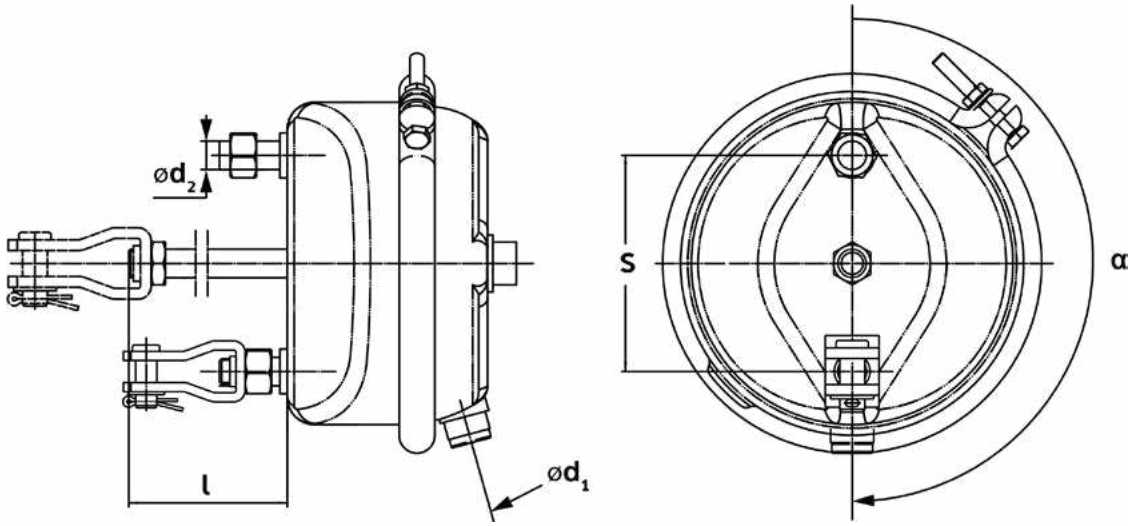

SP0202.0020

ТОРМОЗНАЯ КАМЕРА

Оригинальные номера:

3985253

Вилка: с вилкой
Тип тормоза: барабанный
Тип цилиндра: 27
l: 197 mm
Ход штока: 75 mm

Ød$_1$: 2xM16x1,5
Ød$_2$: 2xM16x1,5x41
S: 121
α: 180°

SP0202.0030

ТОРМОЗНАЯ КАМЕРА

Оригинальные номера:

0004207424; 0004207524; 0004209124; 0004209224; 0014203524; 0014203624; 0014203724; 0014203824; 0014203924; 0014206724

Вилка: с вилкой
Тип тормоза: барабанный
Тип цилиндра: 24
l: 240 mm
Ход штока: 64 mm

Ød$_1$: M16x1,5
Ød$_2$: 2xM16x1,5x38
S: 121
α: 0°

SP0202.0050

ТОРМОЗНАЯ КАМЕРА

Оригинальные номера:

0705707; 0834484; 0203272900; 0544416010; 0544416100; 0544416110; 0705707; 0834484; 1010155; 1738481

Вилка: с вилкой
Тип тормоза: барабанный
Тип цилиндра: 30
l: 205 mm
Ход штока: 75 mm

Ød$_1$: 2xM16x1,5
Ød$_2$: 2xM16x1,5x41
S: 121
α: 180°

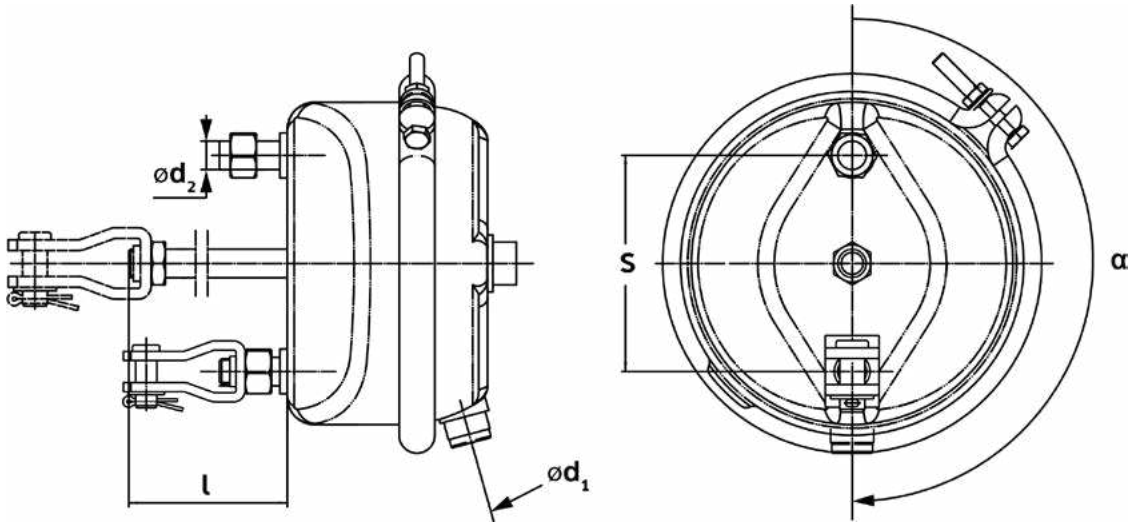

SP0202.0060

ТОРМОЗНАЯ КАМЕРА

Оригинальные номера:

0024206518; 0203273200; 0203362000; 0203273200; 0544414010; 051009; 07010.020

Вилка: с вилкой
Тип тормоза: барабанный
Тип цилиндра: 20
l: 190 mm
Ход штока: 75 mm

Ød$_1$: M16x1,5
Ød$_2$: 2xM16x1,5x39
S: 121
α: 0°

SP0202.0070

ТОРМОЗНАЯ КАМЕРА

Оригинальные номера:

0004208024; 0005680047; 0203272900; 0544416010; 0544416100; 0544416110; 07010030; 0705707; 0834484; 1010155

Вилка: с вилкой
Тип тормоза: барабанный
Тип цилиндра: 30
l: 192 mm
Ход штока: 75 mm

Ød$_1$: 2xM16x1,5
Ød$_2$: 2xM16x1,5x38
S: 121
α: 90°

SP0202.0080

ТОРМОЗНАЯ КАМЕРА

Оригинальные номера:

0004207424; 0004209124; 001209224; 0014203524; 0014203624; 0014203724; 0014203824; 0014203924; 0014206724; 0014206824

Вилка: с вилкой
Тип тормоза: барабанный
Тип цилиндра: 24
l: 195 mm
Ход штока: 75 mm

Ød$_1$: M16x1,5
Ød$_2$: 2xM16x1,5x38
S: 121
α: 180°

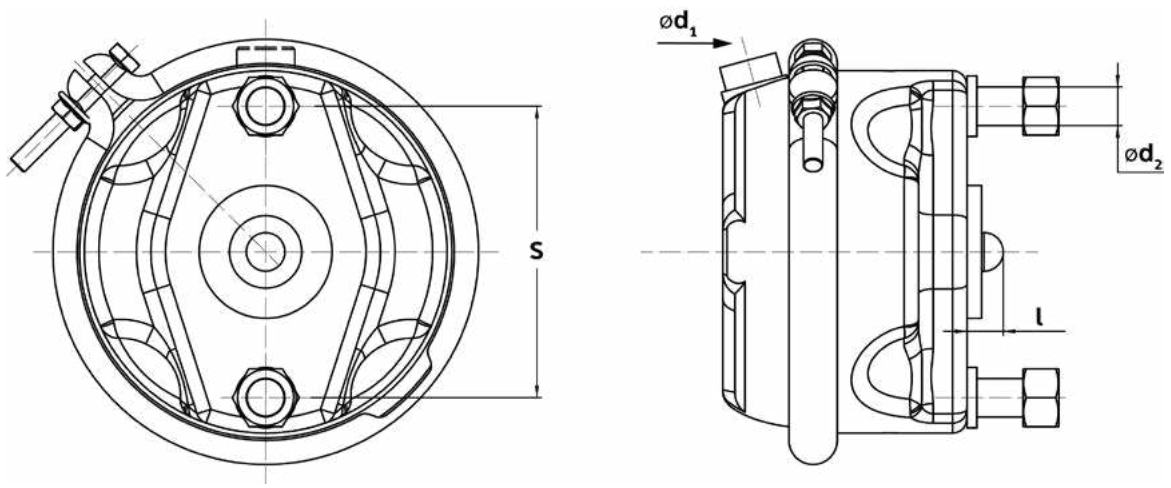

SP0202.0010

ТОРМОЗНАЯ КАМЕРА

Оригинальные номера:

0064205224; 0074201324; 0203277000; 0203277100; 0544432010; 0544432020; 0544432020; 1505241; 1932621

Вилка: без вилки
Тип тормоза: дисковый
Тип цилиндра: 16
l: 15 mm
Ход штока: 57 mm

Ød$_1$: M16x1,5
Ød$_2$: 2xM16x1,5x42
S: 121
α: 0°

SP0202.0040

ТОРМОЗНАЯ КАМЕРА

Оригинальные номера:

0074201224; 0203277400; 0203277500; 0203277400; 0203277500; 0203277400; 0203277500; 0544434010; 0544434020; 0544434010

Вилка: без вилки
Тип тормоза: дисковый
Тип цилиндра: 20
l: 15 mm
Ход штока: 64 mm

Ød$_1$: M16x1,5
Ød$_2$: 2xM16x1,5x40
S: 121
α: 0°

SP0202.0090

ТОРМОЗНАЯ КАМЕРА

Оригинальные номера:

0074201424; 0074201424; 0074206624; 0203277800; 0203277900; 0544436010; 0544436020; 10218884; 1427478; 1517956

Вилка: без вилки
Тип тормоза: дисковый
Тип цилиндра: 24
l: 15 mm
Ход штока: 64 mm

Ød$_1$: M16x1,5
Ød$_2$: 2xM16x1,5x38
S: 121
α: 0 °

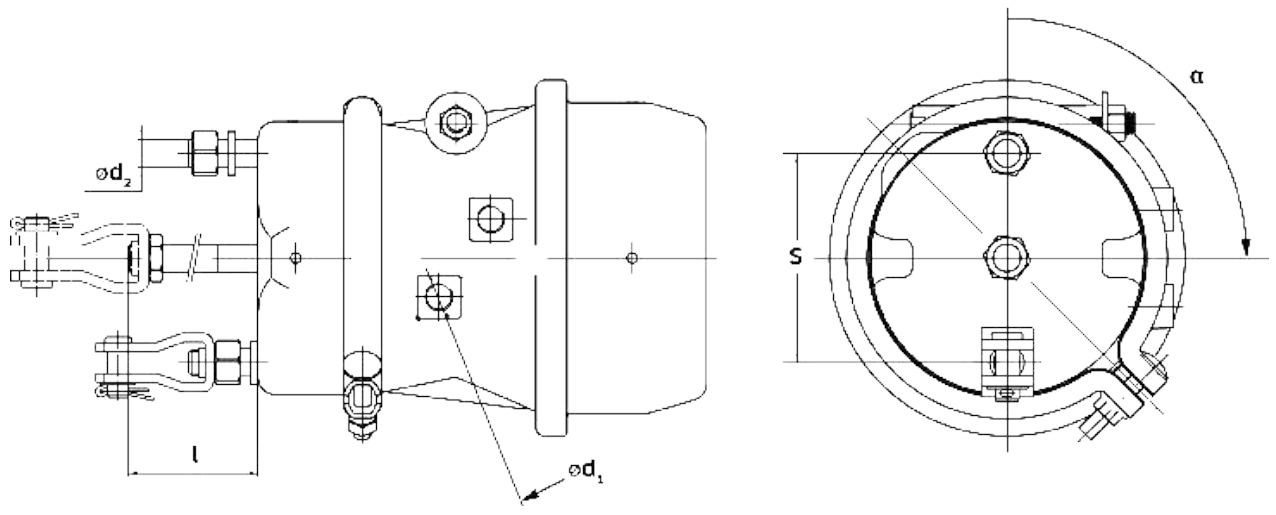

SP0203.0020

ТОРМОЗНАЯ КАМЕРА С ЭНЕРГОАККУМУЛЯТОРОМ

Оригинальные номера:

0867215; 1626445; 20533195; 81504106551; 85504106002

Вилка: с вилкой
Тип тормоза: барабанный
Тип цилиндра: 24/24
l: 200 mm
Ход штока: 64 mm

Ød$_1$: 2xM22x1,5
Ød$_2$: 2xM16x1,5x38
S: 121
α: 0°

SP0203.0030

ТОРМОЗНАЯ КАМЕРА С ЭНЕРГОАККУМУЛЯТОРОМ

Оригинальные номера:

050408; 0544420010; 0544420040; 0544420100; 0544420110; 1325352; 5021170326; 544420010

Вилка: с вилкой
Тип тормоза: барабанный
Тип цилиндра: 24/30
l: 310 mm
Ход штока: 75 mm

Ød$_1$: 2xM16x1,5
Ød$_2$: 2xM16x1,5x40
S: 121
α: 90°

SP0203.0040

ТОРМОЗНАЯ КАМЕРА С ЭНЕРГОАККУМУЛЯТОРОМ

Оригинальные номера:

0882215; 1935389; 882215

Вилка: с вилкой
Тип тормоза: барабанный
Тип цилиндра: 24/30
l: 290 mm
Ход штока: 75 mm

Ød$_1$: 2xM16x1,5
Ød$_2$: 2xM16x1,5x40
S: 121
α: 90°

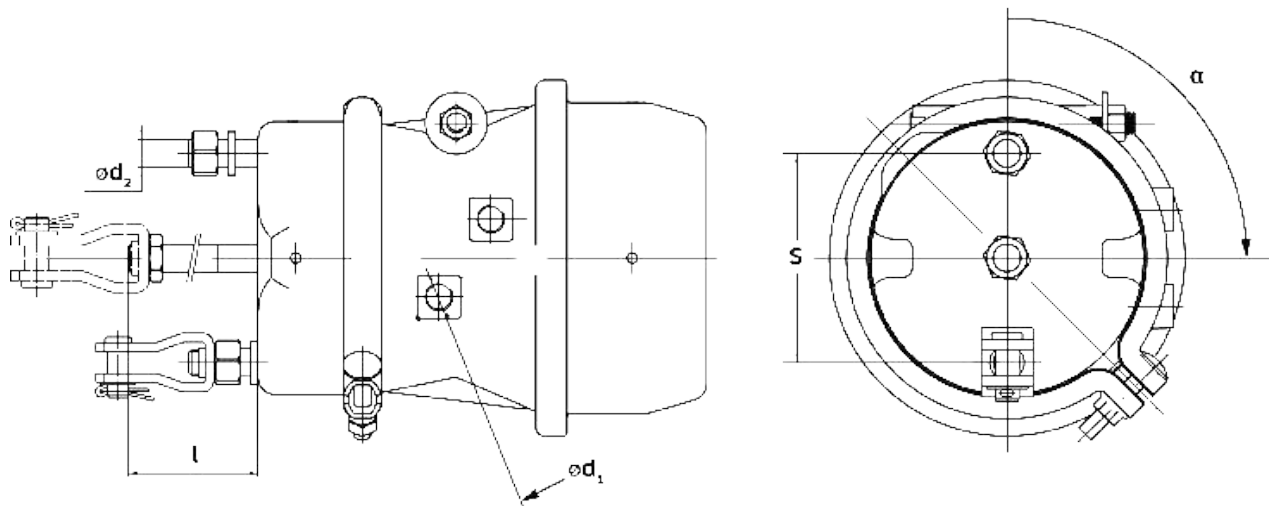

SP0203.0060

ТОРМОЗНАЯ КАМЕРА С ЭНЕРГОАККУМУЛЯТОРОМ

Оригинальные номера:

0203273900; 050408; 0544420010; 0544420040; 0544420100; 0544420110; 1325352; 163995; 203273900; 335890; 5021170326

Вилка: с вилкой
Тип тормоза: барабанный
Тип цилиндра: 24/30
l: 310 mm
Ход штока: 75 mm

Ød$_1$: M16x1,5
Ød$_2$: 2xM16x1,5x40
S: 121
α: -90°

SP0203.0090

ТОРМОЗНАЯ КАМЕРА С ЭНЕРГОАККУМУЛЯТОРОМ

Оригинальные номера:

1325353

Вилка: с вилкой
Тип тормоза: барабанный
Тип цилиндра: 30/30
l: 196 mm
Ход штока: 90 mm

Ød$_1$: 2xM22x1,5
Ød$_2$: 2xM16x1,5x38
S: 121
α: 0°

SP0203.0100

ТОРМОЗНАЯ КАМЕРА С ЭНЕРГОАККУМУЛЯТОРОМ

Оригинальные номера:

179SB2424S

Вилка: с вилкой
Тип тормоза: барабанный
Тип цилиндра: 24/24
l: 300 mm
Ход штока: 64 mm

Ød$_1$: 2xM22x1,5
Ød$_2$: 2xM16x1,5x38
S: 121
α: 90 °

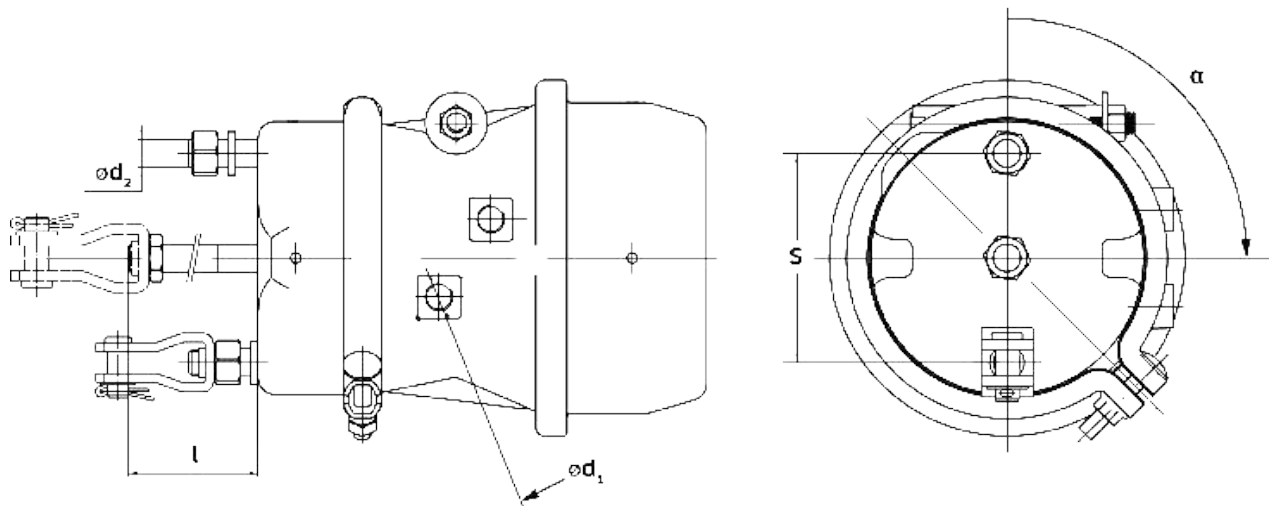

SP0203.0110

ТОРМОЗНАЯ КАМЕРА С ЭНЕРГОАККУМУЛЯТОРОМ

Оригинальные номера:

1446057; 1446059; 1519117; 81504106284; 81504106284; 81504106499

Вилка: с вилкой
Тип тормоза: барабанный
Тип цилиндра: 30/30
l: 255 mm
Ход штока: 64 mm

Ød$_1$: 2xM16x1,5
Ød$_2$: 2xM16x1,5x38
S: 121
α: 0°

SP0203.0130

ТОРМОЗНАЯ КАМЕРА С ЭНЕРГОАККУМУЛЯТОРОМ

Оригинальные номера:

1519143; 5021170325

Вилка: с вилкой
Тип тормоза: барабанный
Тип цилиндра: 30/30
l: 320 mm
Ход штока: 64 mm

Ød$_1$: 2xM16x1,5
Ød$_2$: 2xM16x1,5x38
S: 121
α: 90°

SP0203.0140

ТОРМОЗНАЯ КАМЕРА С ЭНЕРГОАККУМУЛЯТОРОМ

Оригинальные номера:

070220000; 10167585; 11013233; 1446042; 1519177; 20533196; 306658; 505807465; 571037108; 5807465

Вилка: с вилкой
Тип тормоза: барабанный
Тип цилиндра: 24/24
l: 200 mm
Ход штока: 64 mm

Ød$_1$: 2xM16x1,5
Ød$_2$: 2xM16x1,5x38
S: 121
α: 90°

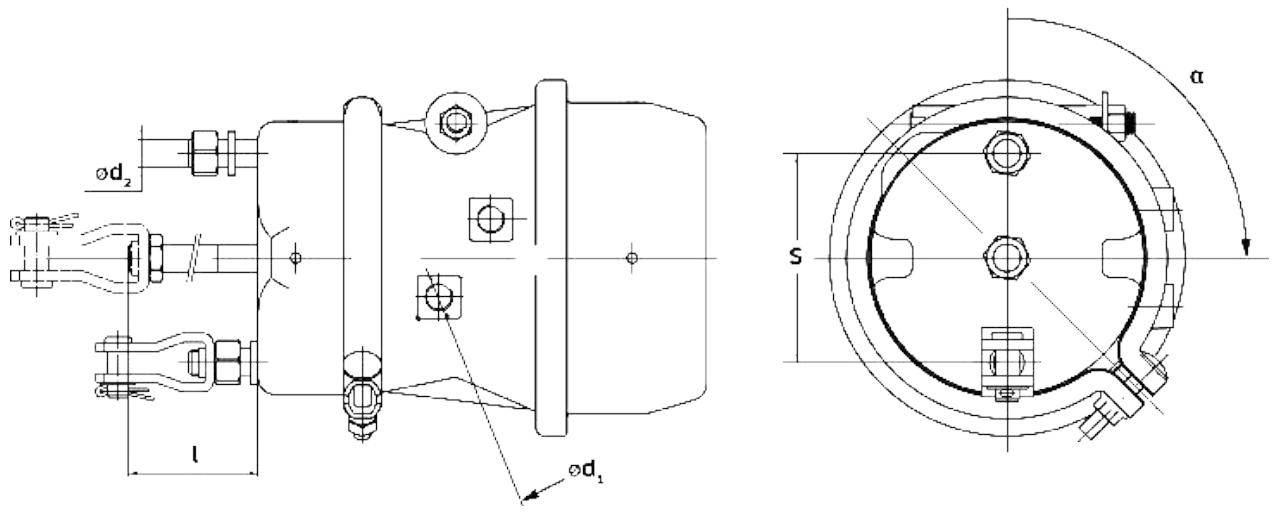

SP0203.0150

ТОРМОЗНАЯ КАМЕРА С ЭНЕРГОАККУМУЛЯТОРОМ

Оригинальные номера:

179.SB3030

Вилка: с вилкой
Тип тормоза: барабанный
Тип цилиндра: 30/30
l: 320 mm
Ход штока: 64 mm

Ød$_1$: 2xNPT3/8
Ød$_2$: 2x5/8-11UNCx38
S: 121
α: 90°

SP0203.0160

ТОРМОЗНАЯ КАМЕРА С ЭНЕРГОАККУМУЛЯТОРОМ

Оригинальные номера:

81504106489; 81504106674;
81504106675; 81504106676

Вилка: с вилкой
Тип тормоза: барабанный
Тип цилиндра: 30/30
l: 196 mm
Ход штока: 64 mm

Ød$_1$: 2xM22x1,5
Ød$_2$: 2xM16x1,5x38
S: 121
α: 0°

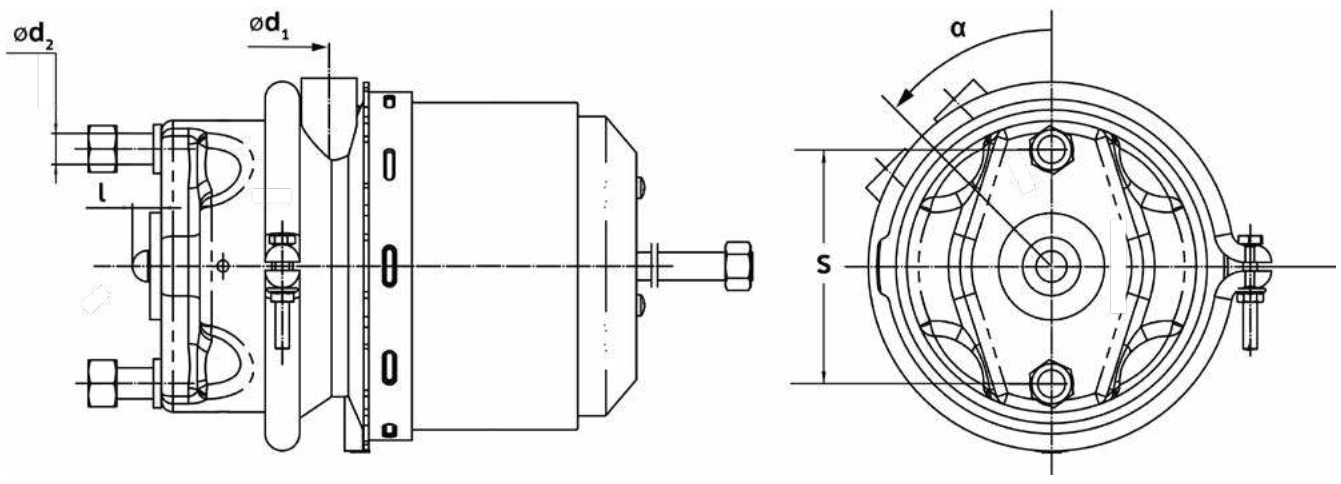

SP0203.0010

ТОРМОЗНАЯ КАМЕРА С ЭНЕРГОАККУМУЛЯТОРОМ

Оригинальные номера:

0154204318; 0154204718; 0154207618; 0194205518; 0194206518; 1519442; 81504106935; 81504106936

Вилка: без вилки
Тип тормоза: дисковый
Тип цилиндра: 20/24
l: 15 mm
Ход штока: 64 mm

Ød$_1$: 2xM22x1,5
Ød$_2$: 2xM16x1,5x40
S: 121
α: 0°

SP0203.0050

ТОРМОЗНАЯ КАМЕРА С ЭНЕРГОАККУМУЛЯТОРОМ

Оригинальные номера:

04454107764; 0544440020; 06310296; 0867204; 1000835; 4454107764; 5021171568; 544440010; 8402; 867204

Вилка: без вилки
Тип тормоза: дисковый
Тип цилиндра: 16/24
l: 15 mm
Ход штока: 57 mm

Ød$_1$: 2xM16x1,5
Ød$_2$: 2xM16x1,5x40
S: 121
α: -90°

SP0203.0070

ТОРМОЗНАЯ КАМЕРА С ЭНЕРГОАККУМУЛЯТОРОМ

Оригинальные номера:

1360929; 1686001; 1686002; 1686009

Вилка: без вилки
Тип тормоза: дисковый
Тип цилиндра: 24/24
l: 15 mm
Ход штока: 64 mm

Ød$_1$: 2xM22x1,5
Ød$_2$: 2xM16x1,5x40
S: 121
α: -45°

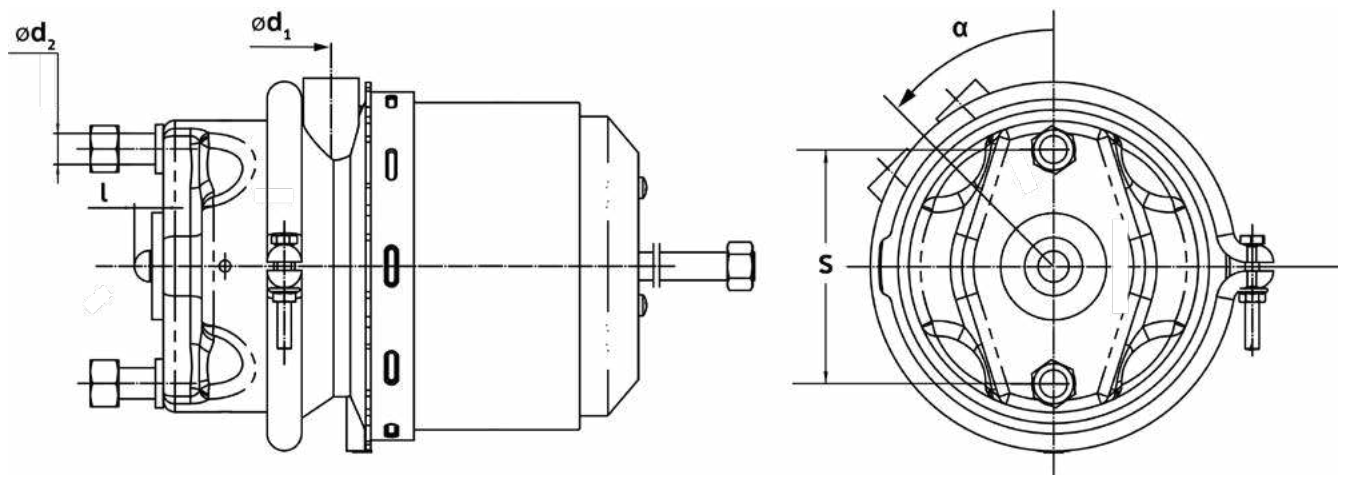

SP0203.0080

ТОРМОЗНАЯ КАМЕРА С ЭНЕРГОАККУМУЛЯТОРОМ

Оригинальные номера:

A0194205618, A0194205718

Вилка: без вилки
Тип тормоза: дисковый
Тип цилиндра: 24/24
l: 15 mm
Ход штока: 64 mm

Ød$_1$: 2xM22x1,5
Ød$_2$: 2xM16x1,5x38
S: 121
α: 0°

SP0203.0120

ТОРМОЗНАЯ КАМЕРА С ЭНЕРГОАККУМУЛЯТОРОМ

Оригинальные номера:

544443020

Вилка: без вилки
Тип тормоза: дисковый
Тип цилиндра: 20/24
l: 15 mm
Ход штока: 64 mm

Ød$_1$: 2xM16x1,5
Ød$_2$: 2xM16x1,5x40
S: 121
α: 90°

BPW

SP2201.0010

ГАЙКА

Оригинальные номера:

0374361151; 0004010672; 004459603; 004459603S1; 0252192210; 0252192710; 041036367; 042064102; 04459603; 0526054090

Полная высота: 27 mm
Размерность резьбы: M22x1.5
Размер под ключ: 32 mm

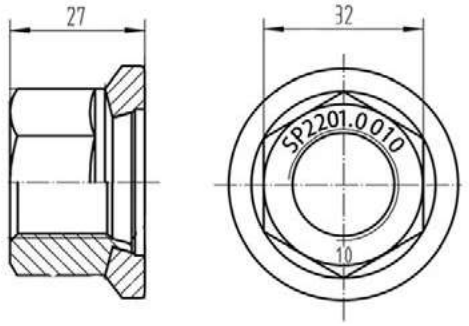

SP2201.0020

ГАЙКА

Оригинальные номера:

0374361151; 0004010672; 004459603; 004459603S1; 0252192210; 0252192710; 041036367; 042064102; 04459603; 0526054090

Полная высота: 31 mm
Размерность резьбы: M22x1.5
Размер под ключ: 32 mm

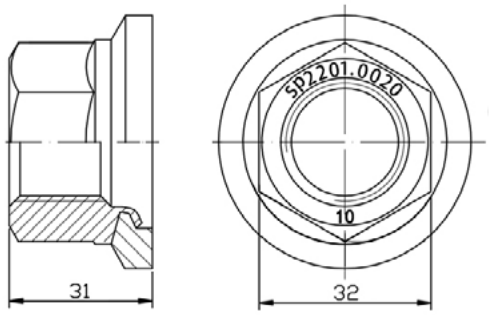

SP2201.0030

ГАЙКА

Оригинальные номера:

0374361151; 0004010672; 004459603; 004459603S1; 0252192210; 0252192710; 041036367; 042064102; 04459603; 0526054090

Полная высота: 31 mm
Размерность резьбы: M22x1.5
Размер под ключ: 32 mm

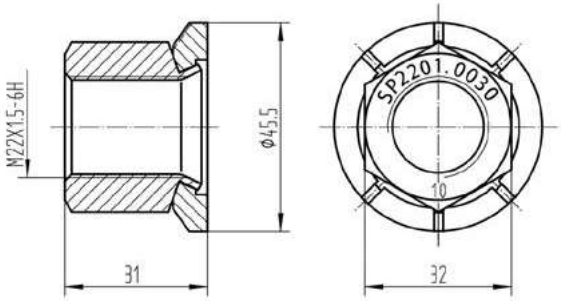

SP2201.0070

ГАЙКА

Оригинальные номера:

0374361151; 0004010672; 004459603; 004459603S1; 0252192210; 0252192710; 041036367; 042064102; 04459603; 0526054090

Полная высота: 52 mm
Размерность резьбы: M22x1.5
Размер под ключ: 33 mm

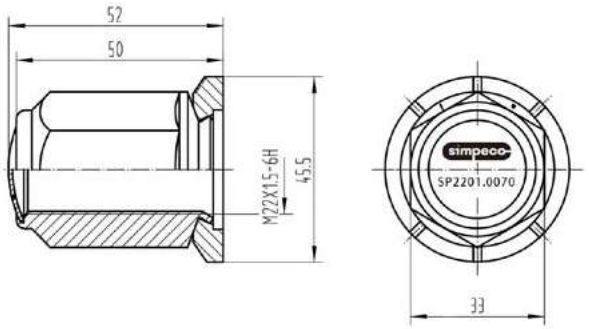

BPW

SP2201.0080

ГАЙКА

Оригинальные номера:

041800483; 0326054030; 06112220217; 06112220218; 06112220317; 06112220318; 06112290021; 074361022205; 326054030; 81455030006

Полная высота: 22 mm
Размерность резьбы: M22x1.5
Размер под ключ: 30 mm

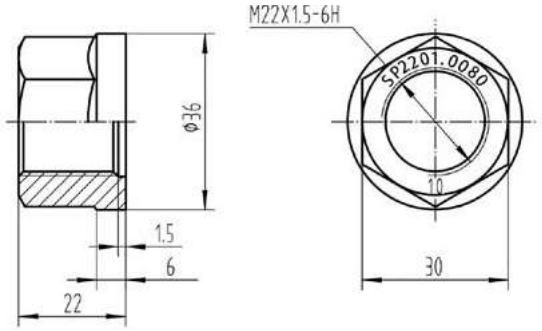

SCANIA

SP2201.0040

ГАЙКА

Оригинальные номера:

0243976; 1365510; 1749034; 2285273; 243956; 309200; 3186905

Полная высота: 27 mm
Размерность резьбы: 7/8"11BSF
Размер под ключ: 33 mm

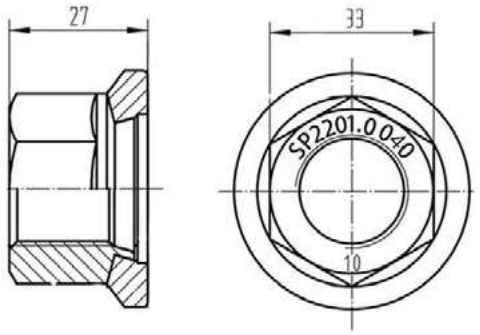

VOLVO

SP2201.0050

ГАЙКА

Оригинальные номера:

020551045; 20505221; 20546865; 20564695; 7421402076

Полная высота: 30 mm
Размерность резьбы: M22x1.5
Размер под ключ: 33 mm

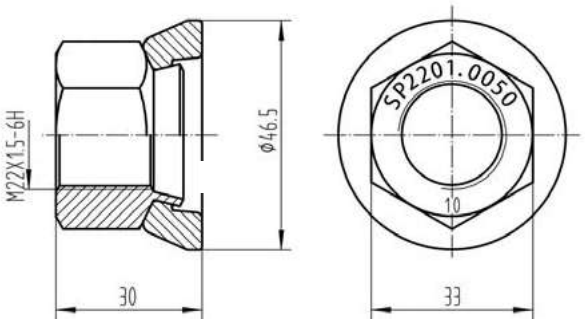

VOLVO

SP2201.0060

ГАЙКА

Оригинальные номера:

10838944; 943491

Полная высота: 34 mm
Размерность резьбы: 7/8"14UNF
Размер под ключ: 33 mm

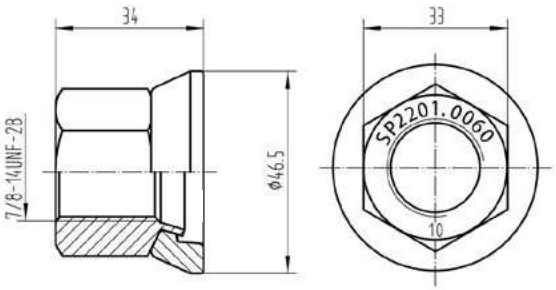

BPW

SP2202.0010

БОЛТ

Оригинальные номера:

017872; 0329633140; 0329633141

Полная высота: 100 mm
Высота под шляпкой: 89 mm
Размерность резьбы: M22x1.5
Длина резьбы: 48 mm

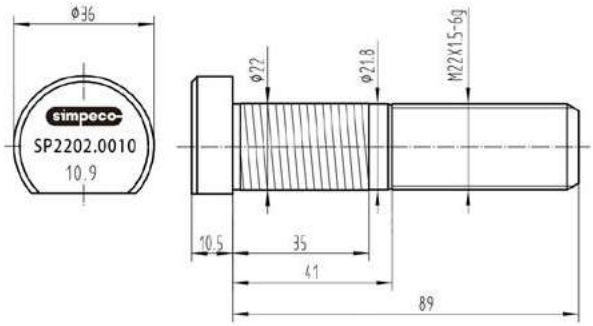

SP2202.0080

БОЛТ

Оригинальные номера:

329633110; 329633111

Полная высота: 91 mm
Высота под шляпкой: 80 mm
Размерность резьбы: M22x1.5
Длина резьбы: 36 mm

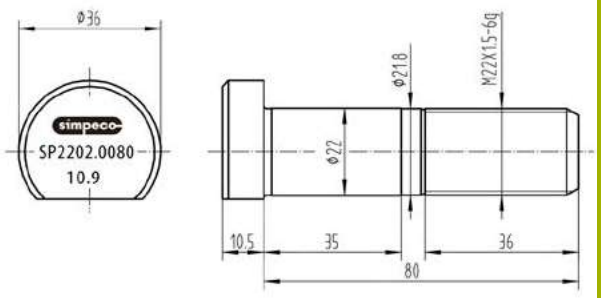

IVECO

SP2202.0090

БОЛТ

Оригинальные номера:

2475869; 42061641; 42064826; 42101367; 42117455

Полная высота: 119 mm
Высота под шляпкой: 110 mm
Размерность резьбы: M22x1.5
Длина резьбы: 40 mm

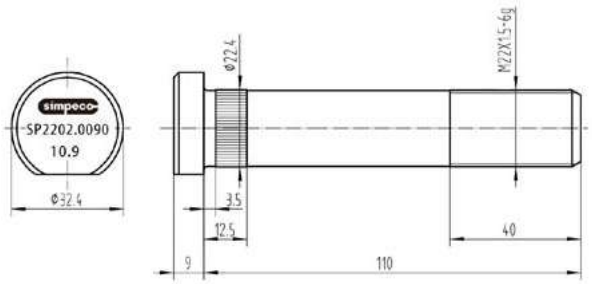

SP2202.0050

БОЛТ

Оригинальные номера:

81455010131; 81455010176

Полная высота: 121 mm
Высота под шляпкой: 110 mm
Размерность резьбы: M22x1.5
Длина резьбы: 40 mm

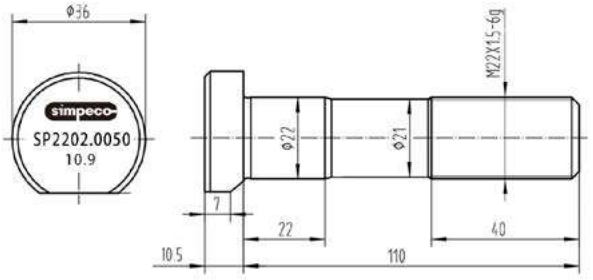

SP2202.0060

БОЛТ

Оригинальные номера:

81455010114; 81455010133; 81455010164; 81455010174

Полная высота: 88 mm
Высота под шляпкой: 77 mm
Размерность резьбы: M22x1.5
Длина резьбы: 38 mm

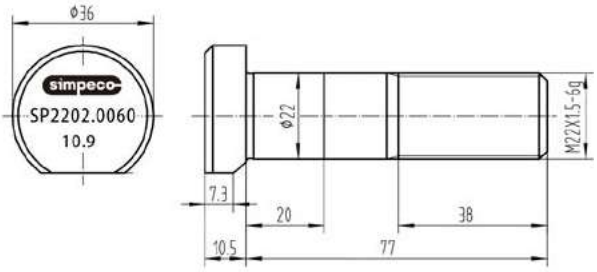

SP2202.0100

БОЛТ

Оригинальные номера:

0004013771; 3464010071; 3814010771S1; 3814010771S2; 81455010067; 81455010082; 81455010141; A0004013771

Полная высота: 121 mm
Высота под шляпкой: 110 mm
Размерность резьбы: M22x1.5
Длина резьбы: 38 mm

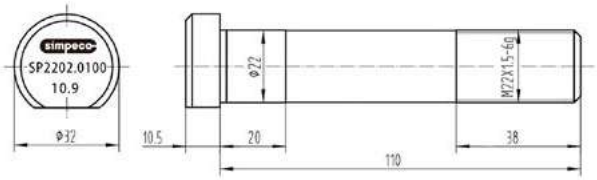

SAF

SP2202.0020

БОЛТ

Оригинальные номера:

1303107410; 1303107411; 1303107412; 1303107413; 1303107414

Полная высота: 95 mm
Высота под шляпкой: 83 mm
Размерность резьбы: M22x1.5
Длина резьбы: 46 mm

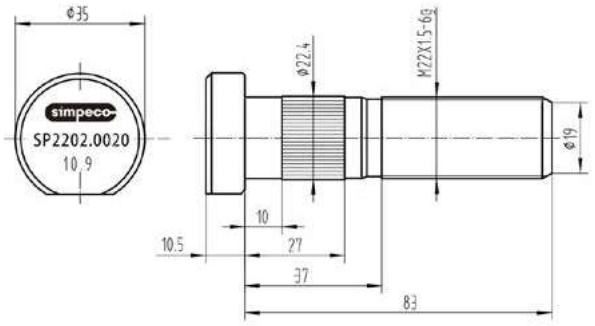

SP2202.0030

БОЛТ

Оригинальные номера:

1303111811

Полная высота: 79 mm
Высота под шляпкой: 68 mm
Размерность резьбы: M22x1.5
Длина резьбы: 37 mm

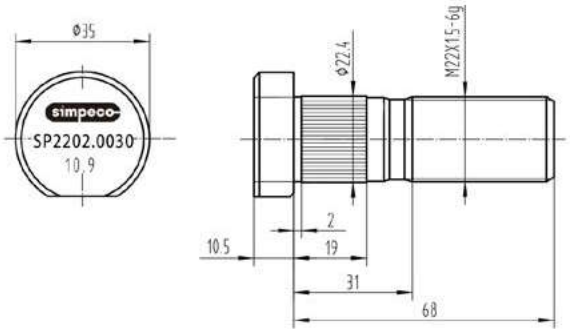

SP2202.0040

БОЛТ

Оригинальные номера:

1303112010

Полная высота: 98 mm
Высота под шляпкой: 83 mm
Размерность резьбы: M22x1.5
Длина резьбы: 52 mm

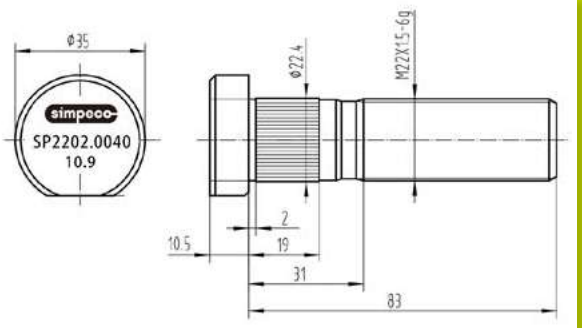

SP2202.0130

БОЛТ

Оригинальные номера:

1303107512

Полная высота: 104 mm
Высота под шляпкой: 93 mm
Размерность резьбы: M22x1.5
Длина резьбы: 56 mm

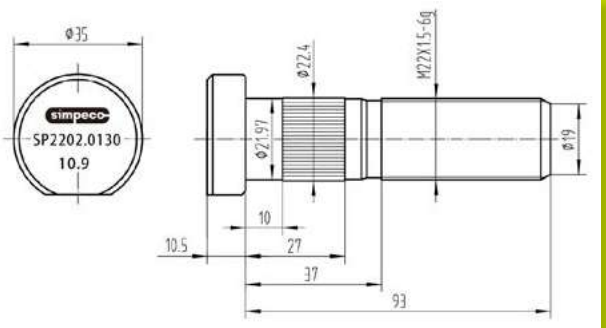

SCANIA

SP2202.0110

БОЛТ

Оригинальные номера:

1368693; 295953

Полная высота: 96 mm
Высота под шляпкой: 85 mm
Размерность резьбы: 7/8 11BSF
Длина резьбы: 61 mm

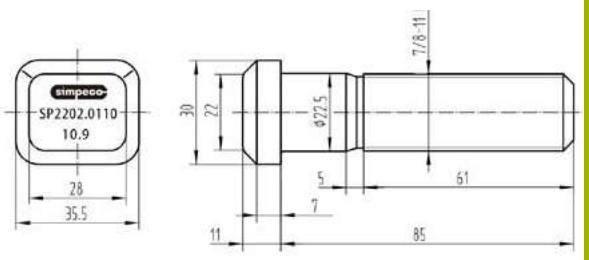

SP2202.0120

БОЛТ

Оригинальные номера:

1368690; 290062; 309201; 397266

Полная высота: 79 mm
Высота под шляпкой: 68 mm
Размерность резьбы: 7/8 11BSF
Длина резьбы: 44 mm

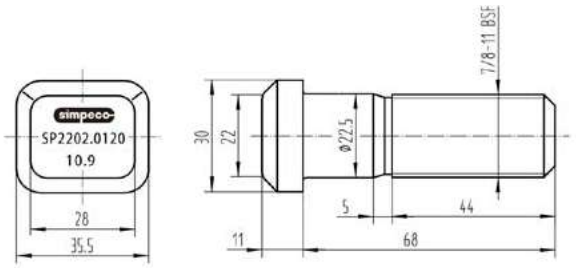

VOLVO

SP2202.0070

БОЛТ

Оригинальные номера:

20515517; 7420515517

Полная высота: 107 mm
Высота под шляпкой: 96 mm
Размерность резьбы: M22x1.5
Длина резьбы: 67 mm

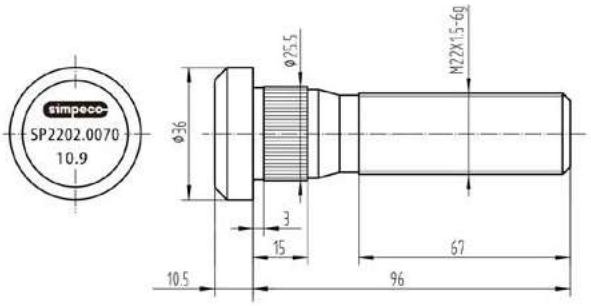

SP0501.0040

ВИНТ РЕЗЬБОВОЙ

Оригинальные номер: -

Состав:

Калибровочный болт	1	Сталь

SP0501.0140

ВТУЛКА 39 ММ (ДЛИННЫЙ ТИП) И НАПРАВЛЯЮЩАЯ 32*80 ММ

Оригинальные номер: K000697

Состав:

Направляющая - Ø 32 / 80 мм	1	Сталь, Резина
Резиновая втулка - Ø 39 мм	1	Сталь, Пластик

SP0501.0170

КОМПЛЕКТ ПОДШИПНИКОВ СУППОРТА

Оригинальные номер: -

Состав:

Игольчатый подшипник	2	Сталь, Пластик

SP0501.0330

Р/К НАПРАВЛЯЮЩИХ СУППОРТА

Оригинальные номер: II339680062

Состав:

Направляющая - Ø 36 / 145 мм	1	Сталь
Направляющая - Ø 34 / 80 мм	1	Сталь
Болт - M16 x 1.5 / 150 мм	1	Сталь
Болт - M16 x 1.5 / 85 мм	1	Сталь
Втулка - Ø 36 x 40 / 82 мм	1	Бронза
Резиновая втулка - Ø 34 x 40 / 50 мм	1	Резина

Пыльник (красный)	1	Силикон
Кольцо (белое)	1	Пластик
Крышка (черная)	1	Резина
Зажим	1	Сталь
Смазка (белая) - 5 гр	1	-
Смазка (зеленая) - 8 гр	1	-

SP0501.0360

ВТУЛКА И НАПРАВЛЯЮЩАЯ СУППОРТА 34*80 ММ

Оригинальные номер: -

Состав:

Направляющая - Ø 34 / 80 мм	1	Сталь
Резиновая втулка - Ø 34 x 40 / 50 мм	1	Резина
Смазка (зеленая) - 8 гр	1	-

SP0501.0480

НАПРАВЛЯЮЩАЯ СУППОРТА 34*80ММ С ВТУЛКОЙ И БОЛТОМ 85ММ

Оригинальные номер: II368470064

Состав:

Направляющая - Ø 34 / 80 мм	1	Сталь
Болт - M16 x 1.5 / 85 мм	1	Сталь
Резиновая втулка - Ø 34 x 40 / 50 мм	1	Резина
Смазка (зеленая) - 8 гр	1	-

SP0501.0040

ВИНТ РЕЗЬБОВОЙ

Оригинальные номер: -

Состав:

Калибровочный болт	1	Сталь

SP0501.0420

Р/К НАПРАВЛЯЮЩИХ СУППОРТА

Оригинальные номер: K001928

Состав:

Направляющая - Ø 30 / 99 мм	1	Сталь
Направляющая - Ø 30 / 72 мм	1	Сталь
Болт - M16 x 1.5 / 105 мм	1	Сталь
Болт - M16 x 1.5 / 75 мм	1	Сталь
Пыльник (красный)	2	Силикон

Кольцо (пластик)	1	Пластик
Втулка Ø 30 x 34 / 65 мм	1	Бронза
Втулка - Ø 30 x 34 / 20 мм	1	Сталь
Крышка - Ø 34 / 14 мм	2	Сталь
Смазка (белая) - 5 гр	1	-

SP0501.0030

МЕХАНИЗМ РЕГУЛИРОВКИ СУППОРТА

Оригинальные номер: -

Состав:

Регулирующий вал механизма	1	Сталь, Пластик

SP0501.0040

ВИНТ РЕЗЬБОВОЙ

Оригинальные номер: -

Состав:

Калибровочный болт	1	Сталь

SP0501.0060

ЦЕПЬ СУППОРТА

Оригинальные номер: -

Состав:

Цепь калибровочных валов	1	Сталь

SP0501.0070

КОМПЛЕКТ ПОДШИПНИКОВ СУППОРТА

Оригинальные номер: -

Состав:

Игольчатый подшипник	2	Сталь, Пластик

SP0501.0080

ПЯТАКИ И ПЫЛЬНИКИ СУППОРТА 69 ММ

Оригинальные номер: K000944

Состав:

Толкатель (74 мм)	2	Сталь, Силикон
Пыльник	2	Силикон
Втулка Ø 16 x 18 / 10 мм	2	Сталь
Смазка (белая) - 5 гр	1	-

SP0501.0090

ВАЛ МЕХАНИЗМА ПОДВОДА

Оригинальные номер: -

Состав:

Вал Шестерни	1	Сталь, Пластик

SP0501.0100

Р/К НАПРАВЛЯЮЩИХ СУППОРТА

Оригинальные номер: K067417K50

Состав:

Направляющая - Ø 36 / 114 мм	1	Сталь
Направляющая - Ø 32 / 80 мм	1	Сталь
Болт - M16 x 1.5 / 85 мм	1	Сталь
Болт - M16 x 1.5 / 80 мм	1	Сталь
Втулка - Ø 36 x 40 / 82 мм	1	Бронза
Резиновая втулка - Ø 39 мм	1	Сталь, Резина
Кольцо - Ø 35 мм	1	Сталь

Кольцо	1	Сталь
Пыльник (красный)	1	Силикон
Кольцо (белое)	1	Пластик
Крышка - Ø 40 / 14.5 мм	1	Сталь
Крышка	1	Сталь
Кольцо	1	Силикон
Смазка (белая) - 5 гр	1	-

SP0501.0120

НАПРАВЛЯЮЩАЯ СУППОРТА

Оригинальные номер: K000698

Состав:

Направляющая - Ø 32 / 80 мм	1	Сталь
Болт - M16 x 1.5 / 80 мм	1	Сталь
Резиновая втулка - Ø 39 мм	1	Сталь, Резина
Кольцо	1	Сталь

SP0501.0130

ПЫЛЬНИК И КОЛЬЦО СУППОРТА 85ММ

Оригинальные номер: 09.801.06.34.0

Состав:

Пыльник (красный)	1	Силикон
Кольцо (белое)	1	Пластик

SP0501.0140

ВТУЛКА 39 ММ (ДЛИННЫЙ ТИП) И НАПРАВЛЯЮЩАЯ 32*80 ММ

Оригинальные номер: K000697

Состав:

Направляющая - Ø 32 / 80 мм	1	Сталь
Резиновая втулка - Ø 39 мм	1	Сталь, Резина

SP0501.0150

ВТУЛКА 39 ММ (КОРОТКИЙ ТИП) И НАПРАВЛЯЮЩАЯ 32*80 ММ

Оригинальные номер: -

Состав:

Направляющая - Ø 32 / 80 мм	1	Сталь
Резиновая втулка - Ø 39 мм	1	Сталь, Резина

SP0501.0170

КОМПЛЕКТ ПОДШИПНИКОВ СУППОРТА

Оригинальные номер: -

Состав:

Игольчатый подшипник	2	Сталь, Пластик

SP0501.0180

КРЫШКА СУППОРТА БЕЗ ДАТЧИКА

Оригинальные номер: -

Состав:

Пластиковая крышка без датчика	1	Сталь, Пластик

SP0501.0220

Р/К НАПРАВЛЯЮЩИХ СУППОРТА

Оригинальные номер: 1906779

Состав:

Направляющая - Ø 36 / 114 мм	1	Сталь
Направляющая - Ø 32 / 84 мм	1	Сталь
Болт - M16 x 1.5 / 85 мм	1	Сталь
Болт - M16 x 1.5 / 80 мм	1	Сталь
Втулка - Ø 36 x 40 / 82 мм	1	Бронза
Пыльник (красный)	1	Силикон
Кольцо (белое)	1	Сталь
Резиновая втулка	1	Сталь, Резина

Пыльник (черный)	1	Силикон
Кольцо (красное)	1	Пластик
Крышка	1	Сталь
Кольцо	1	Силикон
Крышка - Ø 40 / 36.5 мм	1	Сталь
Крышка - Ø 40 / 14.5 мм	1	Сталь
Смазка (белая) - 5 гр	1	-
Смазка (зеленая) - 8 гр	1	-

SP0501.0230

НАПРАВЛЯЮЩАЯ СУППОРТА 32*80ММ С БОЛТОМ,ВТУЛКОЙ И КОЛПАЧКОМ

Оригинальные номер: 09.801.06.90.0

Состав:

Направляющая - Ø 32 / 80 мм	1	Сталь
Болт - M16 x 1.5 / 80 мм	1	Сталь
Резиновая втулка - Ø 35 мм	1	Сталь, Резина
Кольцо	1	Сталь

SP0501.0250

КОМПЛЕКТ ГАЕК ДЛЯ МЕХАНИЗМА РЕГУЛИРОВКИ СУППОРТА

Оригинальные номер: Z001548

Состав:

Адаптер регулировочного механизма	10	Сталь

SP0501.0260

Р/К НАПРАВЛЯЮЩИХ СУППОРТА

Оригинальные номер: K001532

Состав:

Направляющая - Ø 36 / 114 мм	1	Сталь
Направляющая - Ø 32 / 80 мм	1	Сталь
Болт - M16 x 1.5 / 85 мм	1	Сталь
Болт - M16 x 1.5 / 80 мм	1	Сталь
Втулка - Ø 36 x 40 / 82 мм	1	Бронза
Резиновая втулка - Ø 35 мм	1	Сталь, Резина

Пыльник (красный)	1	Силикон
Кольцо (белое)	1	Пластик
Крышка	1	Сталь
Кольцо	1	Силикон
Кольцо - Ø 35 мм	1	Сталь
Смазка (белая) - 5 гр	1	-

SP0501.0280

УПЛОТНИТЕЛЬНОЕ КОЛЬЦО КРЫШКИ СУППОРТА

Оригинальные номер: -

Состав:

Уплотнение крышки	1	Резина

SP0501.0290

ПЛАСТИНА

Оригинальные номер: -

Состав:

Пластина	1	Сталь

SP0501.0300

Р/К НАПРАВЛЯЮЩИХ СУППОРТА

Оригинальные номер: K000365

Состав:

Направляющая - Ø 36 / 114 мм	1	Сталь
Направляющая - Ø 32 / 80 мм	1	Сталь
Направляющая - Ø 34 / 80 мм	1	Сталь
Болт - M16 x 1.5 / 85 мм	2	Сталь
Болт - M16 x 1.5 / 80 мм	1	Сталь
Втулка - Ø 36 x 40 / 82 мм	1	Бронза
Резиновая втулка - Ø 34 x 40 / 50 мм	1	Резина
Резиновая втулка - Ø 39 мм	1	Сталь, Резина

Пыльник (красный)	1	Силикон
Кольцо (белое)	1	Пластик
Крышка	1	Сталь
Кольцо	1	Силикон
Крышка - Ø 40 / 11 мм	1	Сталь
Смазка (белая) - 5 гр	1	-
Смазка (зеленая) - 8 гр	1	-

SP0501.0310

НАПРАВЛЯЮЩАЯ СУППОРТА 32*80ММ, БОЛТ 80 ММ, ВТУЛКА 39 ММ (КОРОТКИЙ ТИП)

Оригинальные номер: 09.801.06.34.0

Состав:

Направляющая - Ø 32 / 80 мм	1	Сталь
Болт - M16 x 1.5 / 80 мм	1	Сталь
Резиновая втулка - Ø 39 мм	1	Сталь, Резина

SP0501.0330

Р/К НАПРАВЛЯЮЩИХ СУППОРТА

Оригинальные номер: II339680062

Состав:

Направляющая - Ø 36 / 145 мм	1	Сталь
Направляющая - Ø 34 / 80 мм	1	Сталь
Болт - M16 x 1.5 / 150 мм	1	Сталь
Болт - M16 x 1.5 / 85 мм	1	Сталь
Втулка - Ø 36 x 40 / 82 мм	1	Бронза
Резиновая втулка - Ø 34 x 40 / 50 мм	1	Резина

Пыльник (красный)	1	Силикон
Кольцо (белое)	1	Пластик
Крышка (черная)	1	Резина
Зажим	1	Сталь
Смазка (белая) - 5 гр	1	-
Смазка (зеленая) - 8 гр	1	-

SP0501.0350

ВТУЛКА 39 ММ (ДЛИННЫЙ ТИП)

Оригинальные номер: 02.1410.21.00

Состав:

Резиновая втулка - Ø 39 мм	1	Сталь, Резина

SP0501.0360

ВТУЛКА И НАПРАВЛЯЮЩАЯ СУППОРТА 34*80 ММ

Оригинальные номер: -

Состав:

Направляющая - Ø 34 / 80 мм	1	Сталь
Резиновая втулка - Ø 34 x 40 / 50 мм	1	Резина
Смазка (зеленая) - 8 гр	1	-

SP0501.0370

Р/К НАПРАВЛЯЮЩИХ СУППОРТА

Оригинальные номер: K000375

Состав:

Направляющая - Ø 36 / 114 мм	1	Сталь
Направляющая - Ø 32 / 80 мм	1	Сталь
Болт - M16 x 1.5 / 85 мм	1	Сталь
Болт - M16 x 1.5 / 80 мм	1	Сталь
Втулка - Ø 36 x 40 / 82 мм	1	Бронза
Резиновая втулка - Ø 39 мм	1	Сталь, Резина

Кольцо	1	Сталь
Пыльник (красный)	1	Силикон
Кольцо (белое)	1	Пластик
Крышка	1	Сталь
Кольцо	1	Силикон
Смазка (белая) - 5 гр	1	-

SP0501.0460

Р/К СУППОРТА: ПЛАСТИНА, ПАЛЕЦ И 2 КРЕПЛЕНИЯ

Оригинальные номер: -

Состав:

Пластина	1	Сталь
Штифт корпуса вала	1	Сталь
Зажим корпус вала направляющих	2	Сталь

SP0501.0470

РЕМКОМПЛЕКТ КОРПУСА ЦИЛИНДРОВ СУППОРТА С БОЛТАМИ

Оригинальные номер: -

Состав:

Корпус вала	1	Сталь
Основание подшипника рычага суппорта	1	Сталь
Калибровочный болт	2	Сталь

Вал рычага суппорта	1	Сталь
Зажим вала суппорта	2	Сталь
Пружина механизма суппорта	1	Сталь

SP0501.0480

НАПРАВЛЯЮЩАЯ СУППОРТА 34*80ММ С ВТУЛКОЙ И БОЛТОМ 85ММ

Оригинальные номер: II368470064

Состав:

Направляющая - Ø 34 / 80 мм	1	Сталь
Болт - M16 x 1.5 / 85 мм	1	Сталь
Резиновая втулка - Ø 34 x 40 / 50 мм	1	Резина
Смазка (зеленая) - 8 гр	1	-

SP0501.0490

ШЕСТЕРНЯ

Оригинальные номер: -

Состав:

Шестерня механизма	1	Сталь

SP0501.0500

КРЫШКА СУППОРТА С ДАТЧИКОМ (3 КОНТ)

Оригинальные номер: -

Состав:

Пластиковая крышка с датчиком трех проводов	1	Сталь, Пластик

SP0501.0520

КРЫШКА С ДАТЧИКОМ (3 КОНТ, ТИП MERCEDES)

Оригинальные номер: -

Состав:

Пластиковая крышка с датчиком трех проводов	1	Сталь, Пластик

SP0501.0530

ПЛАСТИКОВАЯ КРЫШКА СУППОРТА (3 КОНТ, ТИП MAN)

Оригинальные номер: -

Состав:

Пластиковая крышка с датчиком трех проводов (Тип MAN)	1	Сталь, Пластик

SP0501.0010

ПЯТАКИ И ПЫЛЬНИКИ СУППОРТА 69 ММ

Оригинальные номер: K001300

Состав:

Толкатель (69 мм)	2	Сталь, Силиконн
Пыльник	2	Силиконн
Втулка Ø 16 x 18 / 10 мм	2	Сталь
Смазка (белая) - 5 гр	1	-

SP0501.0020

Р/К НАПРАВЛЯЮЩИХ СУППОРТА

Оригинальные номер: K000472

Состав:

Направляющая - Ø 36 / 114 мм	1	Сталь
Направляющая - Ø 32 / 80 мм	1	Сталь
Болт - M16 x 1.5 / 85 мм	1	Сталь
Болт - M16 x 1.5 / 80 мм	1	Сталь
Втулка - Ø 36 x 40 / 82 мм	1	Бронза
Резиновая втулка - Ø 39 мм	1	Сталь, Резина

Кольцо	1	Сталь
Пыльник (красный)	1	Силиконн
Кольцо (белое)	1	Пластик
Крышка - Ø 40 / 14.5 мм	1	Сталь
Смазка (белая) - 5 гр	1	-

SP0501.0030

МЕХАНИЗМ РЕГУЛИРОВКИ СУППОРТА

Оригинальные номер: -

Состав:

Регулирующий вал механизма	1	Сталь, Пластик

SP0501.0040

ВИНТ РЕЗЬБОВОЙ

Оригинальные номер: -

Состав:

Калибровочный болт	1	Сталь

SP0501.0050

Р/К НАПРАВЛЯЮЩИХ СУППОРТА

Оригинальные номер: K004100

Состав:

Направляющая - Ø 36 / 114 мм	1	Сталь
Направляющая - Ø 36 / 64 мм	1	Сталь
Болт - M16 x 1.5 / 85 мм	1	Сталь
Болт - M16 x 1.5 / 70 мм	1	Сталь
Втулка - Ø 36 x 40 / 82 мм	1	Бронза
Втулка - Ø 36 x 40 / 20 мм	1	Сталь

Пыльник (красный)	2	Силикон
Кольцо (белое)	2	Пластик
Крышка - Ø 40 / 24.5 мм	1	Сталь
Крышка - Ø 40 / 14.5 мм	1	Сталь
Смазка (белая) - 5 гр	2	-

SP0501.0060

ЦЕПЬ СУППОРТА

Оригинальные номер: -

Состав:

Цепь калибровочных валов	1	Сталь

SP0501.0070

КОМПЛЕКТ ПОДШИПНИКОВ СУППОРТА

Оригинальные номер: -

Состав:

Игольчатый подшипник	2	Сталь, Пластик

SP0501.0080

ПЯТАКИ И ПЫЛЬНИКИ СУППОРТА 69 ММ

Оригинальные номер: K000944

Состав:

Толкатель (74 мм)	2	Сталь, Силикон
Пыльник	2	Силикон
Втулка Ø 16 x 18 / 10 мм	2	Сталь
Смазка (белая) - 5 гр	1	-

SP0501.0090

ВАЛ МЕХАНИЗМА ПОДВОДА

Оригинальные номер: -

Состав:

Вал Шестерни	1	Сталь, Пластик

SP0501.0100

Р/К НАПРАВЛЯЮЩИХ СУППОРТА

Оригинальные номер: K067417K50

Состав:

Направляющая - Ø 36 / 114 мм	1	Сталь
Направляющая - Ø 32 / 80 мм	1	Сталь
Болт - M16 x 1.5 / 85 мм	1	Сталь
Болт - M16 x 1.5 / 80 мм	1	Сталь
Втулка - Ø 36 x 40 / 82 мм	1	Бронза
Резиновая втулка - Ø 39 мм	1	Сталь, Резина
Кольцо - Ø 35 мм	1	Сталь

Кольцо	1	Сталь
Пыльник (красный)	1	Силикон
Кольцо (белое)	1	Пластик
Крышка - Ø 40 / 14.5 мм	1	Сталь
Крышка	1	Сталь
Кольцо	1	Силикон
Смазка (белая) - 5 гр	1	-

SP0501.0110

Р/К НАПРАВЛЯЮЩИХ СУППОРТА С БОЛТАМИ

Оригинальные номер: K001915

Состав:

Направляющая - Ø 36 / 114 мм	1	Сталь
Направляющая - Ø 32 / 80 мм	1	Сталь
Болт - M16 x 1.5 / 85 мм	1	Сталь
Болт - M16 x 1.5 / 80 мм	1	Сталь
Втулка - Ø 36 x 40 / 82 мм	1	Бронза

Резиновая втулка - Ø 39 мм	1	Сталь, Резина
Пыльник (красный)	1	Силикон
Кольцо (белое)	1	Пластик
Крышка - Ø 40 / 14.5 мм	1	Сталь
Смазка (белая) - 5 гр	1	-

SP0501.0160

КОМПЛЕКТ КРЫШЕК 40*14,5 ММ

Оригинальные номер: -

Состав:

Крышка - Ø 40 / 14.5 мм	5	Сталь

SP0501.0170

КОМПЛЕКТ ПОДШИПНИКОВ СУППОРТА

Оригинальные номер: -

Состав:

Игольчатый подшипник	2	Сталь, Пластик

SP0501.0180

КРЫШКА СУППОРТА БЕЗ ДАТЧИКА

Оригинальные номер: -

Состав:

Пластиковая крышка без датчика	1	Сталь, Пластик

SP0501.0190

Р/К НАПРАВЛЯЮЩЕЙ СУППОРТА 36*64ММ С БОЛТОМ 70 ММ

Оригинальные номер: -

Состав:

Направляющая - Ø 36 / 64 мм	1	Сталь
Болт - M16 x 1.5 / 70 мм	1	Сталь
Втулка - Ø 36 x 40 / 20 мм	1	Сталь
Пыльник (красный)	1	Силикон

Кольцо (белое)	1	Пластик
Крышка - Ø 40 / 24.5 мм	1	Сталь
Смазка (белая) - 5 гр	1	-

SP0501.0200

РЫЧАГ СУППОРТА

Оригинальные номер: -

Состав:

Рычаг	1	Сталь

SP0501.0210

КОМПЛЕКТ КРЫШЕК 40*24,5 ММ

Оригинальные номер: -

Состав:

Крышка - Ø 40 / 24.5 мм	5	Сталь

SP0501.0220

Р/К НАПРАВЛЯЮЩИХ СУППОРТА

Оригинальные номер: 1906779

Состав:

Направляющая - Ø 36 / 114 мм	1	Сталь
Направляющая - Ø 32 / 84 мм	1	Сталь
Болт - M16 x 1.5 / 85 мм	1	Сталь
Болт - M16 x 1.5 / 80 мм	1	Сталь
Втулка - Ø 36 x 40 / 82 мм	1	Бронза
Пыльник (красный)	1	Силикон
Кольцо (белое)	1	Сталь
Резиновая втулка	1	Сталь, Резина

Пыльник (черный)	1	Силикон
Кольцо (красное)	1	Пластик
Крышка	1	Сталь
Кольцо	1	Силикон
Крышка - Ø 40 / 36.5 мм	1	Сталь
Крышка - Ø 40 / 14.5 мм	1	Сталь
Смазка (белая) - 5 гр	1	-
Смазка (зеленая) - 8 гр	1	-

SP0501.0240

Р/К КОРПУСА ЦИЛИНДРОВ СУППОРТА

Оригинальные номер: -

Состав:

Корпус вала	1	Сталь
Калибровочный болт	2	Сталь
Основание подшипника рычага суппорта	1	Сталь
Пружина механизма суппорта	1	Сталь

SP0501.0280

УПЛОТНИТЕЛЬНОЕ КОЛЬЦО КРЫШКИ СУППОРТА

Оригинальные номер: -

Состав:

Уплотнение крышки	1	Резина

SP0501.0300

Р/К НАПРАВЛЯЮЩИХ СУППОРТА

Оригинальные номер: K000365

Состав:

Направляющая - Ø 36 / 114 мм	1	Сталь
Направляющая - Ø 32 / 80 мм	1	Сталь
Направляющая - Ø 34 / 80 мм	1	Сталь
Болт - M16 x 1.5 / 85 мм	2	Сталь
Болт - M16 x 1.5 / 80 мм	1	Сталь
Втулка - Ø 36 x 40 / 82 мм	1	Бронза
Резиновая втулка - Ø 34 x 40 / 50 мм	1	Резина
Резиновая втулка - Ø 39 мм	1	Сталь, Резина

Пыльник (красный)	1	Силикон
Кольцо (белое)	1	Пластик
Крышка	1	Сталь
Кольцо	1	Силикон
Крышка - Ø 40 / 11 мм	1	Сталь
Смазка (белая) - 5 гр	1	-
Смазка (зеленая) - 8 гр	1	-

SP0501.0320

КРЫШКА ТОЛКАТЕЛЕЙ СУППОРТА С БОЛТАМИ

Оригинальные номер: K067417K50

Состав:

Крышка суппорта	1	Сталь
Болт короткий	6	Сталь
Болт длинный	2	Сталь

SP0501.0340

КРЫШКА ТОЛКАТЕЛЕЙ СУППОРТА С БОЛТАМИ

Оригинальные номер: K001915

Состав:

Крышка суппорта	1	Сталь

SP0501.0380

КОРПУС ЦИЛИНДРОВ СУППОРТА С ПРУЖИНОЙ

Оригинальные номер: -

Состав:

Корпус вала	1	Сталь
Пружина корпуса вала	1	Сталь

SP0501.0390

РЕМКОМПЛЕКТ КОРПУСА ЦИЛИНДРОВ СУППОРТА С БОЛТАМИ

Оригинальные номер: -

Состав:

Корпус вала	1	Сталь
Основание подшипника рычага суппорта	1	Сталь
Калибровочный болт	2	Сталь

Вал рычага суппорта	1	Сталь
Зажим вала суппорта	2	Сталь
Пружина механизма суппорта	1	Сталь

SP0501.0400

РЫЧАГ СУППОРТА (12°)

Оригинальные номер: -

Состав:

Рычаг суппорта - (12°)	1	Сталь

SP0501.0410

РЫЧАГ СУППОРТА (0°)

Оригинальные номер: -

Состав:

Рычаг суппорта - прямой (0°)	1	Сталь

SP0501.0430

РЫЧАГ СУППОРТА

Оригинальные номер: -

Состав:

Рычаг суппорта	1	Сталь

SP0501.0450

КОМПЛЕКТ КРЫШЕК 40*11 ММ

Оригинальные номер: -

Состав:

Крышка - Ø 40 / 11 мм	5	Сталь

SP0501.0490

ШЕСТЕРНЯ

Оригинальные номер: -

Состав:

Шестерня механизма	1	Сталь

SP0501.0500

КРЫШКА СУППОРТА С ДАТЧИКОМ (3 КОНТ)

Оригинальные номер: -

Состав:

Пластиковая крышка с датчиком трех проводов	1	Сталь, Пластик

SP0501.0510

Р/К СУППОРТА (ПОЛНЫЙ КОМПЛЕКТ)

Оригинальные номер: -

Состав:

Комплект толкателей и пыльников суппорта (69 мм)	1	Сталь, Силикон
Корпус вала	1	Сталь
Рычаг	1	Сталь
Комплект игольчатых подшипников	1	Сталь, Пластик
Цепь калибровочных валов	1	Сталь

Регулирующий вал механизма	1	Сталь, Пластик
Вал Шестерни	1	Сталь, Пластик
Калибровочный болт	2	Сталь
Смазка (белая) - 5 гр	1	-

SP0501.0520

КРЫШКА С ДАТЧИКОМ (3 КОНТ, ТИП MERCEDES)

Оригинальные номер: -

Состав:

Пластиковая крышка с датчиком трех проводов	1	Сталь, Пластик

KNORR SN6... / SN7... / SK7...

SP0501.0530

ПЛАСТИКОВАЯ КРЫШКА СУППОРТА (3 КОНТ, ТИП MAN)

Оригинальные номер: -

Состав:

Пластиковая крышка с датчиком трех проводов (Тип MAN)	1	Сталь, Пластик

KNORR SL7... / SM7... / ST7...

SP0501.0030

МЕХАНИЗМ РЕГУЛИРОВКИ СУППОРТА

Оригинальные номер: -

Состав:

Регулирующий вал механизма	1	Сталь, Пластик

SP0501.0060

ЦЕПЬ СУППОРТА

Оригинальные номер: -

Состав:

Цепь калибровочных валов	1	Сталь

SP0501.0110

Р/К НАПРАВЛЯЮЩИХ СУППОРТА С БОЛТАМИ

Оригинальные номер: K001915

Состав:

Направляющая - Ø 36 / 114 мм	1	Сталь
Направляющая - Ø 32 / 80 мм	1	Сталь
Болт - M16 x 1.5 / 85 мм	1	Сталь
Болт - M16 x 1.5 / 80 мм	1	Сталь
Втулка - Ø 36 x 40 / 82 мм	1	Бронза

Резиновая втулка - Ø 39 мм	1	Сталь, Резина
Пыльник (красный)	1	Силикон
Кольцо (белое)	1	Пластик
Крышка - Ø 40 / 14.5 мм	1	Сталь
Смазка (белая) - 5 гр	1	-

SP0501.0160

КОМПЛЕКТ КРЫШЕК 40*14,5 ММ

Оригинальные номер: -

Состав:

Крышка - Ø 40 / 14.5 мм	5	Сталь

SP0501.0180

КРЫШКА СУППОРТА БЕЗ ДАТЧИКА

Оригинальные номер: -

Состав:

Пластиковая крышка без датчика	1	Сталь, Пластик

SP0501.0320

КРЫШКА ТОЛКАТЕЛЕЙ СУППОРТА С БОЛТАМИ

Оригинальные номер: -

Состав:

Крышка суппорта	1	Сталь
Болт короткий	6	Сталь
Болт длинный	2	Сталь

SP0501.0380

КОРПУС ЦИЛИНДРОВ СУППОРТА С ПРУЖИНОЙ

Оригинальные номер: -

Состав:

Корпус вала	1	Сталь
Пружина корпуса вала	1	Сталь

SP0501.0440

ПЯТАКИ И ПЫЛЬНИКИ СУППОРТА 69 ММ

Оригинальные номер: -

Состав:

Толкатель (69 мм)	2	Сталь, Силикон
Пыльник	2	Силикон
Втулка - Ø 15 x 17 / 8 мм	2	Сталь
Смазка (белая) - 5 гр	1	-

SP0501.0490

ШЕСТЕРНЯ

Оригинальные номер: -

Состав:

Шестерня механизма	1	Сталь

SP0501.0520

КРЫШКА С ДАТЧИКОМ (3 КОНТ, ТИП MERCEDES)

Оригинальные номер: -

Состав:

Пластиковая крышка с датчиком трех проводов	1	Сталь, Пластик

KNORR SL7... / SM7... / ST7...

SP0501.0530

ПЛАСТИКОВАЯ КРЫШКА СУППОРТА (3 КОНТ, ТИП MAN)

Оригинальные номер: -

Состав:

Пластиковая крышка с датчиком трех проводов (Тип MAN)	1	Сталь, Пластик

WABCO MAXX 22

SP0502.0080

КОМПЛЕКТ ПЫЛЬНИКОВ И КОЛЕЦ

Оригинальные номер: -

Состав:

Корпус вала	1	Силикон
Пыльник (зеленый)	2	Силикон
Кольцо	2	Сталь

WABCO MAXX 22

SP0502.0090

РЕМКОМПЛЕКТ СУППОРТА

Оригинальные номер: 640 322 926 2

Состав:

Направляющая - Ø 38 / 118 мм	1	Сталь
Направляющая - Ø 37,7 / 76 мм	1	Сталь
Болт - M16 x 1.5 / 120 мм	1	Сталь
Болт - M16 x 1.5 / 80 мм	1	Сталь
Втулка - Ø 42 - 38 / 35 мм	3	Бронза
Крышка - Ø 42 / 17 мм	2	Сталь

Толкатель	1	Силикон
Пыльник (зеленый)	2	Силикон
Кольцо	2	Сталь
Крышка	1	Резина
Смазка (белая) - 5 гр	1	-

WABCO PAN 17

SP0502.0010

ПОДШИПНИКИ

Оригинальные номер: -

Состав:

Игольчатый подшипник	2	Сталь, Пластик

SP0502.0050

КОМПЛЕКТ ПРОКЛАДКИ И УПЛОТНИТЕЛЬНЫХ КОЛЕЦ

Оригинальные номер: -

Состав:

Прокладка	1	Сталь, Резина
Уплотнение	1	Сталь, Резина
Крышка	1	Резина
Болт	8	Сталь

SP0502.0060

РЫЧАГ СУППОРТА

Оригинальные номер: -

Состав:

Рычаг суппорта	1	Сталь

SP0502.0110

ПОЛНЫЙ КОМПЛЕКТ МЕХАНИЗМА РЕГУЛИРОВКИ СУППОРТА СО ШТЫРЕМ

Оригинальные номер: -

Состав:

Комплект механизма регулировки - короткий (со штырем)	1	Сталь
Корпус вала	1	Сталь

WABCO PAN 17

SP0502.0120

Р/К НАПРАВЛЯЮЩИХ СУППОРТА

Оригинальные номер: 12 999 699

Состав:

Направляющая - Ø 30 / 91 мм	1	Сталь
Направляющая - Ø 30 / 77 мм	1	Сталь
Болт - M16 x 1.5 / 90 мм	1	Сталь
Болт - M16 x 1.5 / 70 мм	1	Сталь
Втулка - Ø 30 x 34 / 20 мм	2	Сталь

Втулка - Ø 30 x 34 / 25 мм	1	Сталь
Крышка - Ø 34 / 17 мм	2	Сталь
Толкатель	1	Силикон
Пыльник	2	Силикон
Смазка (белая) - 5 гр	1	-

WABCO PAN 19-1

SP0502.0010

ПОДШИПНИКИ

Оригинальные номер: -

Состав:

Игольчатый подшипник	2	Сталь, Пластик

SP0502.0030

ПОЛНЫЙ КОМПЛЕКТ МЕХАНИЗМА РЕГУЛИРОВКИ СУППОРТА (СО ШТЫРЕМ)

Оригинальные номер: -

Состав:

Комплект механизма регулировки - длинный (со штырем)	1	Сталь
Корпус вала	1	Сталь

SP0502.0050

КОМПЛЕКТ ПРОКЛАДКИ И УПЛОТНИТЕЛЬНЫХ КОЛЕЦ

Оригинальные номер: -

Состав:

Прокладка	1	Сталь, Резина
Уплотнение	1	Сталь, Резина
Крышка	1	Резина
Болт	8	Сталь

SP0502.0060

РЫЧАГ СУППОРТА

Оригинальные номер: -

Состав:

Рычаг суппорта	1	Сталь

SP0502.0070

Р/К НАПРАВЛЯЮЩИХ СУППОРТА

Оригинальные номер: 12 999 738

Состав:

Направляющая - Ø 38 / 118 мм	1	Сталь
Направляющая - Ø 37,7 / 76 мм	1	Сталь
Болт - M16 x 1.5 / 120 мм	1	Сталь
Болт - M16 x 1.5 / 80 мм	1	Сталь
Втулка Ø 38 x 42 / 30 мм	3	Сталь
Крышка - Ø 42 / 28 мм	2	Сталь

Крышка - Ø 42 / 17 мм	2	Сталь
Толкатель	1	Силикон
Пыльник (белый)	2	Силикон
Пыльник (зеленый)	2	Силикон
Кольцо	4	Сталь
Смазка (белая) - 5 гр	1	-

SP0502.0100

РЕЗЬБОВОЙ БОЛТ 91 ММ

Оригинальные номер: -

Состав:

Калибровочный болт - 91 мм	1	Сталь

SP0502.0010

ПОДШИПНИКИ

Оригинальные номер: -

Состав:

Игольчатый подшипник	2	Сталь, Пластик

SP0502.0030

ПОЛНЫЙ КОМПЛЕКТ МЕХАНИЗМА РЕГУЛИРОВКИ СУППОРТА (СО ШТЫРЕМ)

Оригинальные номер: -

Состав:

Комплект механизма регулировки - длинный (со штырем)	1	Сталь
Корпус вала	1	Сталь

SP0502.0040

Р/К НАПРАВЛЯЮЩИХ СУППОРТА

Оригинальные номер: 12.999.776

Состав:

Направляющая - Ø 38 / 118 мм	1	Сталь
Направляющая - Ø 37,7 / 76 мм	1	Сталь
Болт - M16 x 1.5 / 120 мм	1	Сталь
Болт - M16 x 1.5 / 80 мм	1	Сталь
Втулка Ø 38 x 42 / 30 мм	3	Сталь
Кольцо	2	Сталь

Крышка - Ø 42 / 28 мм	1	Сталь
Крышка - Ø 42 / 17 мм	1	Сталь
Толкатель	1	Силикон
Пыльник (зеленый)	2	Силикон
Смазка (белая) - 5 гр	1	-

SP0502.0050

КОМПЛЕКТ ПРОКЛАДКИ И УПЛОТНИТЕЛЬНЫХ КОЛЕЦ

Оригинальные номер: -

Состав:

Прокладка	1	Сталь, Резина
Уплотнение	1	Сталь, Резина
Крышка	1	Резина
Болт	8	Сталь

SP0502.0060

РЫЧАГ СУППОРТА

Оригинальные номер: -

Состав:

Рычаг суппорта	1	Сталь

SP0502.0070

Р/К НАПРАВЛЯЮЩИХ СУППОРТА

Оригинальные номер: 12 999 738

Состав:

Направляющая - Ø 38 / 118 мм	1	Сталь
Направляющая - Ø 37,7 / 76 мм	1	Сталь
Болт - M16 x 1.5 / 120 мм	1	Сталь
Болт - M16 x 1.5 / 80 мм	1	Сталь
Втулка Ø 38 x 42 / 30 мм	3	Сталь
Крышка - Ø 42 / 28 мм	2	Сталь

Крышка - Ø 42 / 17 мм	2	Сталь
Толкатель	1	Силикон
Пыльник (белый)	2	Силикон
Пыльник (зеленый)	2	Силикон
Кольцо	4	Сталь
Смазка (белая) - 5 гр	1	-

SP0502.0080

КОМПЛЕКТ ПЫЛЬНИКОВ И КОЛЕЦ

Оригинальные номер: -

Состав:

Толкатель	1	Силикон
Пыльник (зеленый)	2	Силикон
Кольцо	2	Сталь

SP0502.0100

РЕЗЬБОВОЙ БОЛТ 91 ММ

Оригинальные номер: -

Состав:

Калибровочный болт - 91 мм	1	Сталь

SP0502.0010

ПОДШИПНИКИ

Оригинальные номер: -

Состав:

Игольчатый подшипник	2	Сталь, Пластик

SP0502.0030

ПОЛНЫЙ КОМПЛЕКТ МЕХАНИЗМА РЕГУЛИРОВКИ СУППОРТА (СО ШТЫРЕМ)

Оригинальные номер: -

Состав:

Комплект механизма регулировки - длинный (со штырем)	1	Сталь
Корпус вала	1	Сталь

SP0502.0040

Р/К НАПРАВЛЯЮЩИХ СУППОРТА

Оригинальные номер: 12.999.776

Состав:

Направляющая - Ø 38 / 118 мм	1	Сталь
Направляющая - Ø 37,7 / 76 мм	1	Сталь
Болт - M16 x 1.5 / 120 мм	1	Сталь
Болт - M16 x 1.5 / 80 мм	1	Сталь
Втулка Ø 38 x 42 / 30 мм	3	Сталь
Кольцо	2	Сталь

Крышка - Ø 42 / 28 мм	1	Сталь
Крышка - Ø 42 / 17 мм	1	Сталь
Толкатель	1	Силикон
Пыльник (зеленый)	2	Силикон
Смазка (белая) - 5 гр	1	-

SP0502.0050

КОМПЛЕКТ ПРОКЛАДКИ И УПЛОТНИТЕЛЬНЫХ КОЛЕЦ

Оригинальные номер: -

Состав:

Прокладка	1	Сталь, Резина
Уплотнение	1	Сталь, Резина
Крышка	1	Резина
Болт	8	Сталь

SP0502.0060

РЫЧАГ СУППОРТА

Оригинальные номер: -

Состав:

Рычаг суппорта	1	Сталь

SP0502.0070

Р/К НАПРАВЛЯЮЩИХ СУППОРТА

Оригинальные номер: 12 999 738

Состав:

Направляющая - Ø 38 / 118 мм	1	Сталь
Направляющая - Ø 37,7 / 76 мм	1	Сталь
Болт - M16 x 1.5 / 120 мм	1	Сталь
Болт - M16 x 1.5 / 80 мм	1	Сталь
Втулка Ø 38 x 42 / 30 мм	3	Сталь
Крышка - Ø 42 / 28 мм	2	Сталь

Крышка - Ø 42 / 17 мм	2	Сталь
Толкатель	1	Силикон
Пыльник (белый)	2	Силикон
Пыльник (зеленый)	2	Силикон
Кольцо	4	Сталь
Смазка (белая) - 5 гр	1	-

SP0502.0080

КОМПЛЕКТ ПЫЛЬНИКОВ И КОЛЕЦ

Оригинальные номер: -

Состав:

Толкатель	1	Силикон
Пыльник (зеленый)	2	Силикон
Кольцо	2	Сталь

SP0502.0100

РЕЗЬБОВОЙ БОЛТ 91 ММ

Оригинальные номер: -

Состав:

Калибровочный болт - 91 мм	1	Сталь

SP0504.0010

Р/К НАПРАВЛЯЮЩИХ СУППОРТА

Оригинальные номер: -

Состав:

Направляющая - Ø 37 / 123 мм	1	Сталь
Направляющая - Ø 36 / 70 мм	1	Сталь
Болт - M16 x 1.5 / 100 мм	1	Сталь
Болт - M16 x 1.5 / 70 мм	1	Сталь
Крышка	2	Пластик
Втулка - Ø 41 x 37 / 73 мм	1	Бронза

Втулка - Ø 41 x 37 / 30 мм	1	Бронза
Пыльник	2	Силикон
Кольцо	2	Пластик
Кольцо - Ø 36 / 3.5 мм	1	Резина
Заглушка	1	Резина
Смазка (белая) - 5 гр	2	-

SP0504.0020

Р/К СУППОРТА: ПЯТАКИ, ПЫЛЬНИКИ И ЗАЖИМЫ

Оригинальные номер: 09.801.07.63.0

Состав:

Толкатель	2	Сталь
Пыльник	2	Силикон
Зажим	2	Сталь
Зажим	2	Сталь

SP0504.0030

КОМПЛЕКТ ПОДШИПНИКОВ

Оригинальные номер: -

Состав:

Игольчатый подшипник	2	Сталь, Пластик

SP0504.0040

Р/К МЕХАНИЗМА СУППОРТА (ПОЛНЫЙ КОМПЛЕКТ) СО ШТЫРЕМ

Оригинальные номер: -

Состав:

Комплект толкателей и пыльников суппорта	1	Сталь, Силикон
Комплект крышка суппорта	1	Сталь
Регулирующий вал механизма	1	Сталь
Корпус подшипников механизма суппорта	1	Сталь
Шайба механизма суппорта	1	Сталь
Корпус вала	1	Сталь

Рычаг суппорта	1	Сталь
Корпус подшипников суппорта	1	Сталь
Корпус механизма суппорта	1	Сталь
Комплект игольчатых подшипников	1	Сталь, Пластик
Комплект игольчатых подшипников	1	Сталь, Пластик

SP0504.0050

РЕМКОМПЛЕКТ КРЫШКИ СУППОРТА С 8 БОЛТАМИ 16 ММ

Оригинальные номер: -

Состав:

Крышка с механизмом	1	Сталь
Болт - M8 x 1,25 / 16 мм	8	Сталь
Шайба	1	Сталь

BPW TSB 4309/TSB 4312

SP0504.0010

Р/К НАПРАВЛЯЮЩИХ СУППОРТА

Оригинальные номер: -

Состав:

Направляющая - Ø 37 / 123 мм	1	Сталь
Направляющая - Ø 36 / 70 мм	1	Сталь
Болт - M16 x 1.5 / 100 мм	1	Сталь
Болт - M16 x 1.5 / 70 мм	1	Сталь
Крышка	2	Пластик
Втулка - Ø 41 x 37 / 73 мм	1	Бронза

Втулка - Ø 41 x 37 / 30 мм	1	Бронза
Пыльник	2	Силикон
Кольцо	2	Пластик
Кольцо - Ø 36 / 3.5 мм	1	Резина
Заглушка	1	Резина
Смазка (белая) - 5 гр	2	-

SP0504.0020

Р/К СУППОРТА: ПЯТАКИ, ПЫЛЬНИКИ И ЗАЖИМЫ

Оригинальные номер: 09.801.07.63.0

Состав:

Толкатель	2	Сталь
Пыльник	2	Силикон
Зажим	2	Сталь
Зажим	2	Сталь

SP0504.0030

КОМПЛЕКТ ПОДШИПНИКОВ

Оригинальные номер: -

Состав:

Игольчатый подшипник	2	Сталь, Пластик

BPW TSB 4309/TSB 4312

SP0504.0040

Р/К МЕХАНИЗМА СУППОРТА (ПОЛНЫЙ КОМПЛЕКТ) СО ШТЫРЕМ

Оригинальные номер: -

Состав:

Комплект толкателей и пыльников суппорта	1	Сталь, Силикон
Комплект крышка суппорта	1	Сталь
Регулирующий вал механизма	1	Сталь
Корпус подшипников механизма суппорта	1	Сталь
Шайба механизма суппорта	1	Сталь
Корпус вала	1	Сталь

Рычаг суппорта	1	Сталь
Корпус подшипников суппорта	1	Сталь
Корпус механизма суппорта	1	Сталь
Комплект игольчатых подшипников	1	Сталь, Пластик
Комплект игольчатых подшипников	1	Сталь, Пластик

SP0504.0050

РЕМКОМПЛЕКТ КРЫШКИ СУППОРТА С 8 БОЛТАМИ 16 ММ

Оригинальные номер: -

Состав:

Крышка с механизмом	1	Сталь
Болт - M8 x 1,25 / 16 мм	8	Сталь
Шайба	1	Сталь

SP0505.0010

Р/К НАПРАВЛЯЮЩИХ СУППОРТА

Оригинальные номер: 95397

Состав:

Направляющая - Ø 35 / 120 мм	1	Сталь
Направляющая - Ø 35.5 / 87 мм	1	Сталь
Болт - M16 x 1.5 / 80 мм	2	Сталь
Круглая втулка - Ø 35 x 39 / 30 мм	2	Сталь
Втулка - Ø 39.5 x 36 / 14.5 мм	1	Сталь
Комбинированная втулка - Ø 35.7 x 35.4 / 87 мм	1	Резина, Пластик
Пыльник	2	Силикон

Кольцо	2	Пластик
Крышка - Ø 45 / 22 мм	1	Сталь
Крышка - Ø 42 / 26 мм	1	Сталь
Заглушка	1	Пластик
Смазка (белая) - 5 гр	1	-
Смазка (зеленая) - 8 гр	1	-

SP0505.0020

Р/К МЕХАНИЗМА СУППОРТА (ПОЛНЫЙ КОМПЛЕКТ)

Оригинальные номер: -

Состав:

Рычаг суппорта	1	Сталь
Комплект подшипников	1	Сталь, Пластик
Комплект игольчатых подшипников	1	Сталь, Пластик
Корпус рычага	1	Сталь
Регулирующий вал	1	Сталь

Корпус Вала	1	Сталь
Механизм регулировки	1	Сталь
Запирающий механизм	1	Пластик
Уплотнение	1	Силикон
Смазка (белая) - 5 гр	2	-

SP0505.0030

РЕМКОМПЛЕКТ СУППОРТА

Оригинальные номер: -

Состав:

Вал	1	Пластик
Шестерня	1	Пластик
Заглушка	1	Пластик
Кольцо	1	Пластик

SP0505.0040

Р/К СУППОРТА (ПОЛНЫЙ КОМПЛЕКТ)

Оригинальные номер: -

Состав:

Ремкомплект направляющих суппорта	1	Сталь, Силикон, Пластик
Полный комплект механизма	1	Сталь, Силикон, Пластик
Комплект вал суппорта	1	Пластик
Комплект держателя суппорта	1	Сталь, Пластик

SP0505.0050

КОМПЛЕКТ ПОДШИПНИКОВ

Оригинальные номер: -

Состав:

Комплект игольчатых подшипников	1	Сталь, Пластик

HYDRAULIC

SP0507.0010

Р/К НАПРАВЛЯЮЩИХ СУППОРТА

Оригинальные номер: -

Состав:

Направляющая - Ø 18 / 66 мм	1	Сталь
Направляющая - Ø 18 / 66 мм (с втулкой)	1	Сталь
Болт - M8 x 1.25 / 70 мм	2	Сталь
Пыльник	2	Силикон

Резиновая втулка	1	Резина
Резиновая пробка	2	Резина
Смазка (белая) - 5 гр	2	-

IVECO BRAKE 410 SIMPLEX

SP0506.0010

КОМПЛЕКТ ЗАЖИМОВ

Оригинальные номер: RBSK2051M

Состав:

Тормозной клин	2	Сталь, Резина
Смазка (белая) - 5 гр	1	-

IVECO BRAKE 410 SIMPLEX

SP0506.0020

Р/К С ПРУЖИНАМИ И УПЛОТНЕНИЯМИ

Оригинальные номер: 93161622

Состав:

Регулирующий винт	2	Сталь
Регулирующий привод	2	Сталь
Регулирующий поршень	2	Сталь
Регулирующий болт	2	Сталь

Уплотнение плунжера	2	Силикон
Возвратная пружина колодки	1	Сталь, Резина
Возвратная пружина колодки	1	Сталь, Резина
Смазка (белая) - 5 гр	2	-

SP0506.0030

Р/К КРЕПЛЕНИЯ

Оригинальные номер: 93161256

Состав:

Регулирующий винт	2	Сталь
Регулирующий поршень - Ø 43,90 x 61.00 мм	2	Сталь
Регулирующий привод верхний - Ø 38 / 21.50 мм	2	Сталь
Регулирующий привод нижний - Ø 32 / 18.30 мм	2	Сталь
Регулирующий болт	2	Сталь

Уплотнение плунжера	2	Силикон
Регулировочная шайба	2	Сталь
Регулировочное кольцо	2	Сталь
Смазка (белая) - 5 гр	2	-

SP0503.0040

КОМПЛЕКТ ПОДШИПНИКОВ СУППОРТА

Оригинальные номер: 3092261

Состав:

Игольчатый подшипник	2	Сталь, Пластик

SP0503.0070

РЕМКОМПЛЕКТ ПОДШИПНИКОВ СУППОРТА

Оригинальные номер: SJ4112

Состав:

Комплект игольчатых подшипников	1	Сталь, Пластик
Ролик подшипника	2	Сталь
Основание подшипника	2	Сталь

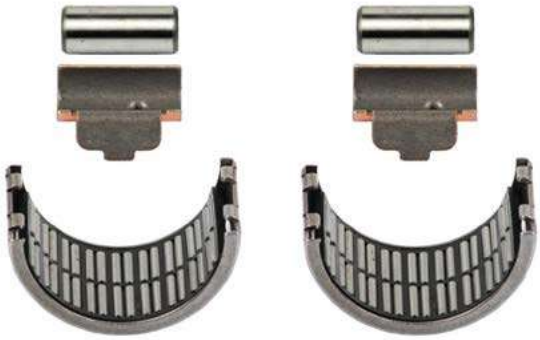

SP0503.0150

ПЫЛЬНИКИ СУППОРТА

Оригинальные номер: ST1156

Состав:

Пыльник	2	Силикон

MERITOR Elsa 1

SP0503.0160

Р/К НАПРАВЛЯЮЩИХ СУППОРТА

Оригинальные номер: MCK1102

Состав:

Направляющая - Ø 35 / 135 мм	1	Сталь
Направляющая - Ø 35 / 73 мм	1	Сталь
Болт - M20 x 1.5 / 150 мм	1	Сталь
Болт - M20 x 1.5 / 90 мм	1	Сталь
Овальная втулка - Ø 35 - 37 x 40 / 33 мм	1	Бронза
Круглая втулка - Ø 35 x 39 / 30 мм	2	Сталь

Кольцо (с уступом) - Ø 36 - 37 x 39 / 15 мм	1	Сталь
Кольцо (без уступа) - Ø 37 x 40 / 15 мм	1	Сталь
Кольцо - Ø 37 x 48 / 14 мм	2	Сталь
Крышка - Ø 45 / 28 мм	2	Сталь
Пыльник	2	Силикон
Смазка (белая) - 5 гр	1	-

MERITOR Elsa 2

SP0503.0020

ПЫЛЬНИКИ

Оригинальные номер: MCK1139

Состав:

Толкатель	2	Силикон

SP0503.0040

КОМПЛЕКТ ПОДШИПНИКОВ СУППОРТА

Оригинальные номер: 3092261

Состав:

Игольчатый подшипник	2	Сталь Пластик

SP0503.0050

Р/К НАПРАВЛЯЮЩИХ СУППОРТА

Оригинальные номер: MCK1243

Состав:

Направляющая - Ø 35 / 144 мм	1	Сталь
Направляющая - Ø 31 / 84 мм	1	Сталь
Болт - M18 x 1.5 / 150 мм	1	Сталь
Болт - M18 x 1.5 / 90 мм	1	Сталь
Овальная втулка - Ø 31 - 33 x 42 / 30 мм	1	Бронза
Круглая втулка - Ø 35 x 39 / 30 мм	2	Сталь

Кольцо Ø 37 x 42 / 14 мм	2	Сталь
Крышка Ø 45 / 28 мм	2	Сталь
Болт - M10 x 1.25 / 20 мм	1	Сталь
Болт - M16 x 1.5 / 40 мм	4	Сталь
Пыльник	2	Силикон
Смазка (белая) - 5 гр	1	-

SP0503.0070

РЕМКОМПЛЕКТ ПОДШИПНИКОВ СУППОРТА

Оригинальные номер: SJ4112

Состав:

Комплект игольчатых подшипников	1	Сталь, Пластик
Роликовый подшипник	2	Сталь
Подшипник рычага	2	Сталь

SP0503.0080

МЕХАНИЗМ РЕГУЛИРОВКИ СУППОРТА

Оригинальные номер: -

Состав:

Регулирующий механизм суппорта	2	Сталь, Пластик

SP0503.0100

ПЯТАКИ, КОЛЬЦА И ПЫЛЬНИКИ

Оригинальные номер: -

Состав:

Толкатель	2	Силикон
Толкатель	2	Сталь
Кольцо	2	Сталь

SP0503.0140

ПЫЛЬНИКИ СУППОРТА

Оригинальные номер: 12.999.776

Состав:

Пыльник	2	Силикон

MERITOR Elsa 195/ Elsa 225

SP0503.0010

Р/К НАПРАВЛЯЮЩИХ СУППОРТА

Оригинальные номер: MCK1298

Состав:

Направляющая - Ø 35 / 117 мм	1	Сталь
Направляющая - Ø 31 / 78 мм	1	Сталь
Болт - M18 x 1.5 / 120 мм	1	Сталь
Болт - M18 x 1.5 / 80 мм	1	Сталь
Овальная втулка - Ø 31 - 33 x 42 / 30 мм	1	Бронза
Круглая втулка - Ø 35 x 39 / 30 мм	2	Сталь

Кольцо - Ø 37 x 39 / 10 мм	2	Сталь
Крышка - Ø 44 / 17 мм	2	Сталь
Болт - M14 x 1.5 / 40 мм	4	Сталь
Болт - M16 x 1.5 / 40 мм	4	Сталь
Пыльник	2	Силикон
Смазка (белая) - 5 гр	1	-

SP0503.0020

ПЫЛЬНИКИ

Оригинальные номер: MCK1139

Состав:

Толкатель	2	Силикон

SP0503.0030

Р/К НАПРАВЛЯЮЩИХ СУППОРТА

Оригинальные номер: MCK1317

Состав:

Направляющая - Ø 35 / 117 мм	1	Сталь
Направляющая - Ø 31 / 117 мм	1	Сталь
Болт - M18 x 1.5 / 120 мм	2	Сталь
Овальная втулка - Ø 31 - 33 x 42 / 30 мм	2	Бронза
Кольцо - Ø 37 x 39 / 10 мм	2	Сталь

Круглая втулка - Ø 35 x 39 / 30 мм	2	Сталь
Крышка - Ø 44 / 17 мм	2	Сталь
Болт - M16 x 1.5 / 40 мм	4	Сталь
Пыльник	2	Силикон
Смазка (белая) - 5 гр	1	-

SP0503.0040

КОМПЛЕКТ ПОДШИПНИКОВ СУППОРТА

Оригинальные номер: 3092261

Состав:

Игольчатый подшипник	2	Сталь, Пластик

SP0503.0060

Р/К НАПРАВЛЯЮЩИХ СУППОРТА

Оригинальные номер: MCK1254

Состав:

Направляющая - Ø 35 / 117 мм	1	Сталь
Направляющая - Ø 31 / 78 мм	1	Сталь
Болт - M18 x 1.5 / 120 мм	1	Сталь
Болт - M18 x 1.5 / 80 мм	1	Сталь
Овальная втулка - Ø 31 - 33 x 42 / 30 мм	1	Бронза
Круглая втулка - Ø 35 x 39 / 30 мм	2	Сталь

Кольцо - Ø 37 x 39 / 10 мм	2	Сталь
Крышка - Ø 44 / 17 мм	2	Сталь
Болт - M14 x 1.5 / 40 мм	4	Сталь
Пыльник	2	Силикон
Смазка (белая) - 5 гр	1	-

SP0503.0070

РЕМКОМПЛЕКТ ПОДШИПНИКОВ СУППОРТА

Оригинальные номер: SJ4112

Состав:

Комплект игольчатых подшипников	1	Сталь, Пластик
Ролик подшипника	2	Сталь
Основание подшипника	2	Сталь

SP0503.0080

МЕХАНИЗМ РЕГУЛИРОВКИ СУППОРТА

Оригинальные номер: -

Состав:

Регулирующий механизм суппорта	1	Сталь, Пластик

SP0503.0090

МЕХАНИЗМ РЕГУЛИРОВКИ СУППОРТА С УПЛОТНЕНИЕМ И 8 БОЛТАМИ

Оригинальные номер: -

Состав:

Крышка механизма регулировки суппорта	1	Сталь, Силикон
Регулирующий механизм суппорта	1	Сталь, Пластик
Комплект регулирующей шестерни суппорта	1	Сталь

SP0503.0100

ПЯТАКИ, КОЛЬЦА И ПЫЛЬНИКИ

Оригинальные номер: -

Состав:

Толкатель	2	Силикон
Толкатель	2	Сталь
Кольцо	2	Сталь

MERITOR Elsa 195/ Elsa 225

SP0503.0140

ПЫЛЬНИКИ СУППОРТА

Оригинальные номер: -

Состав:

Пыльник	2	Силикон

MERITOR DUCO

SP0503.0020

ПЫЛЬНИКИ

Оригинальные номер: MCK1139

Состав:

Толкатель	2	Силикон

SP0503.0040

КОМПЛЕКТ ПОДШИПНИКОВ СУППОРТА

Оригинальные номер: 3092261

Состав:

Игольчатый подшипник	2	Сталь Пластик

SP0503.0070

РЕМКОМПЛЕКТ ПОДШИПНИКОВ СУППОРТА

Оригинальные номер: SJ4112

Состав:

Комплект игольчатых подшипников	1	Сталь, Пластик
Ролик подшипника	2	Сталь
Основание подшипника	2	Сталь

SP0503.0110

ЛЬНИКИ, КРЫШКИ И САЛЬНИКИ СУППОРТА

Оригинальные номер: MCK1238

Состав:

Толкатель	2	Силикон
Толкатель	2	Сталь
Зажим	2	Сталь

SP0503.0120

Р/К НАПРАВЛЯЮЩИХ СУППОРТА

Оригинальные номер: MCK1118

Состав:

Направляющая - Ø 35 / 102 мм	2	Сталь
Болт - M20 x 2 / 125 мм	2	Сталь
Круглая втулка - Ø 35 x 40 / 77 мм	1	Бронза
Овальная втулка - Ø 35 - 36 x 39 / 30 мм	2	Бронза

Кольцо - Ø 37 x 40 / 11 мм	2	Сталь
Крышка - Ø 40 / 18.5 мм	2	Сталь
Пыльник	2	Силикон
Смазка (белая) - 5 гр	2	-

SP0503.0130

Р/К НАПРАВЛЯЮЩИХ СУППОРТА

Оригинальные номер: MCK1116

Состав:

Направляющая - Ø 35 / 102 мм	1	Сталь
Направляющая - Ø 35 / 60 мм	1	Сталь
Болт - M20 x 2 / 125 мм	1	Сталь
Болт - M20 x 2 / 80 мм	1	Сталь
Круглая втулка - Ø 35 x 40 / 77 мм	1	Бронза

Овальная втулка - Ø 35 - 36 x 39 / 30 мм	1	Сталь
Кольцо - Ø 37 x 40 / 11 мм	2	Сталь
Крышка - Ø 40 / 18.5 мм	2	Сталь
Пыльник	2	Силикон
Смазка (белая) - 5 гр	2	-

SP0503.0140

ПЫЛЬНИКИ СУППОРТА

Оригинальные номер: -

Состав:

Пыльник	2	Силикон

SP2101.7023

Пневморессора с пласт. стаканом

Оригинальные номера:

21222442; US 07074C; US 07074P

CONTITECH: 4157 N P05
FIRESTONE: W01-M58-7074
DUNLOP: D12B17
CF GOMMA: 1TC300-38 205598
PHOENIX: 1 DK 21 A-3
GOODYEAR: 1R11-106
BLACKTECH: RML 75268 CP5
VIBRACOUSTIC: V 1 DK 21 A-3

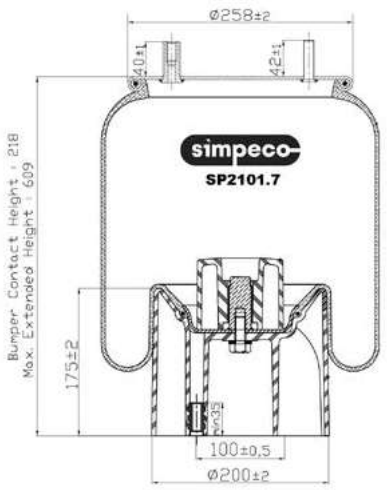

SP2100.9013

Пневморессора с пласт. стаканом

Оригинальные номера:

05.429.43.20.0

CONTITECH: 941 MB
FIRESTONE: W01-M58-8668
DUNLOP: D11B33
CF GOMMA: 1TC300-36 206356
PHOENIX: 1 DK 21-2
GOODYEAR: 1R11-743
BLACKTECH: RML 7052 CP
VIBRACOUSTIC: V 1 DK 21 Y 1

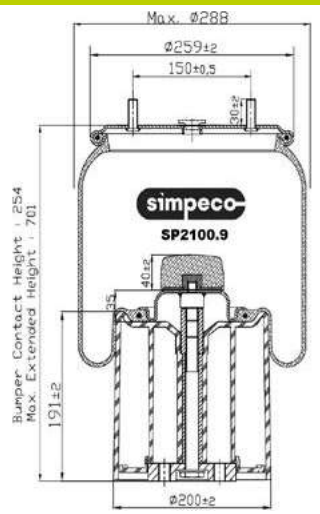

SP2102.1014

Пневморессора со стальным стаканом

Оригинальные номера:

05.429.41.22.1; 05.429.41.31.1

CONTITECH: 4881 MB
FIRESTONE: W01-M58-8602
DUNLOP: D12B17
CF GOMMA: 1TC360-40K 207309
PHOENIX: 1 DK 32 K-1
GOODYEAR: 1R14-724
BLACKTECH: RML 75992 C
VIBRACOUSTIC: V 1 DK 32 K X 11

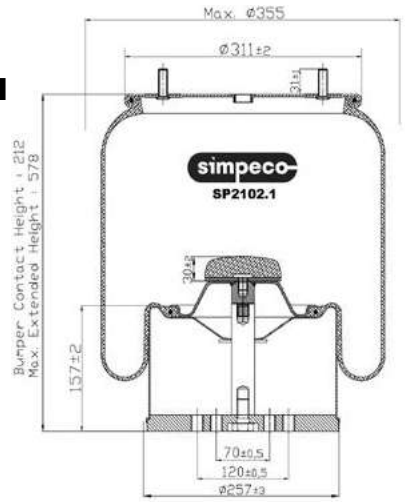

SP2100.7010

Пневморессора без стакана

Оригинальные номера:

05.429.40.01.0

CONTITECH: 881 MB
FIRESTONE: W01-M58-8978
DUNLOP: D14U36
CF GOMMA: 1TC360-45 204530
PHOENIX: 1 DK 32
GOODYEAR: 1R14-708
BLACKTECH: RML 7992
VIBRACOUSTIC: V 1 DK 32

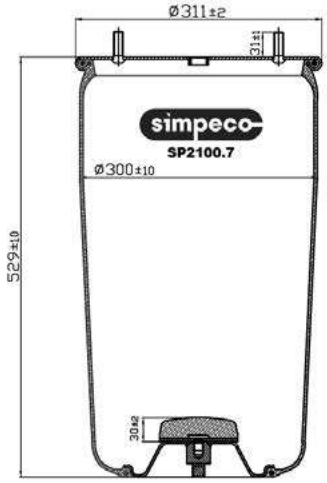

SP2100.9010

Пневморессора без стакана

Оригинальные номера:

05.429.40.03.0

CONTITECH: 941 MB
FIRESTONE: W01-M58-8620
DUNLOP: D11U30
CF GOMMA: 1TC300-36 204466
PHOENIX: 1 DK 21
GOODYEAR: 1R11-700
BLACKTECH: RML 7052
VIBRACOUSTIC: V 1 DK 21

SP2100.8014

Пневморессора со стальным стаканом

Оригинальные номера:

05.429.40.09.1; 05.429.40.59.1;
05.429.41.14.1; 05.429.41.23.1;
05.429.41.28.1; 05.429.41.37.1;
05.429.42.19.1; 05.42941.241

CONTITECH: 940 MB
FIRESTONE: W01-M58-8609
DUNLOP: D11B39
CF GOMMA: 1TC300-30K 207308
PHOENIX: 1 DK 21 K-1
GOODYEAR: RML 7051 C
BLACKTECH: RML 75992 C
VIBRACOUSTIC: V 1 DK 21 K X 4

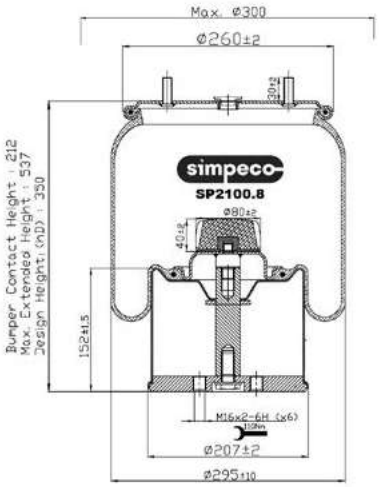

SP2100.8010

Пневморессора без стакана

Оригинальные номера:

05.429.40.91.0

CONTITECH: 940 MB
FIRESTONE: W01-M58-8613
DUNLOP: D11U31
CF GOMMA: 1TC300-30 205536
PHOENIX: 1 DK 21 K
GOODYEAR: 1R11-703
BLACKTECH: RML 7051
VIBRACOUSTIC: V 1 DK 21 K

SP2101.8013

Пневморессора с пласт. стаканом

Оригинальные номера:

014 892; 750 999

CONTITECH: 4158 N P03
FIRESTONE: -
DUNLOP: D12B22
CF GOMMA: -
PHOENIX: -
GOODYEAR: -
BLACKTECH: RML 75269 CP
VIBRACOUSTIC: -

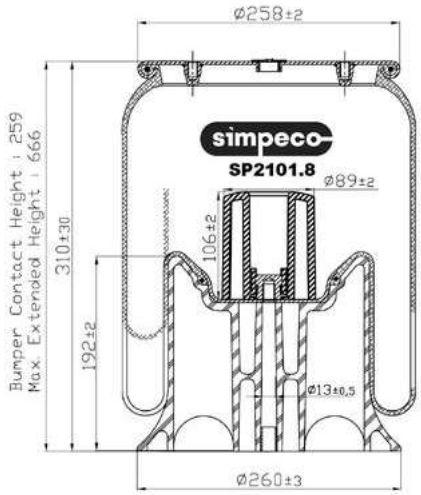

SP2100.7013

Пневморессора с пласт. стаканом

Оригинальные номера:

05.429.43.38.0; 05.429.43.51.0

CONTITECH: 881 MB
FIRESTONE: W01-M58-8667
DUNLOP: D14B41
CF GOMMA: 1TC360-45 206357
PHOENIX: 1 DK 32-2
GOODYEAR: 1R14-748
BLACKTECH: RML 7992 CP
VIBRACOUSTIC: V 1 DK 32 Y 9

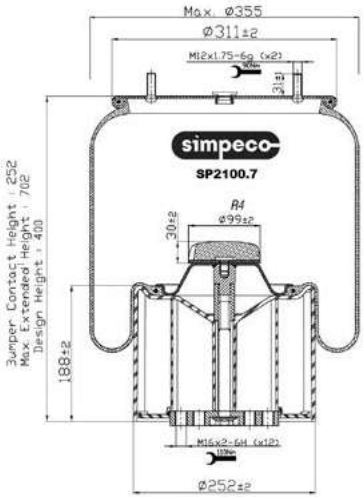

SP2102.1010

Пневморессора без стакана

Оригинальные номера:

05.429.41.01.0; 750 570

CONTITECH: 4881 N P02
FIRESTONE: W01-M58-8601
DUNLOP: D14U37
CF GOMMA: 1TC360-40 205537
PHOENIX: 1 DK 32 K
GOODYEAR: 1R14-701
BLACKTECH: RML 75992
VIBRACOUSTIC: V 1 DK 32 K

SP2100.9010

Пневморессора без стакана

Оригинальные номера:

-

CONTITECH: 4159 N P05
FIRESTONE: W01-M58-0736
DUNLOP: D12U04
CF GOMMA: 1T323-40
PHOENIX: 1 DK 21 B-5 NP
GOODYEAR: 1R12-761
BLACKTECH: RML 75260-5
VIBRACOUSTIC: V 1 DK 21 B-5

SP2101.8010

Пневморессора без стакана

Оригинальные номера:

014 892; 750 999

CONTITECH: 4158 N P02
FIRESTONE: -
DUNLOP: D12U23
CF GOMMA: -
PHOENIX: -
GOODYEAR: -
BLACKTECH: RML 75269
VIBRACOUSTIC: -

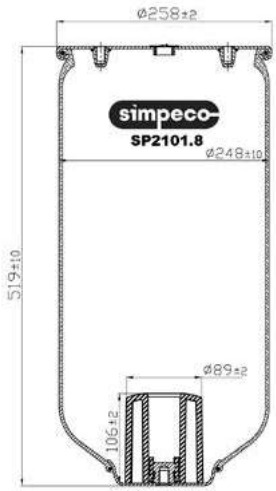

SP2100.7014

Пневморессора со стальным стаканом

Оригинальные номера:

05.429.40.08.1; 05.429.40.14.1; 05.429.40.39.1; 05.429.40.47.1; 05.429.40.54.0; 05.429.41.21.1; 05.429.41.36.1

CONTITECH: 881 MB
FIRESTONE: W01-M58-8966
DUNLOP: D14B36
CF GOMMA: 1TC360-45 205800
PHOENIX: 1 DK 32-1
GOODYEAR: 1R14-712
BLACKTECH: RML 7992 C
VIBRACOUSTIC: V 1 DK 32 X 9

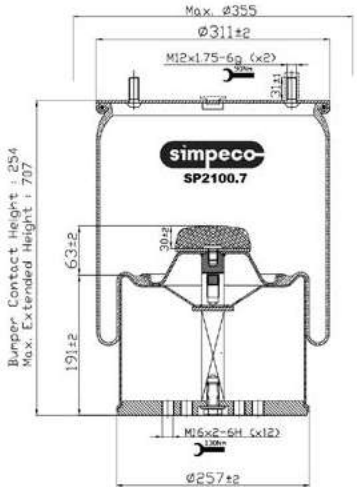

SP2103.3011

Пневморессора баллон

Оригинальные номера:

81.43601.0104; 81.43601.0109; 81.43601.0111; 81.43601.0123; 81.43601.0125; 81.43601.0140; 81.43601.0150; 98478799

CONTITECH: 1885 N1
FIRESTONE: W01-095-0429
DUNLOP: D12S07
CF GOMMA: 1SC270-28 202265
PHOENIX: 1 F 20 B
GOODYEAR: 9003
BLACKTECH: RL 92996
VIBRACOUSTIC: V 1 F 20 B

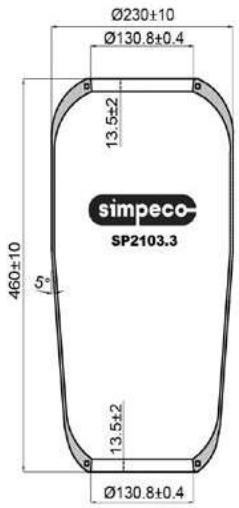

SP2100.5010

Пневморессора без стакана

Оригинальные номера:

-

CONTITECH: 813 MB/O
FIRESTONE: W01-M58-7238
DUNLOP: -
CF GOMMA: -
PHOENIX: 1 D 28 B-5 NP
GOODYEAR: -
BLACKTECH: RML 7924
VIBRACOUSTIC: V 1 D 28 B-2 NP

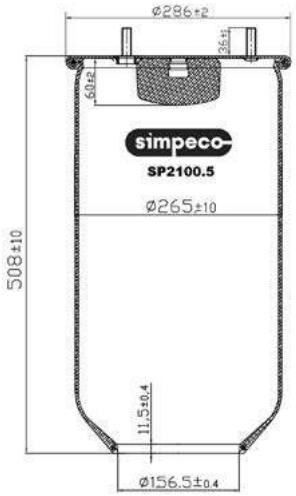

SP2101.7013

Пневморессора с пласт. стаканом

Оригинальные номера:

21221307; A 946 328 14 01;
US 06287; US 07364; US 07364F

CONTITECH: 4157 N P04
FIRESTONE: W01-M58-6297
DUNLOP: D12B18
CF GOMMA: -
PHOENIX: 1 DK 21 A-4
GOODYEAR: 1R11-111
BLACKTECH: RML 75268 CP4
VIBRACOUSTIC: V 1 DK 21 A-4

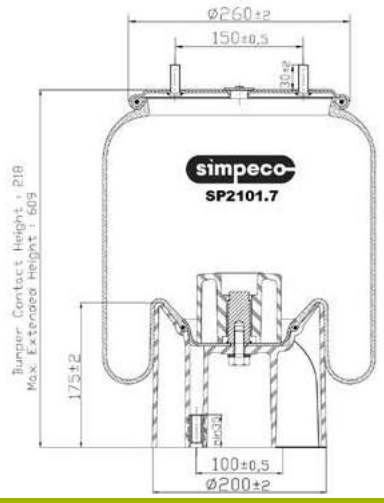

SP2101.7033

Пневморессора с пласт. стаканом

Оригинальные номера:

715 065; US 06316

CONTITECH: 4157 N P06
FIRESTONE: W01-M58-8186
DUNLOP: D11B37
CF GOMMA: -
PHOENIX: 1 DK 20 A-1
GOODYEAR: 1R11-764
BLACKTECH: RML 75268 CP6
VIBRACOUSTIC: V 1 DK 20 A-1

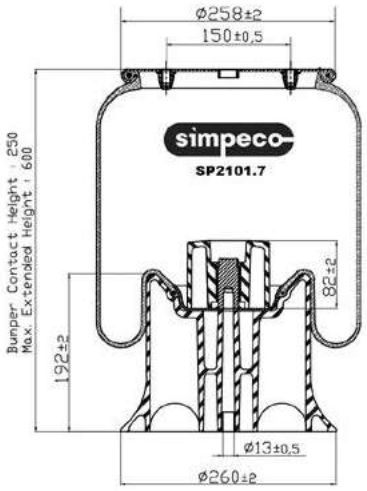

SP2103.2014

Пневморессора со стальным стаканом

Оригинальные номера:

16-13810-000; 16-13840-000;
16-14004-000; 16-15595-000;
16-16773-000; 352-9780;
681-320-0017; 85101151;
A16-14004-000; SC2750

CONTITECH: 9 10S-16 A 382
FIRESTONE: W01-358-9781
DUNLOP: -
CF GOMMA: -
PHOENIX: -
GOODYEAR: 1R12-603
BLACKTECH: RML 79781 CA
VIBRACOUSTIC: -

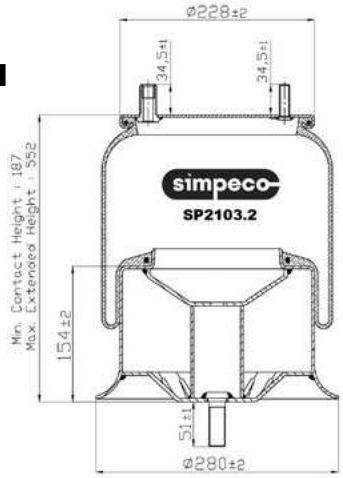

SP2100.4014

Пневморессора со стальным стаканом

Оригинальные номера:

1 080 707; 1 384 273; 2.228.0002.00; 2.228.2102.00; 2.228.2202.00; 2.228.2402.00; 2.228.2602.00; 2120 8082; 2121 5632; 5.000.452.939; 506 243; 650 4646 G; 785 168; HB 10 315; US 00622; US 07337; US 87413

CONTITECH: 810 MB
FIRESTONE: W01-M58-6345
DUNLOP: D13B01, D13B20
CF GOMMA: 1T19E-1 87413/1
PHOENIX: 1 D 28 A-2
GOODYEAR: 1R14-716
BLACKTECH: RML 7921 C
VIBRACOUSTIC: V 1 D 28 A-2

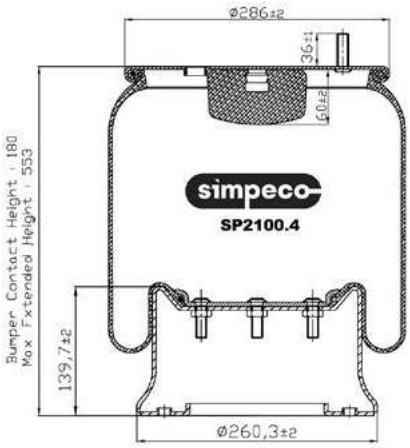

SP2100.1011

Пневморессора баллон

Оригинальные номера:

0 689 677; 0 696 229; 02.200.24.40.0; 1 134 445; 1 199 893; 1 622 111; 1001 10 300; 1001 12 254; 199 196; 3 159 252; 4.771.143.000; 4.771.170.000; 4.771.441.000; 536 905 265; 546 905 134; 624319-420; 624319-610; 81.43601.0017; 96708659; A 000 327 01 01; A 000 327 02 01; A 307 328 00 01; A 327 327 00 01; A 327 327 01 01; A 327 328 00 01; A 613 327 00 01;

CONTITECH: 644 N
FIRESTONE: W01-095-0118
DUNLOP: D11S01
CF GOMMA: 1S285-24 92574
PHOENIX: 1 E 21
GOODYEAR: 8017
BLACKTECH: RL 9755
VIBRACOUSTIC: V 1 E 21

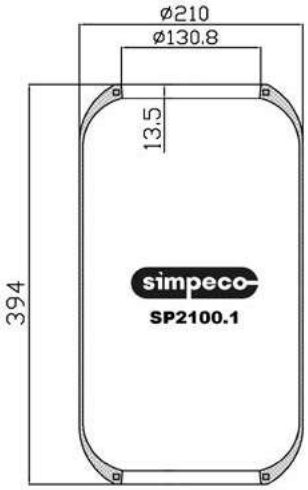

SP2100.5014

Пневморессора со стальным стаканом

Оригинальные номера:

003 6158 E; 128 147 122; 175005; 2.229.0003.00; 2.229.2103.00; 2.229.2403.00; 2.229.2603.00; 2121 5633; 21215633; 4.731.030.000; 4.731.033.000; 5.000.790.692; 5.010.130.925; 505 859; 644 285; 6502 3482; 785 170; 8403 / 102; 916 8770 0000; P2700MB0813; ST 225-675; US 07345; US 87408

CONTITECH: 813 MB
FIRESTONE: W01-M58-6364, W01-M58-6339
DUNLOP: D13B02, D13B19
CF GOMMA: 1T19E-2 87408
PHOENIX: 1 D 28 B-2
GOODYEAR: 1R14-705
BLACKTECH: RML 7924 C
VIBRACOUSTIC: V 1 D 28 B-2

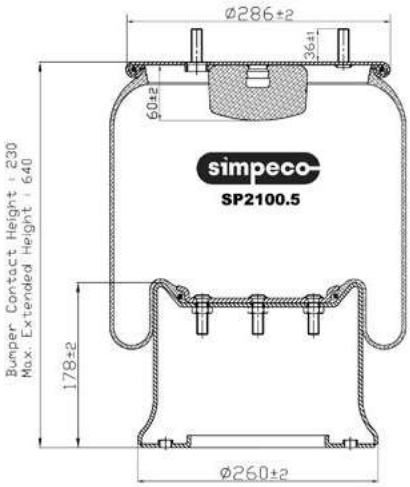

SP2101.5010

Пневморессора без стакана

Оригинальные номера:

4.284.3006.00

CONTITECH: 4022 N P02
FIRESTONE: W01-M58-0756
DUNLOP: D11U40
CF GOMMA: -
PHOENIX: 1 DK 22 E-9 NP
GOODYEAR: 1R11-709 1R11-709
BLACKTECH: RML 75133
VIBRACOUSTIC: V 1 DK 22 E-6 NP

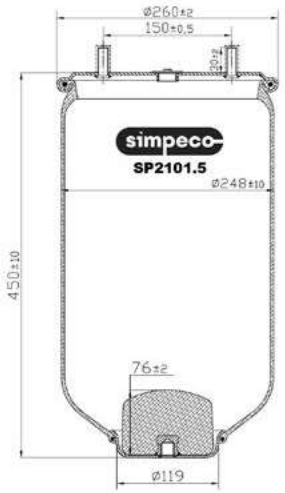

SP2101.6014

Пневморессора со стальным стаканом

Оригинальные номера:

3.229.0031.00; 3.229.2131.00;
3.229.2231.00; 3.229.2431.00

CONTITECH: 4023 N P03
FIRESTONE: W01-M58-6348
DUNLOP: D13B26
CF GOMMA: 1T19E-2 204676
PHOENIX: 1 D 28 B-10
GOODYEAR: 1R14-729
BLACKTECH: RML 75134 C
VIBRACOUSTIC: V 1 D 28 B-10

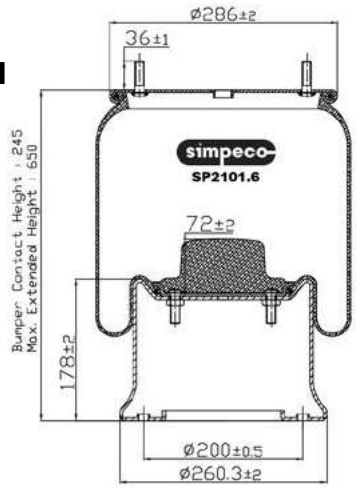

SP2102.0014

Пневморессора со стальным стаканом

Оригинальные номера:

1 076 594; 1 079 671; 20 554 755

CONTITECH: 4713 N P02
FIRESTONE: W01-M58-9706
DUNLOP: D12B24
CF GOMMA: 1TS300-28 206778
PHOENIX: 1 DF 22 C-1
GOODYEAR: 1R12-762
BLACKTECH: RML 75824 C
VIBRACOUSTIC: V 1 DF 22 C-1

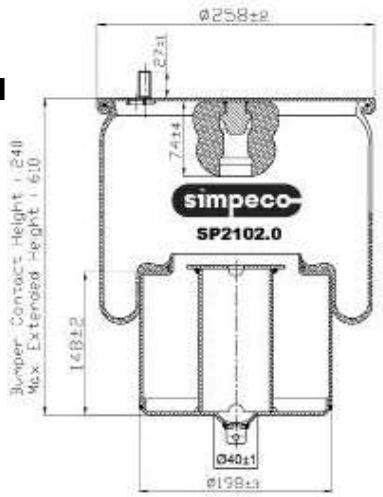

SP2100.4010

Пневморессора без стакана

Оригинальные номера:

81.43601.0042

CONTITECH: 810 MB/O
FIRESTONE: W01-M58-6345
DUNLOP: -
CF GOMMA: -
PHOENIX: 1 D 28 A-5 NP
GOODYEAR: -
BLACKTECH: RML 7921
VIBRACOUSTIC: V1D28A-5 NP

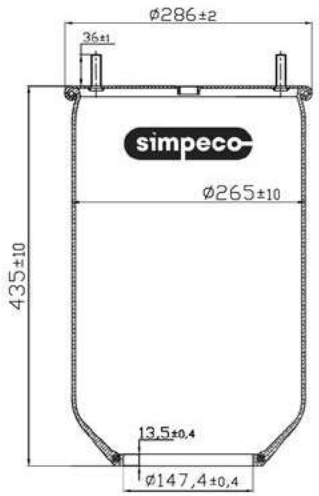

SP2100.8013

Пневморессора с пласт. стаканом

Оригинальные номера:

05.429.43.21.0; 05.429.43.37.0

CONTITECH: 940 MB
FIRESTONE: W01-M58-8585
DUNLOP: D14B36
CF GOMMA: -
PHOENIX: 1 DK 21 K-2
GOODYEAR: 1R11-752
BLACKTECH: RML 7051 CP
VIBRACOUSTIC: V 1 DK 21 K Y 4

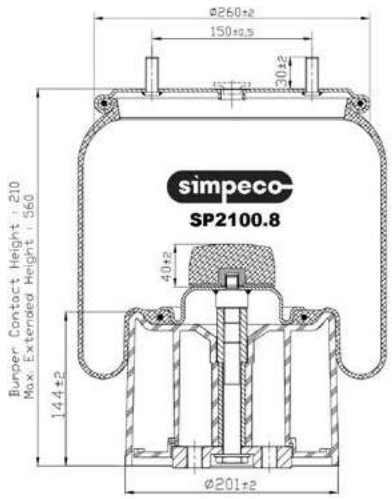

SP2101.5023

Пневморессора с пласт. стаканом

Оригинальные номера:

3.229.0033.00

CONTITECH: 4022 N P05
FIRESTONE: W01-M58-8612
DUNLOP: D11B41
CF GOMMA: 1T300-37 206585
PHOENIX: 1 DK 22 E-11
GOODYEAR: 1R11-781
BLACKTECH: RML 75133 CP5
VIBRACOUSTIC: V 1 DK 22 E-12

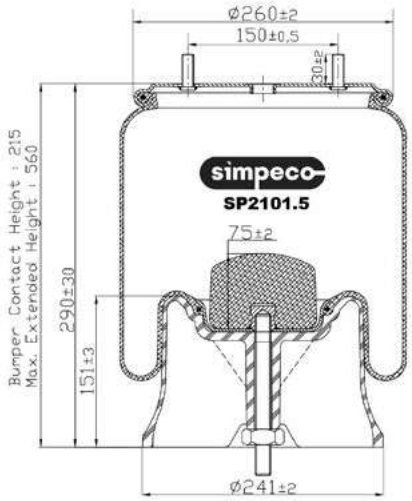

SP2101.7043

Пневморессора с пласт. стаканом

Оригинальные номера:

2122 2442; M060924; US 07074F

CONTITECH: 4157 N P09
FIRESTONE: W01-M58-7074
DUNLOP: D12B17
CF GOMMA: 1T300-38 205598
PHOENIX: 1 DK 21 A-31
GOODYEAR: 1R11-106
BLACKTECH: RML 75268 CP9
VIBRACOUSTIC: V 1 DK 21 A-31

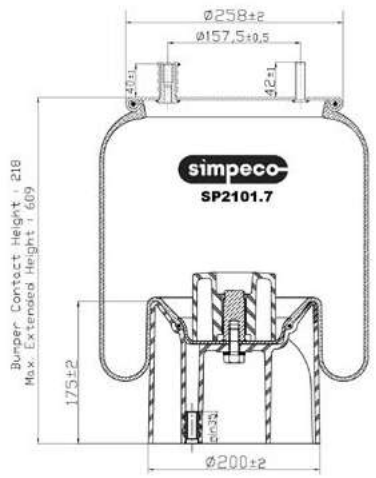

SP2103.4014

Пневморессора со стальным стаканом

Оригинальные номера:

3.229.0027.00; 3.229.2127.00; 3.229.2227.00

CONTITECH: 4810 N P05
FIRESTONE: W01-M58-6338
DUNLOP: D13B25
CF GOMMA: 1T19E-1 205456
PHOENIX: 1 D 28 A-10
GOODYEAR: 1R14-730
BLACKTECH: RML 75921 C5
VIBRACOUSTIC: V 1 D 28 A-10

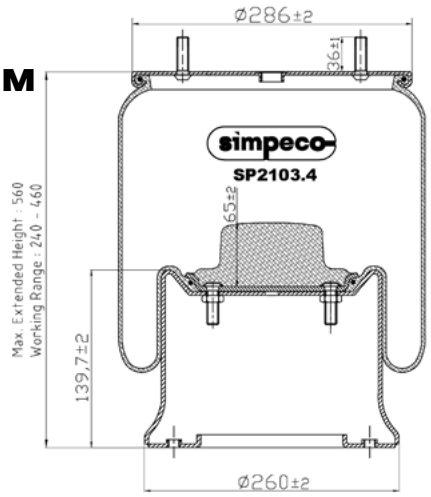

SP2102.2014

Пневморессора со стальным стаканом

Оригинальные номера:

81.43600.6036; 81.43600.6056

CONTITECH: 4882 N1 P05
FIRESTONE: W01-M58-9879
DUNLOP: -
CF GOMMA: 1TS260-28 206788
PHOENIX: -
GOODYEAR: -
BLACKTECH: RML 75993 C5
VIBRACOUSTIC: V 1 DF 16-2

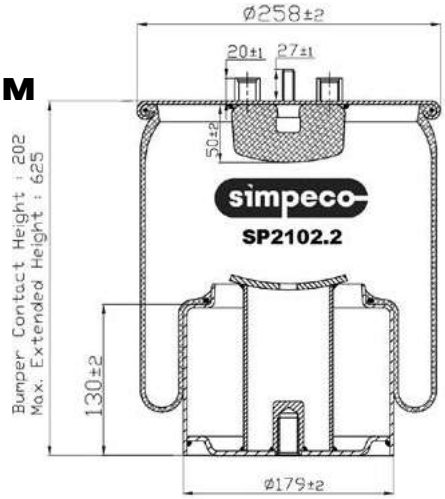

SP2102.2010

Пневморессора без стакана

Оригинальные номера:

81.43601.0151; 81.43601.0176

CONTITECH: 4882 N1 P01
FIRESTONE: -
DUNLOP: D10U01
CF GOMMA: -
PHOENIX: -
GOODYEAR: 1R10-702
BLACKTECH: RML 75993
VIBRACOUSTIC: V 1 DF 16-2 NP

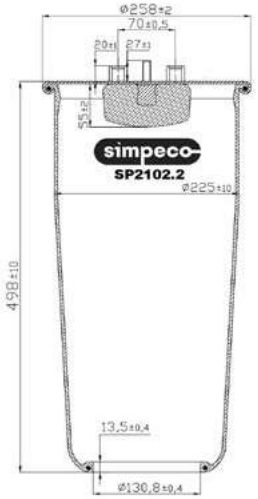

SP2102.3014

Пневморессора со стальным стаканом

Оригинальные номера:

81.43600.6035; 81.43600.6055

CONTITECH: 4884 N1 P06
FIRESTONE: W01-M58-9880
DUNLOP: -
CF GOMMA: 1TS290-28 206787
PHOENIX: -
GOODYEAR: 1R11-861
BLACKTECH: RML 75995 C6
VIBRACOUSTIC: V 1 DF 19 B-1

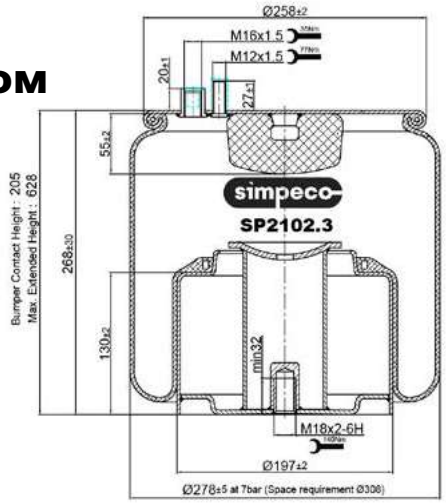

SP2102.3010

Пневморессора без стакана

Оригинальные номера:

81.43601.0152; 81.43601.0174;
81.43601.0175

CONTITECH: 4884 N1 P01
FIRESTONE: -
DUNLOP: D11U48
CF GOMMA: -
PHOENIX: -
GOODYEAR: 1R11-820
BLACKTECH: RML 75995
VIBRACOUSTIC: V 1 DF 19 B-1 NP

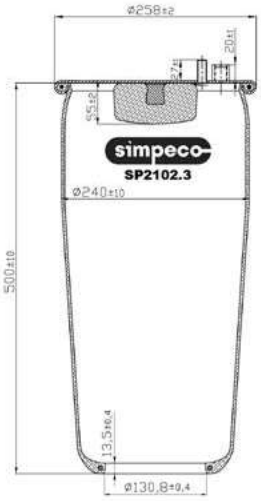

SP2102.7014

Пневморессора со стальным стаканом

Оригинальные номера:

1 076 418; 20 374 511; 20 456 156; 20 531 987; 20 582 214; 21 961 451; 3 171 695; 70 321 695

CONTITECH: 6607NP01
FIRESTONE: W01-M58-8473
DUNLOP: -
CF GOMMA: -
PHOENIX: 1 DF 17 A-1
GOODYEAR: 1R10-707
BLACKTECH: RML 77529 C
VIBRACOUSTIC: V 1 DF 16 C-1

SP2100.3014

Пневморессора со стальным стаканом

Оригинальные номера:

166252

CONTITECH: 725 N P03
FIRESTONE: W01-M58-8610
DUNLOP: D14B43
CF GOMMA: -
PHOENIX: -
GOODYEAR: 1R14-814
BLACKTECH: RML 7836 C3
VIBRACOUSTIC: V 1 DF 32-166252

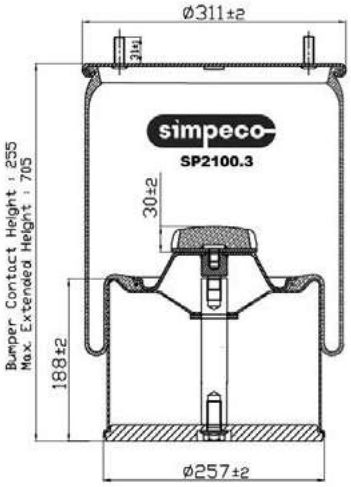

SP2103.0014

Пневморессора со стальным стаканом

Оригинальные номера:

20 375 227; 20 427 801; 20 427 804; 20 427 805; 20 456 154; 20 531 986; 20 582 209; 21 961 443; 3 171 694; 70 321 694

CONTITECH: 6606 N P01
FIRESTONE: W01-M58-8477
DUNLOP: -
CF GOMMA: -
PHOENIX: 1 DF 20 E-1
GOODYEAR: 1R11-848
BLACKTECH: RML 77804 C
VIBRACOUSTIC: V 1 DF 20 A-1

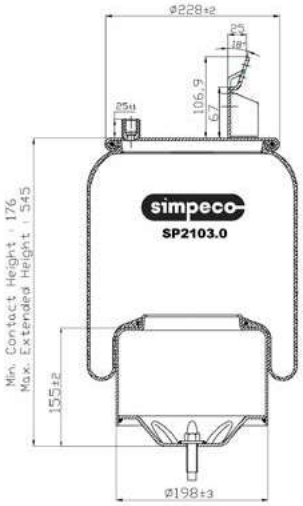

SP2100.6014

Пневморессора со стальным стаканом

Оригинальные номера:

0 388 165; 0 388 166; 1 153 934; 1 697 678

CONTITECH: 836 M K1
FIRESTONE: W01-M58-8722
DUNLOP: D13B32
CF GOMMA: -
PHOENIX: 1 DF 25-11
GOODYEAR: 1R12-712
BLACKTECH: RML 7947 C1
VIBRACOUSTIC: V 1 DF 25-11

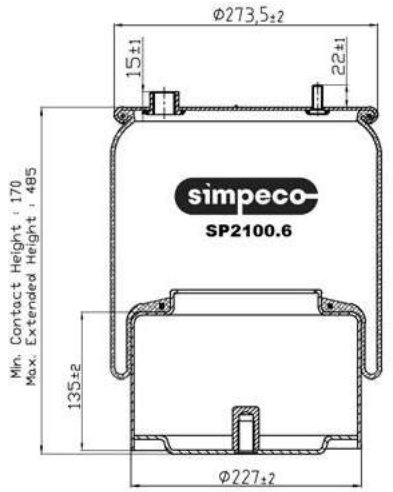

SP2100.9014

Пневморессора со стальным стаканом

Оригинальные номера:

05.429.40.28.1; 05.429.40.59.1; 05.429.41.24.1; 05.429.43.34.0; 05.429.43.56.0

CONTITECH: 941 MB
FIRESTONE: W01-M58-8619
DUNLOP: D11B38
CF GOMMA: 1TC300-36 205170
PHOENIX: 1 DK 21-1
GOODYEAR: 1R11-762
BLACKTECH: RML 7052 C
VIBRACOUSTIC: V 1 DK 21 X 1

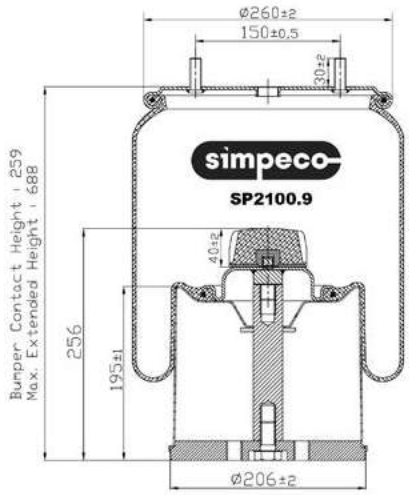

SP2102.5013

Пневморессора с пласт. стаканом

Оригинальные номера:

016 512; US 06318F; US 86318F

CONTITECH: -
FIRESTONE: W01-M58-6318
DUNLOP: -
CF GOMMA: -
PHOENIX: 1 DK 23 L-1
GOODYEAR: -
BLACKTECH: RML 76318 CP
VIBRACOUSTIC: V 1 DK 23 L-6318

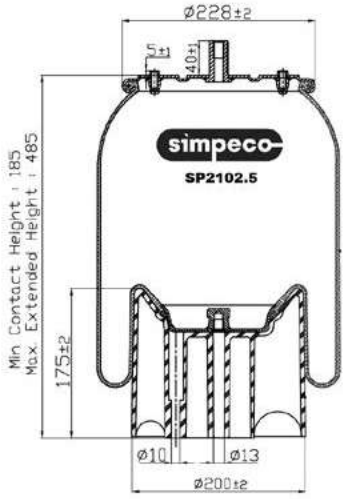

SP2101.0014

Пневморессора со стальным стаканом

Оригинальные номера:

017 685; US 04031P

CONTITECH: -
FIRESTONE: W01-M58-8107
DUNLOP: D14B49
CF GOMMA: -
PHOENIX: 1 D 28 F-5
GOODYEAR: 566283540
BLACKTECH: RML 74031 C
VIBRACOUSTIC: V 1 D 28 F-5

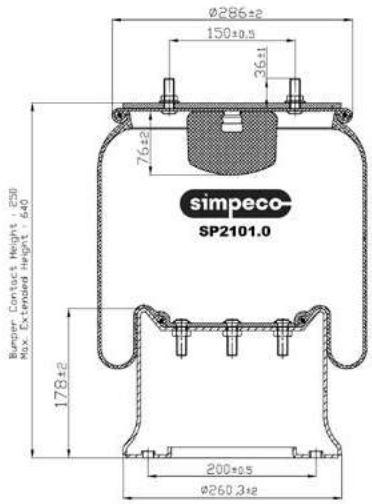

SP2102.5010

Пневморессора без стакана

Оригинальные номера:

016 512; US 06318F; US 86318F

CONTITECH: -
FIRESTONE: -
DUNLOP: -
CF GOMMA: -
PHOENIX: -
GOODYEAR: -
BLACKTECH: RML 76318
VIBRACOUSTIC: -

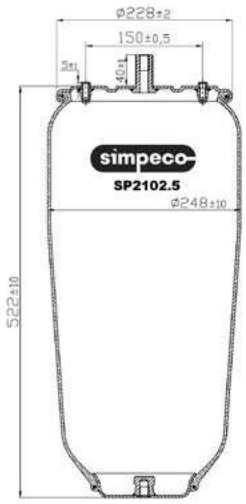

SP2101.1012

Пневморессора многосекционная

Оригинальные номера:

21221395

CONTITECH: FD 200-19 1/4 M10
FIRESTONE: W01M587887
DUNLOP: -
CF GOMMA: -
PHOENIX: -
GOODYEAR: -
BLACKTECH: 2C 21-210 P01
VIBRACOUSTIC: -

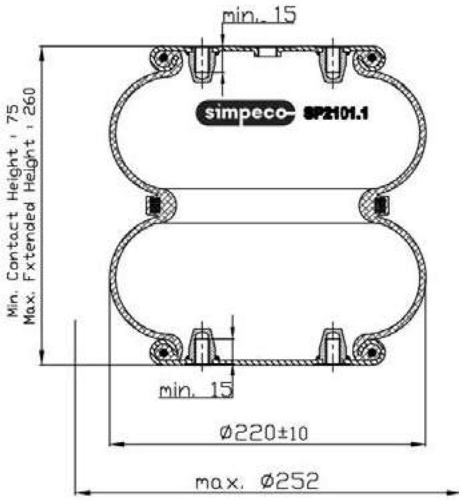

SP2101.3013

Пневморессора с пласт. стаканом

Оригинальные номера:

3.229.0039.00

CONTITECH: -
FIRESTONE: -
DUNLOP: -
CF GOMMA: -
PHOENIX: 1 DK 22 E-14
GOODYEAR: -
BLACKTECH: RML 75132 CP
VIBRACOUSTIC: V 1 DK 22 E-14

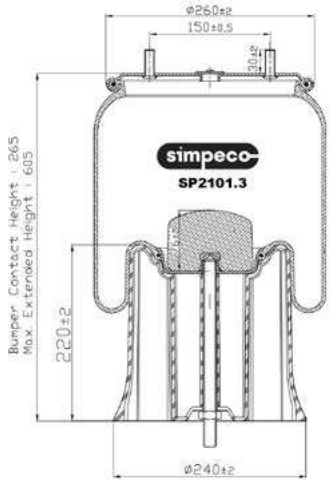

SP2101.1022

Пневморессора многосекционная

Оригинальные номера:

1319761; 1387289; 4.229.1004.00; 6501706

CONTITECH: FD 200-19 P04
FIRESTONE: W01 M58 7894
DUNLOP: S09201
CF GOMMA: -
PHOENIX: SP 2 B 12 R-5
GOODYEAR: 2B9-287
BLACKTECH: 2C 21-210 P22
VIBRACOUSTIC: VSP2B12R-5

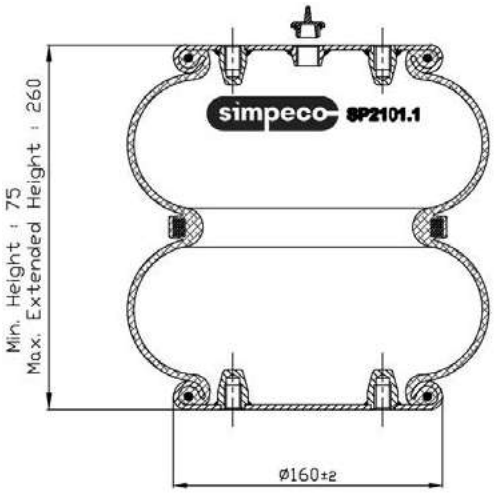

SP2102.8014

Пневморессора со стальным стаканом

Оригинальные номера:

1903608; 1944314

CONTITECH: 6700 N P02
FIRESTONE: -
DUNLOP: -
CF GOMMA: -
PHOENIX: -
GOODYEAR: 1R14-869
BLACKTECH: RML 73608 C
VIBRACOUSTIC: -

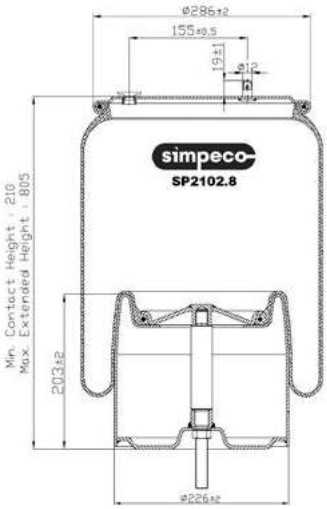

SP2101.1032

Пневморессора многосекционная

Оригинальные номера:

4520000803

CONTITECH: -
FIRESTONE: -
DUNLOP: -
CF GOMMA: -
PHOENIX: SP 2 B 12 R-A-4
GOODYEAR: -
BLACKTECH: -
VIBRACOUSTIC: -

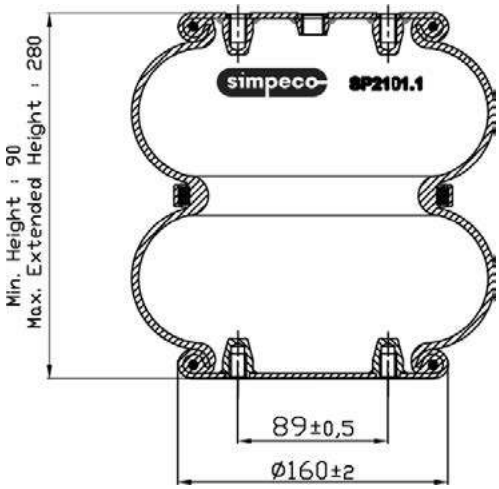

SP2101.4013

Пневморессора с пласт. стаканом

Оригинальные номера:

3.228.10.42.00; 3.229.00.42.00

CONTITECH: -
FIRESTONE: -
DUNLOP: -
CF GOMMA: -
PHOENIX: -
GOODYEAR: -
BLACKTECH: RML 75921 CP
VIBRACOUSTIC: -

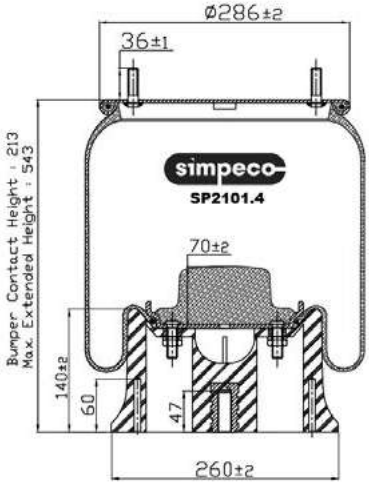

SP2100.6024

Пневморессора со стальным стаканом

Оригинальные номера:

1794420

CONTITECH: 836 N P10
FIRESTONE: -
DUNLOP: -
CF GOMMA: -
PHOENIX: -
GOODYEAR: -
BLACKTECH: RML 7947 C10
VIBRACOUSTIC: -

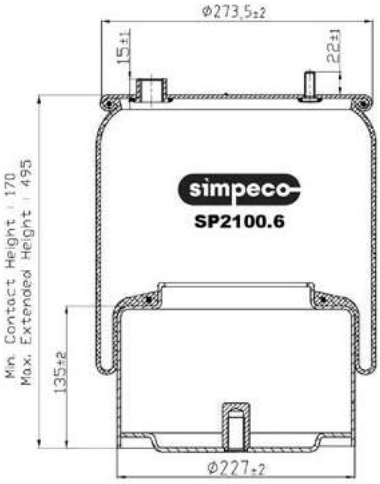

SP2101.5013

Пневморессора с пласт. стаканом

Оригинальные номера:

3.229.0029.00; 3.229.2129.00;
3.229.2229.00; 3.229.2429.00

CONTITECH: 4022 N P03
FIRESTONE: W01-M58-6366
DUNLOP: D12B14
CF GOMMA: 1T300-37 206340
PHOENIX: 1 DK 22 E-9
GOODYEAR: 1R11-714
BLACKTECH: RML 75133 CP3
VIBRACOUSTIC: V 1 DK 22 E-9

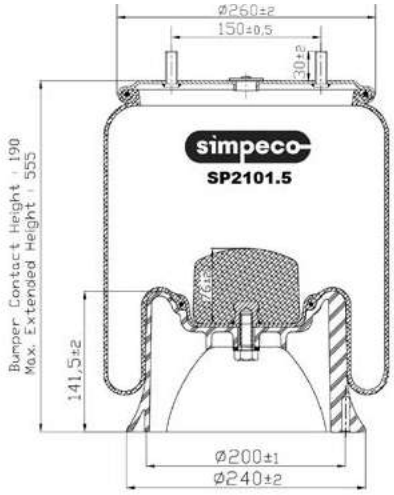

SP2101.9013

Пневморессора с пласт. стаканом

Оригинальные номера:

128147123; 1525199; 58051210;
H2500324; M001774;
UJB 0358-001

CONTITECH: 4159 N P09
FIRESTONE: W01-M58-9131
DUNLOP: D12B04
CF GOMMA: 1T323-40 200751
PHOENIX: 1 DK 23 L-9131
GOODYEAR: 1R12-721
BLACKTECH: RML 75260 CP9
VIBRACOUSTIC: V 1 DK 23 L-9131

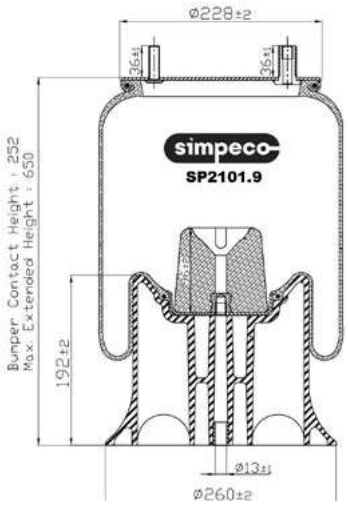

SP2100.2011

Пневморессора баллон

Оригинальные номера:

02.200.24.10.0; 1 590 136; 1 622 115;
1 629 193; 1001 12 300;
650 292 8; 650 883 4;
650 883 7; 81.43601.0033;
81.43601.0036; 81.43601.0037;
A 387 328 01 01

CONTITECH: 720 N
FIRESTONE: W01-095-0195
DUNLOP: D12S04
CF GOMMA: 1SC290-30 88802
PHOENIX: 1 F 21
GOODYEAR: 9008
BLACKTECH: RL 9831
VIBRACOUSTIC: V 1 F 21

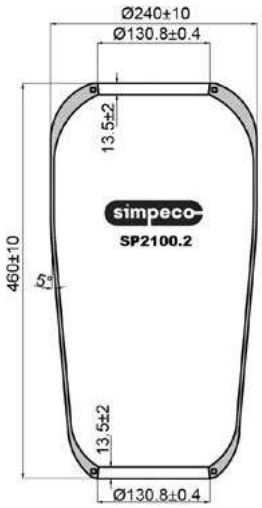

SP2102.4014

Пневморессора со стальным стаканом

Оригинальные номера:

1379392; 1439284; 1440294

CONTITECH: 4913 N P02
FIRESTONE: W01-095-0500
DUNLOP: D14B42
CF GOMMA: 1T19E-93 206201
PHOENIX: 1 D 28 H-16
GOODYEAR: 1R14-753
BLACKTECH: RML 75024 C
VIBRACOUSTIC: V 1 D 28 H-16

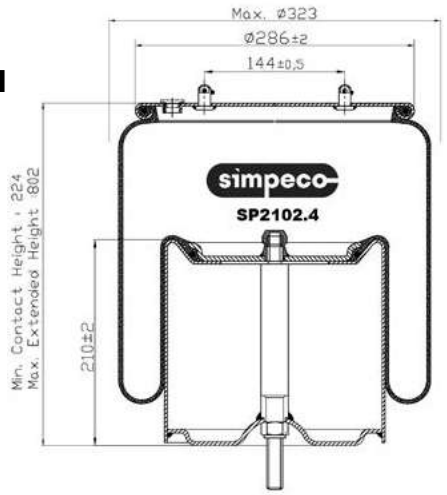

SP2102.6014

Пневморессора со стальным стаканом

Оригинальные номера:

1 075 891; 1 076 416; 20 374 510; 20 456 152; 20 531 985; 20 582 215; 21 961 456; 70 321 693

CONTITECH: 6608NP01
FIRESTONE: W01-M58-8474
DUNLOP: 1 DF 17 B-1
CF GOMMA: -
PHOENIX: -
GOODYEAR: 1R10-704
BLACKTECH: RML 77527 C
VIBRACOUSTIC: V 1 DF 16 D-1

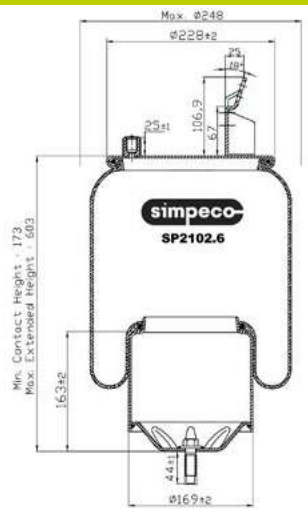

SP2102.9014

Пневморессора со стальным стаканом

Оригинальные номера:

1 075 890; 20 375 226; 20 375 227; 20 427 800; 20 427 803; 20 456 150; 20 531 984; 20 582 206; 21 961 374

CONTITECH: 6605 N P01
FIRESTONE: W01-M58-8472
DUNLOP: 1 DF 20 D-1
CF GOMMA: -
PHOENIX: -
GOODYEAR: 1R11-805
BLACKTECH: RML 78914 C
VIBRACOUSTIC: V 1 DF 20 B-1

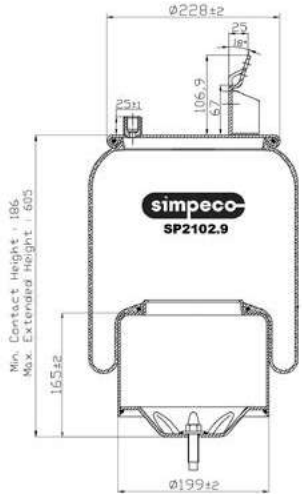

SP2100.6010

Пневморессора без стакана

Оригинальные номера:

0 067 504

CONTITECH: 836 M
FIRESTONE: W01-M58-0776
DUNLOP: 1 DF 25-1 NP
CF GOMMA: -
PHOENIX: 1 DK 22 E-9
GOODYEAR: 1R12-700
BLACKTECH: RML 7947
VIBRACOUSTIC: V 1 DF 25-1

SP2103.2013

Пневморессора с пласт. стаканом

Оригинальные номера:

16-13810-000; 16-13840-000; 16-14004-000; 16-15595-000; 16-1673-000; 681-320-0017; 85101151; A16-14004-000; SC2750

CONTITECH: 9 10S-16 P 382
FIRESTONE: W01-358-9780
DUNLOP: -
CF GOMMA: -
PHOENIX: 1 DK 23 L-9131
GOODYEAR: 1R12-303
BLACKTECH: RML 79780 CP
VIBRACOUSTIC: -

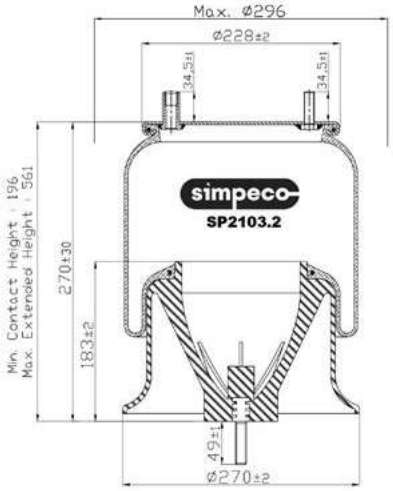

SP2103.5014

Пневморессора со стальным стаканом

Оригинальные номера:

017 924; A 946 328 15 01; FAG041-0087; US 04030G; US 04030P

CONTITECH: -
FIRESTONE: W01-M58-6223
DUNLOP: 1 DK 28 F-3
CF GOMMA: -
PHOENIX: 1 F 21
GOODYEAR: 1R14-823
BLACKTECH: RML 71501 C
VIBRACOUSTIC: V 1 DK 28 F-3

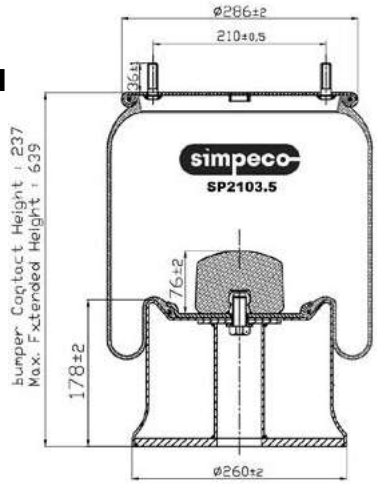

SP2103.1013

Пневморессора с пласт. стаканом

Оригинальные номера:

20505399; 20733034; 3934699; 57QL54M; 8079902; 8084296; 8097092; SC2757

CONTITECH: -
FIRESTONE: W01-358-8829
DUNLOP: -
CF GOMMA: -
PHOENIX: -
GOODYEAR: 1R12-615
BLACKTECH: RML 78829 CP
VIBRACOUSTIC: -

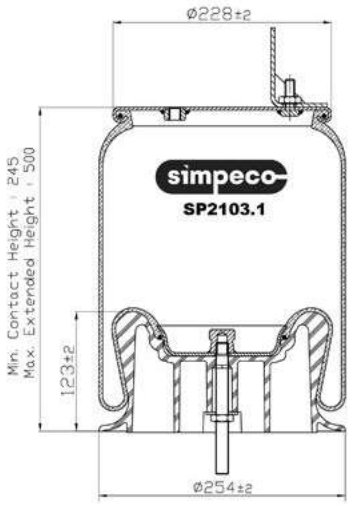

SP2101.2012

Пневморессора многосекционная

Оригинальные номера:

A 060 30 622; M 07 82 46; M 07 82 46961 456; 70 321 693

CONTITECH: -
FIRESTONE: W01 R58 4038
DUNLOP: SP 2782 NB
CF GOMMA: -
PHOENIX: -
GOODYEAR: -
BLACKTECH: 2C 303-270 P01
VIBRACOUSTIC: -

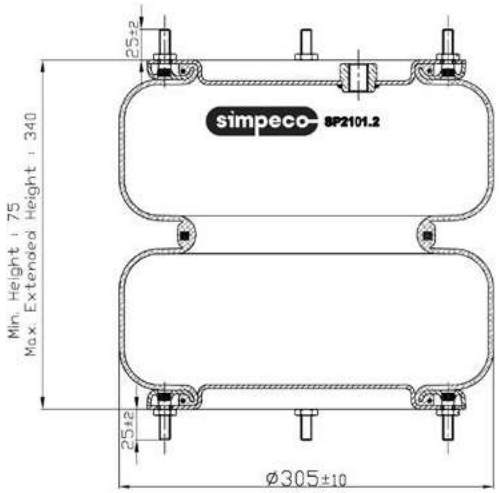

WVA 29059

КОЛОДКИ ТОРМОЗНЫЕ КОМПЛЕКТ

Артикул:
SP0301.0010

Колодок в комплекте: 4 шт.
Установочный комплект: Есть
Модель суппорта: Knorr SB 7000
WVA: 29059; 29087; 29196; 29201; 29202; 29278; 29331

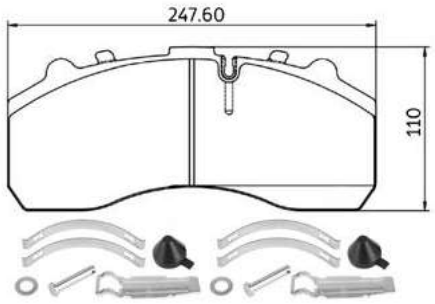

WVA 29171

КОЛОДКИ ТОРМОЗНЫЕ КОМПЛЕКТ

Артикул:
SP0301.0020

Колодок в комплекте: 4 шт.
Установочный комплект: Есть
Модель суппорта: Knorr SK 7
WVA: 29171; 29271; 29308

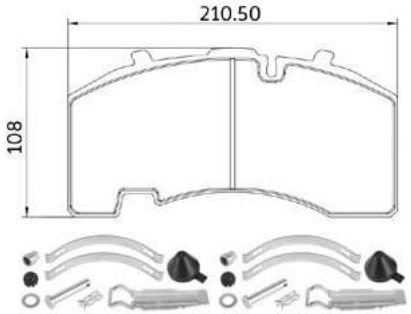

WVA 29174, 29273

КОЛОДКИ ТОРМОЗНЫЕ КОМПЛЕКТ

Артикул:
SP0301.0030

Колодок в комплекте: 4 шт.
Установочный комплект: Есть
Модель суппорта: Meritor Elsa 225-3
WVA: 29174; 29273

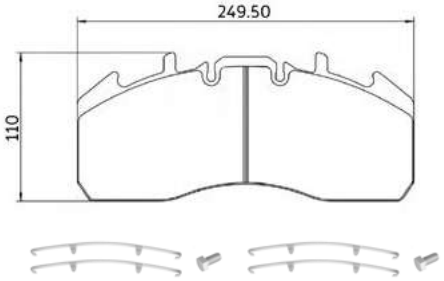

WVA 29162, 29336

КОЛОДКИ ТОРМОЗНЫЕ КОМПЛЕКТ

Артикул:
SP0301.0060

Колодок в комплекте: 4 шт.
Установочный комплект: Есть
Модель суппорта: WABCO PAN 22-1
WVA: 29162; 29336

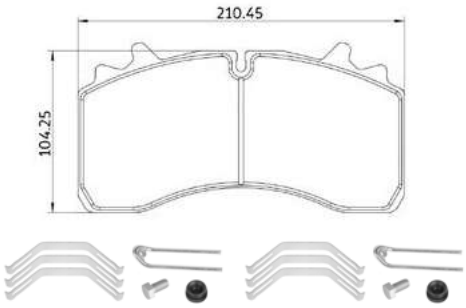

WVA 29158, 29269

КОЛОДКИ ТОРМОЗНЫЕ КОМПЛЕКТ

Артикул:
SP0301.0040

Колодок в комплекте: 4 шт.
Установочный комплект: Есть
Модель суппорта: Knorr SK 7
WVA: 29158; 29269

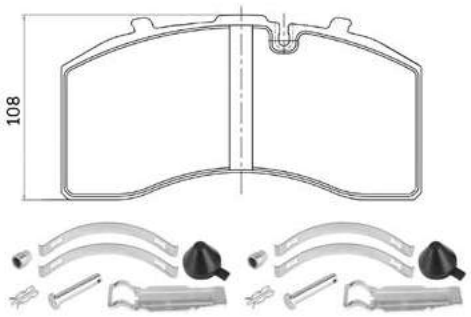

WVA 29175

КОЛОДКИ ТОРМОЗНЫЕ КОМПЛЕКТ

Артикул:
SP0301.0080

Колодок в комплекте: 4 шт.
Установочный комплект: Есть
Модель суппорта: Haldex
WVA: 29175

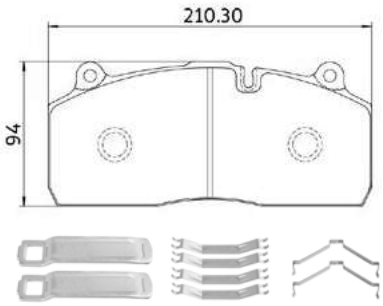

WVA 29165

КОЛОДКИ ТОРМОЗНЫЕ КОМПЛЕКТ

Артикул:
SP0301.0050

Колодок в комплекте: 4 шт.
Установочный комплект: Есть
Модель суппорта: Knorr SN 6
WVA: 29165; 29268; 29306

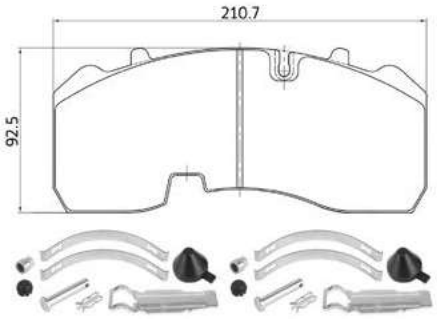

WVA 29228

КОЛОДКИ ТОРМОЗНЫЕ КОМПЛЕКТ

Артикул:
SP0301.0070

Колодок в комплекте: 4 шт.
Установочный комплект: Есть
Модель суппорта: BPW TSB 4309
WVA: 29228

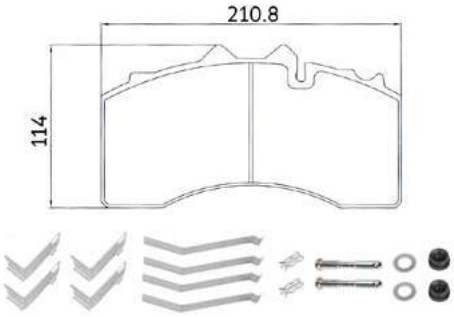

WVA 29159, 29313

КОЛОДКИ ТОРМОЗНЫЕ КОМПЛЕКТ

Артикул:
SP0301.0090

Колодок в комплекте: 4 шт.
Установочный комплект: Есть
Модель суппорта: WABCO PAN 19-1
WVA: 29159; 29313

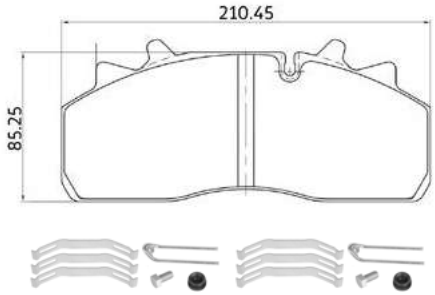

WVA 29279

КОЛОДКИ ТОРМОЗНЫЕ КОМПЛЕКТ

Артикул:
SP0301.0100

Колодок в комплекте: 4 шт.
Установочный комплект: Есть
Модель суппорта: WABCO MAXX 22
WVA: 29279

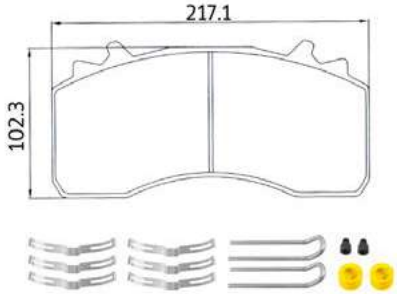

WVA 19032

НАКЛАДКИ ТОРМОЗНЫЕ КОМПЛЕКТ

РЕМОНТ	АРТИКУЛ	ТОЛЩИНА
Номинал	**SP0410.0010**	17
1-й ремонт	**SP0401.0010**	18
2-й ремонт	**SP0402.0010**	19
3-й ремонт	**SP0403.0010**	20

Накладок в комплекте: 8 шт.
Заклепки: Есть
Применимость: BPW

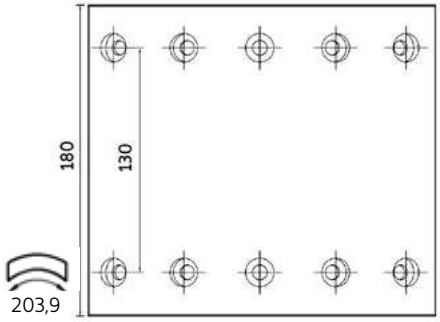

WVA 19496

НАКЛАДКИ ТОРМОЗНЫЕ КОМПЛЕКТ

РЕМОНТ	АРТИКУЛ	ТОЛЩИНА
Номинал	**SP0410.0030**	17
1-й ремонт	**SP0401.0030**	18
2-й ремонт	**SP0402.0050**	19

Накладок в комплекте: 8 шт.
Заклепки: Есть
Применимость: MAN, MB

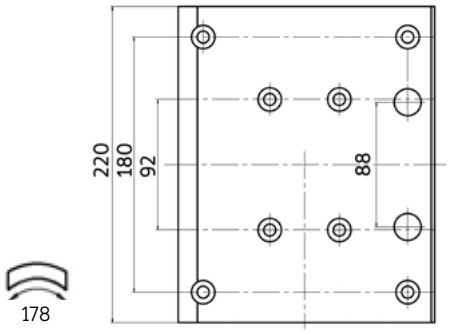

WVA 19094

НАКЛАДКИ ТОРМОЗНЫЕ КОМПЛЕКТ

РЕМОНТ	АРТИКУЛ	ТОЛЩИНА
Номинал	**SP0410.0020**	17
1-й ремонт	**SP0401.0050**	18
2-й ремонт	**SP0402.0040**	19

Накладок в комплекте: 8 шт.
Заклепки: Есть
Применимость: BPW, SAF, Kassbohrer

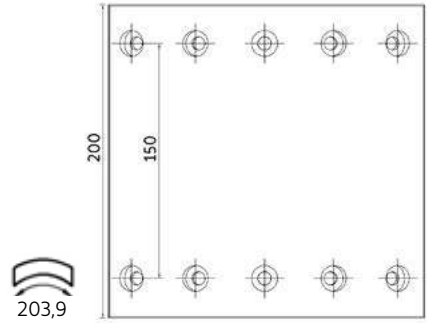

WVA 19283, 19284

НАКЛАДКИ ТОРМОЗНЫЕ КОМПЛЕКТ

РЕМОНТ	АРТИКУЛ	ТОЛЩИНА
Номинал	**SP0410.0040**	20
1-й ремонт	**SP0401.0020**	21
2-й ремонт	**SP0402.0020**	22

Накладок в комплекте: 4+4 шт.
Заклепки: Есть
Применимость: SAF

183 177

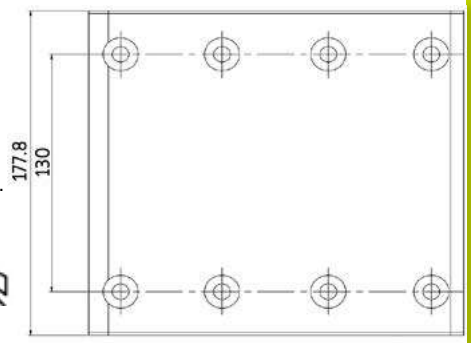

WVA 19574

НАКЛАДКИ ТОРМОЗНЫЕ КОМПЛЕКТ

РЕМОНТ	АРТИКУЛ	ТОЛЩИНА
Номинал	**SP0410.0050**	17

Накладок в комплекте: 8 шт.
Заклепки: Есть
Применимость: BPW, Kassbohrer

144

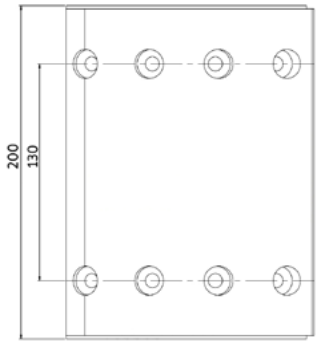

WVA 19036, 19037

НАКЛАДКИ ТОРМОЗНЫЕ КОМПЛЕКТ

РЕМОНТ	АРТИКУЛ	ТОЛЩИНА
Номинал	**SP0410.0060**	19
1-й ремонт	**SP0401.0040**	20
2-й ремонт	**SP0402.0030**	21

Накладок в комплекте: 4+4 шт.
Заклепки: Есть
Применимость: ROR

194,5 189

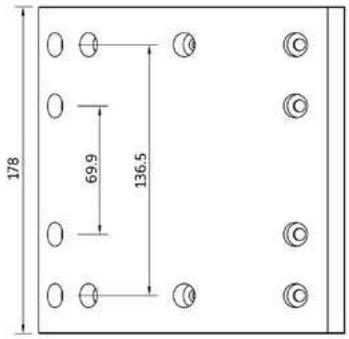

WVA 19495

НАКЛАДКИ ТОРМОЗНЫЕ КОМПЛЕКТ

РЕМОНТ	АРТИКУЛ	ТОЛЩИНА
Номинал	**SP0410.0080**	17

Накладок в комплекте: 8 шт.
Заклепки: Есть
Применимость: MAN, MB

178

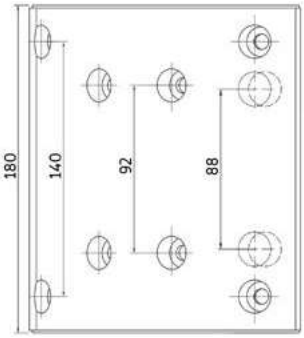

WVA 19071

НАКЛАДКИ ТОРМОЗНЫЕ КОМПЛЕКТ

РЕМОНТ	АРТИКУЛ	ТОЛЩИНА
Номинал	**SP0410.0070**	18

Накладок в комплекте: 4 шт.
Заклепки: Есть
Применимость: Volvo, Renault

177

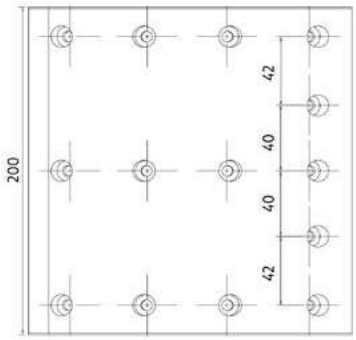

WVA 19933

НАКЛАДКИ ТОРМОЗНЫЕ КОМПЛЕКТ

РЕМОНТ	АРТИКУЛ	ТОЛЩИНА
Номинал	**SP0410.0160**	19

Накладок в комплекте: 4 шт.
Заклепки: Есть
Применимость: Scania

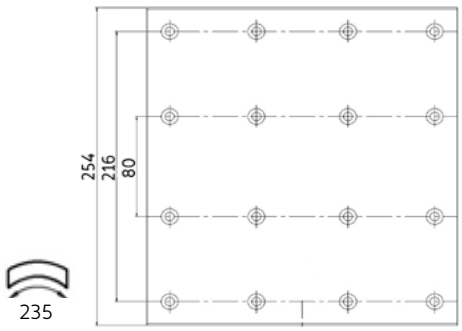

WVA 19116, 19119

НАКЛАДКИ ТОРМОЗНЫЕ КОМПЛЕКТ

РЕМОНТ	АРТИКУЛ	ТОЛЩИНА
Номинал	**SP0410.0100**	23

Накладок в комплекте: 4+4 шт.
Заклепки: Есть
Применимость: Iveco

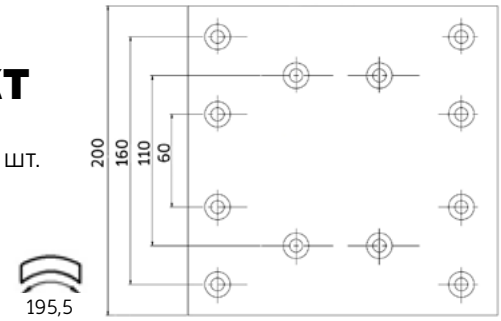

WVA 19932

НАКЛАДКИ ТОРМОЗНЫЕ КОМПЛЕКТ

РЕМОНТ	АРТИКУЛ	ТОЛЩИНА
Номинал	**SP0410.0150**	19

Накладок в комплекте: 4 шт.
Заклепки: Есть
Применимость: Scania

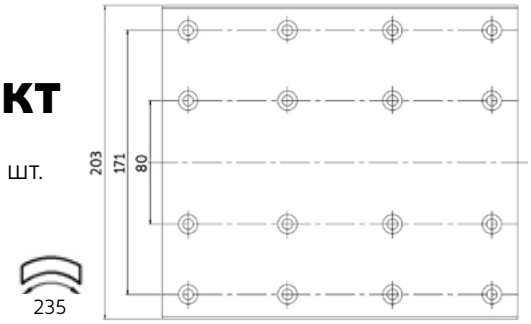

FMSI 4707

НАКЛАДКИ ТОРМОЗНЫЕ КОМПЛЕКТ

РЕМОНТ	АРТИКУЛ	ТОЛЩИНА
Номинал	**SP0410.0130**	20

Накладок в комплекте: 4+4 шт.
Заклепки: Есть
Применимость: ROR

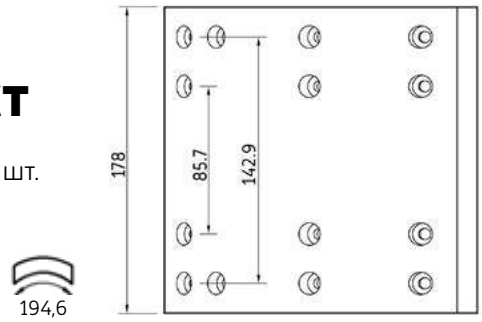

WVA 19090

НАКЛАДКИ ТОРМОЗНЫЕ КОМПЛЕКТ

РЕМОНТ	АРТИКУЛ	ТОЛЩИНА
Номинал	**SP0410.0120**	18

Накладок в комплекте: 8 шт.
Заклепки: Есть
Применимость: Volvo, Renault

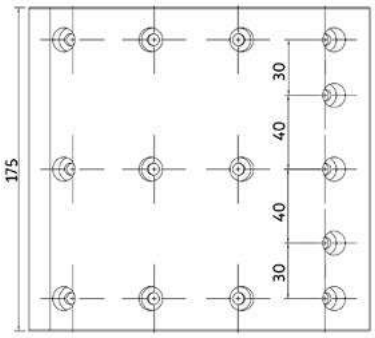

WVA 19515, 19516

НАКЛАДКИ ТОРМОЗНЫЕ КОМПЛЕКТ

РЕМОНТ	АРТИКУЛ	ТОЛЩИНА
Номинал	**SP0410.0140**	15

Накладок в комплекте: 4+4 шт.
Заклепки: Есть
Применимость: SAF

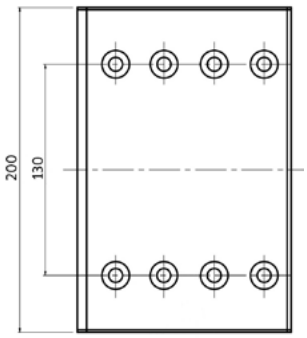

МАРКА	Оригинальные номера	Номер SIMPECO	Страница в каталоге
BOVA	204552	SP0301.0010	148
BPW	0310967190	SP0001.0010	4
BPW	0310967190ECO	SP0001.0010	4
BPW	0310967290	SP0001.0010	4
BPW	0310967790	SP0001.0010	4
BPW	0910967790	SP0001.0010	4
BPW	0310977180	SP0001.0070	4
BPW	0310977230	SP0001.0070	4
BPW	0310977320	SP0001.0070	4
BPW	0310977430	SP0001.0070	4
BPW	910977430	SP0001.0070	4
BPW	0310667620	SP0001.0100	4
BPW	0310967130	SP0001.0100	4
BPW	0310967820	SP0001.0100	4
BPW	0310946060	SP0001.0110	4
BPW	910946060	SP0001.0110	4
BPW	0308835050	SP0101.0040	6
BPW	0308835057	SP0101.0040	6
BPW	0308835127	SP0101.0040	6
BPW	0908835057	SP0101.0040	6
BPW	0308834100	SP0101.0120	6
BPW	0308834107	SP0101.0120	6
BPW	308834130	SP0101.0120	6
BPW	308834137	SP0101.0120	6
BPW	0308834020	SP0101.0160	6
BPW	0308834060	SP0101.0160	6
BPW	0308834067	SP0101.0160	6
BPW	0308834080	SP0101.0180	6
BPW	0308834087	SP0101.0180	6
BPW	908834087	SP0101.0180	6
BPW	0203277000	SP0202.0010	55
BPW	0203277100	SP0202.0010	55
BPW	0544432010	SP0202.0010	55
BPW	0544432020	SP0202.0010	55
BPW	203277000	SP0202.0010	55
BPW	203277100	SP0202.0010	55
BPW	544432020	SP0202.0010	55
BPW	0203273100	SP0202.0030	53
BPW	0544415010	SP0202.0030	53
BPW	0544415011	SP0202.0030	53
BPW	0544415100	SP0202.0030	53
BPW	0544415110	SP0202.0030	53
BPW	203273100	SP0202.0030	53
BPW	544415010	SP0202.0030	53
BPW	544415100	SP0202.0030	53
BPW	544415110	SP0202.0030	53
BPW	0203277400	SP0202.0040	55
BPW	0203277500	SP0202.0040	55
BPW	0544434010	SP0202.0040	55

МАРКА	Оригинальные номера	Номер SIMPECO	Страница в каталоге
BPW	0544434020	SP0202.0040	55
BPW	203277400	SP0202.0040	55
BPW	203277500	SP0202.0040	55
BPW	544434010	SP0202.0040	55
BPW	544434020	SP0202.0040	55
BPW	0203272900	SP0202.0050	53
BPW	0544416010	SP0202.0050	53
BPW	0544416100	SP0202.0050	53
BPW	0544416110	SP0202.0050	53
BPW	203272900	SP0202.0050	53
BPW	544416010	SP0202.0050	53
BPW	544416100	SP0202.0050	53
BPW	544416110	SP0202.0050	53
BPW	0203273200	SP0202.0060	54
BPW	0203362000	SP0202.0060	54
BPW	0544414010	SP0202.0060	54
BPW	203273200	SP0202.0060	54
BPW	203362000	SP0202.0060	54
BPW	544414010	SP0202.0060	54
BPW	0203272900	SP0202.0070	54
BPW	0544416010	SP0202.0070	54
BPW	0544416100	SP0202.0070	54
BPW	0544416110	SP0202.0070	54
BPW	203272900	SP0202.0070	54
BPW	544416010	SP0202.0070	54
BPW	544416100	SP0202.0070	54
BPW	544416110	SP0202.0070	54
BPW	0544415010	SP0202.0080	54
BPW	0203277800	SP0202.0090	55
BPW	0203277900	SP0202.0090	55
BPW	0544436010	SP0202.0090	55
BPW	0544436020	SP0202.0090	55
BPW	203277800	SP0202.0090	55
BPW	203277900	SP0202.0090	55
BPW	544436010	SP0202.0090	55
BPW	544436020	SP0202.0090	55
BPW	0544420010	SP0203.0030	56
BPW	0544420040	SP0203.0030	56
BPW	0544420100	SP0203.0030	56
BPW	0544420110	SP0203.0030	56
BPW	544420010	SP0203.0030	56
BPW	544420040	SP0203.0030	56
BPW	544420100	SP0203.0030	56
BPW	544420110	SP0203.0030	56
BPW	0544440020	SP0203.0050	60
BPW	544440010	SP0203.0050	60
BPW	544440020	SP0203.0050	60
BPW	0203273900	SP0203.0060	57
BPW	0544420010	SP0203.0060	57

МАРКА	Оригинальные номера	Номер SIMPECO	Страница в каталоге
BPW	0544420040	SP0203.0060	57
BPW	0544420100	SP0203.0060	57
BPW	0544420110	SP0203.0060	57
BPW	203273900	SP0203.0060	57
BPW	544420010	SP0203.0060	57
BPW	544420040	SP0203.0060	57
BPW	544420100	SP0203.0060	57
BPW	544420110	SP0203.0060	57
BPW	0544443020	SP0203.0120	61
BPW	0980106320	SP0501.0010	83
BPW	0980166320	SP0501.0010	83
BPW	200603423	SP0501.0010	83
BPW	0980106330	SP0501.0020	83
BPW	0980102630	SP0501.0080	85
BPW	0980106910	SP0501.0120	74
BPW	0980106340	SP0501.0130	74
BPW	0980106900	SP0501.0230	76
BPW	0980106310	SP0501.0260	77
BPW	0980102610	SP0501.0330	79
BPW	0214102100	SP0501.0350	79
BPW	0980106240	SP0501.0370	80
BPW	0980107630	SP0504.0020	110
BPW	980107631	SP0504.0020	110
BPW	0220024400	SP2100.1011	134
BPW	0220024100	SP2100.2011	144
BPW	0542940010	SP2100.7010	129
BPW	0542943380	SP2100.7013	130
BPW	0542943510	SP2100.7013	130
BPW	0542940081	SP2100.7014	132
BPW	0542940141	SP2100.7014	132
BPW	0542940391	SP2100.7014	132
BPW	0542940471	SP2100.7014	132
BPW	0542940540	SP2100.7014	132
BPW	0542941211	SP2100.7014	132
BPW	0542941361	SP2100.7014	132
BPW	0542940910	SP2100.8010	130
BPW	0542943210	SP2100.8013	136
BPW	0542943370	SP2100.8013	136
BPW	0542940091	SP2100.8014	129
BPW	0542940591	SP2100.8014	129
BPW	0542941141	SP2100.8014	129
BPW	0542941231	SP2100.8014	129
BPW	0542941241	SP2100.8014	129
BPW	0542941281	SP2100.8014	129
BPW	0542941371	SP2100.8014	129
BPW	0542942191	SP2100.8014	129
BPW	0542940030	SP2100.9010	131
BPW	0542943200	SP2100.9013	128
BPW	0542940281	SP2100.9014	140

МАРКА	Оригинальные номера	Номер SIMPECO	Страница в каталоге
BPW	0542940591	SP2100.9014	140
BPW	0542941241	SP2100.9014	140
BPW	0542943340	SP2100.9014	140
BPW	0542943560	SP2100.9014	140
BPW	0542941010	SP2102.1010	131
BPW	750570	SP2102.1010	131
BPW	0542941221	SP2102.1014	128
BPW	0542941311	SP2102.1014	128
BPW	0252192210	SP2201.0010	62
BPW	0252192710	SP2201.0010	62
BPW	0526054090	SP2201.0010	62
BPW	0526054100	SP2201.0010	62
BPW	0252192310	SP2201.0020	62
BPW	0526054090	SP2201.0020	62
BPW	252192310	SP2201.0030	62
BPW	0526054190	SP2201.0070	62
BPW	0326054030	SP2201.0080	63
BPW	326054030	SP2201.0080	63
BPW	0329633140	SP2202.0010	65
BPW	0329633141	SP2202.0010	65
BPW	329633110	SP2202.0080	65
BPW	329633111	SP2202.0080	65
BPW	203121400	SP0301.0010	148
BPW	203121700	SP0301.0010	148
BPW	300099476	SP0410.0010	151
BPW	309214120	SP0410.0050	152
BPW	309214270	SP0410.0050	152
BPW	309214330	SP0410.0050	152
BPW	309214440	SP0410.0050	152
BPW	309214450	SP0410.0050	152
BPW	309226010	SP0410.0010	151
BPW	309226030	SP0401.0010	151
BPW	309226030	SP0402.0010	151
BPW	309226110	SP0410.0010	151
BPW	309226210	SP0410.0010	151
BPW	309226260	SP0410.0010	151
BPW	309226320	SP0410.0010	151
BPW	309226450	SP0410.0010	151
BPW	309226560	SP0410.0010	151
BPW	309226570	SP0401.0010	151
BPW	309226570	SP0402.0010	151
BPW	309226760	SP0410.0010	151
BPW	309226770	SP0401.0010	151
BPW	309226770	SP0402.0010	151
BPW	309226850	SP0410.0010	151
BPW	309226860	SP0401.0010	151
BPW	309226860	SP0402.0010	151
BPW	309227010	SP0410.0020	151
BPW	309227020	SP0401.0050	151

МАРКА	Оригинальные номера	Номер SIMPECO	Страница в каталоге
BPW	309227020	SP0402.0040	151
BPW	309227060	SP0410.0020	151
BPW	309227150	SP0410.0020	151
BPW	309227190	SP0410.0020	151
BPW	309227220	SP0401.0050	151
BPW	309227220	SP0402.0040	151
BPW	309227240	SP0410.0020	151
BPW	309227260	SP0410.0020	151
BPW	309227430	SP0410.0020	151
BPW	309227450	SP0410.0020	151
BPW	309227530	SP0410.0020	151
BPW	309227540	SP0401.0050	151
BPW	309227540	SP0402.0040	151
BPW	309227630	SP0401.0050	151
BPW	309227630	SP0402.0040	151
BPW	309227650	SP0410.0020	151
BPW	309227710	SP0410.0020	151
BPW	309227720	SP0401.0050	151
BPW	309227720	SP0402.0040	151
BPW	309227750	SP0410.0020	151
BPW	309227760	SP0410.0020	151
BPW	309227770	SP0401.0050	151
BPW	309227770	SP0402.0040	151
BPW	509127790	SP0410.0020	151
BPW	509146090	SP0410.0010	151
BPW	509290040	SP0301.0050	149
BPW	509290050	SP0301.0050	149
BPW	509290060	SP0301.0020	148
BPW	509290080	SP0301.0020	148
BPW	509290100	SP0301.0050	149
BPW	509290130	SP0301.0070	149
BPW	536270010	SP0301.0010	148
BPW	536270020	SP0301.0010	148
BPW	980102200	SP0301.0010	148
BPW	980102570	SP0301.0010	148
BPW	980102750	SP0301.0050	149
BPW	980102920	SP0301.0010	148
BPW	980102930	SP0301.0050	149
BPW	980106200	SP0301.0010	148
BPW	980106210	SP0301.0050	149
BPW	980106350	SP0301.0050	149
BPW	980106360	SP0301.0010	148
BPW	980106430	SP0301.0050	149
BPW	980106440	SP0301.0020	148
BPW	980106950	SP0301.0020	148
BPW	980107090	SP0301.0050	149
BPW	980107240	SP0301.0050	149
BPW	980107240	SP0301.0050	149
BPW	980107260	SP0301.0020	148

МАРКА	Оригинальные номера	Номер SIMPECO	Страница в каталоге
BPW	980107570	SP0301.0070	149
BPW	980107960	SP0301.0070	149
BPW	980107971	SP0301.0070	149
BPW	980108150	SP0301.0050	149
BPW	980108160	SP0301.0020	148
DAF	1488714	SP0001.0080	5
DAF	1387439	SP0101.0050	6
DAF	1640561	SP0101.0050	6
DAF	1726138	SP0101.0050	6
DAF	1812563	SP0101.0050	6
DAF	1812582	SP0101.0050	6
DAF	II39112F	SP0101.0050	6
DAF	II39541F	SP0101.0050	6
DAF	K004322	SP0101.0050	6
DAF	1505241	SP0202.0010	55
DAF	0834483	SP0202.0030	53
DAF	834483	SP0202.0030	53
DAF	BBU5932	SP0202.0030	53
DAF	1373677	SP0202.0040	55
DAF	1392259	SP0202.0040	55
DAF	1517954	SP0202.0040	55
DAF	0705707	SP0202.0050	53
DAF	0834484	SP0202.0050	53
DAF	705707	SP0202.0050	53
DAF	834484	SP0202.0050	53
DAF	0834422	SP0202.0060	54
DAF	0834482	SP0202.0060	54
DAF	834422	SP0202.0060	54
DAF	834482	SP0202.0060	54
DAF	BBU5931	SP0202.0060	54
DAF	0705707	SP0202.0070	54
DAF	0834484	SP0202.0070	54
DAF	705707	SP0202.0070	54
DAF	79545	SP0202.0070	54
DAF	834484	SP0202.0070	54
DAF	BBU5933	SP0202.0070	54
DAF	834483	SP0202.0080	54
DAF	BBU5932	SP0202.0080	54
DAF	1517956	SP0202.0090	55
DAF	1519442	SP0203.0010	60
DAF	0867215	SP0203.0020	56
DAF	1325352	SP0203.0030	56
DAF	0882215	SP0203.0040	56
DAF	882215	SP0203.0040	56
DAF	1325352	SP0203.0060	57
DAF	1360929	SP0203.0070	60
DAF	1686001	SP0203.0070	60
DAF	1686002	SP0203.0070	60
DAF	1686009	SP0203.0070	60

МАРКА	Оригинальные номера	Номер SIMPECO	Страница в каталоге
DAF	1325353	SP0203.0090	57
DAF	1519117	SP0203.0110	58
DAF	1519143	SP0203.0130	58
DAF	1519177	SP0203.0140	58
DAF	1622785	SP0501.0010	83
DAF	1689313	SP0501.0010	83
DAF	1622786	SP0501.0020	83
DAF	1639100	SP0501.0020	83
DAF	1448913	SP0501.0080	85
DAF	1623221	SP0501.0080	85
DAF	1639100	SP0501.0110	85
DAF	1142142	SP0501.0330	79
DAF	1198153	SP0501.0330	79
DAF	1198154	SP0501.0330	79
DAF	1448915	SP0501.0330	79
DAF	1448910	SP0501.0480	81
DAF	1628065	SP0502.0040	104
DAF	1505890	SP0502.0070	105
DAF	1436853	SP0502.0120	101
DAF	0689677	SP2100.1011	134
DAF	0696229	SP2100.1011	134
DAF	1384273	SP2100.4014	134
DAF	0067504	SP2100.6010	146
DAF	0388165	SP2100.6014	140
DAF	0388166	SP2100.6014	140
DAF	1153934	SP2100.6014	140
DAF	1697678	SP2100.6014	140
DAF	1794420	SP2100.6024	143
DAF	M001774	SP2101.9013	144
DAF	62052	SP2201.0010	62
DAF	0652575	SP2201.0020	62
DAF	1356737	SP2201.0020	62
DAF	652575	SP2201.0020	62
DAF	1826088	SP2201.0030	62
DAF	1290191	SP4001.0010	8
DAF	1634640	SP4001.0020	8
DAF	1825008	SP4001.0020	8
DAF	1826225	SP4001.0020	8
DAF	1369437	SP4004.0011	8
DAF	1389296	SP4004.0011	8
DAF	1659253	SP4004.0011	8
DAF	1369438	SP4004.0012	8
DAF	1389297	SP4004.0012	8
DAF	1659254	SP4004.0012	8
DAF	1328934	SP4004.0020	8
DAF	1328935	SP4004.0030	8
DAF	1659257	SP4004.0041	9
DAF	1659258	SP4004.0042	9
DAF	1656923	SP4004.0051	13

МАРКА	Оригинальные номера	Номер SIMPECO	Страница в каталоге
DAF	1656927	SP4004.0051	13
DAF	1796244	SP4004.0051	13
DAF	1836304	SP4004.0051	13
DAF	1656924	SP4004.0052	13
DAF	1656928	SP4004.0052	13
DAF	1796245	SP4004.0052	13
DAF	1836305	SP4004.0052	13
DAF	1875551	SP4004.0060	11
DAF	1875553	SP4004.0071	11
DAF	1875554	SP4004.0072	11
DAF	1340450	SP4006.0010	9
DAF	122035	SP4006.0020	12
DAF	1927847	SP4006.0020	12
DAF	1295732	SP4007.0011	10
DAF	1295735	SP4007.0012	10
DAF	1642682	SP4007.0021	12
DAF	1695234	SP4007.0021	12
DAF	1642683	SP4007.0022	12
DAF	1695235	SP4007.0022	12
DAF	961229	SP4008.0010	10
DAF	962643	SP4008.0010	10
DAF	1309111	SP4009.0010	10
DAF	1312789	SP4009.0010	10
DAF	1635802	SP4009.0020	14
DAF	1649363	SP4011.0011	14
DAF	1683721	SP4011.0011	14
DAF	1649364	SP4011.0012	14
DAF	1683722	SP4011.0012	14
DAF	1398263	SP4011.0021	14
DAF	1398284	SP4011.0021	14
DAF	1738626	SP4011.0021	14
DAF	1398264	SP4011.0022	14
DAF	1398285	SP4011.0022	14
DAF	1400011	SP4012.0011	15
DAF	1400012	SP4012.0012	15
DAF	1400013	SP4012.0021	15
DAF	1400014	SP4012.0022	15
DAF	1371224	SP4018.0020	9
DAF	1396936	SP4018.0031	13
DAF	1439348	SP4018.0031	13
DAF	1396937	SP4018.0032	13
DAF	1439349	SP4018.0032	13
DAF	1641630	SP4018.0041	12
DAF	1641631	SP4018.0042	12
DAF	1295619	SP4019.0011	11
DAF	1295620	SP4019.0012	10
DAF	1693114	SP4023.0050	13
DAF	1439324	SP0301.0010	148
DAF	1617343	SP0301.0010	148

МАРКА	Оригинальные номера	Номер SIMPECO	Страница в каталоге
DAF	1628064	SP0301.0090	150
DAF	1797053	SP0301.0010	148
DAF	1800830	SP0301.0010	148
DAF	1878030	SP0301.0010	148
DAF	1962265	SP0301.0010	148
DAF	1982826	SP0301.0010	148
DENNIS	6597421	SP0301.0090	150
GIGANT	9291072	SP0301.0080	149
GIGANT	9291072	SP0301.0080	149
HALDEX	93200	SP0301.0080	149
HALDEX	93887	SP0301.0080	149
HALDEX	95053	SP0301.0080	149
HALDEX	95396	SP0301.0080	149
Iveco	42118427	SP0001.0220	4
Iveco	2992477	SP0101.0170	6
Iveco	2996327	SP0101.0170	6
Iveco	7184136	SP0101.0170	6
Iveco	7189475	SP0101.0170	6
Iveco	3345108R1	SP0202.0030	53
Iveco	3345107R1	SP0202.0060	54
Iveco	3345108R1	SP0202.0080	54
Iveco	500590336	SP0202.0090	55
Iveco	42541413	SP0501.0010	83
Iveco	42552622	SP0501.0010	83
Iveco	42541412	SP0501.0020	83
Iveco	93162050	SP0501.0080	85
Iveco	93162048	SP0501.0330	79
Iveco	42538002	SP0501.0370	80
Iveco	42536957	SP0502.0120	101
Iveco	42536194	SP0506.0010	116
Iveco	93161621	SP0506.0010	116
Iveco	93161622	SP0506.0020	117
Iveco	93162114	SP0506.0020	117
Iveco	93161256	SP0506.0030	117
Iveco	98478799	SP2103.3011	132
Iveco	004459603	SP2201.0010	62
Iveco	004459603S1	SP2201.0010	62
Iveco	041036367	SP2201.0010	62
Iveco	042064102	SP2201.0010	62
Iveco	041800483	SP2201.0080	63
Iveco	2475869	SP2202.0090	65
Iveco	42061641	SP2202.0090	65
Iveco	42064826	SP2202.0090	65
Iveco	42101367	SP2202.0090	65
Iveco	42117455	SP2202.0090	65
Iveco	504186932	SP4001.0030	8
Iveco	504186933	SP4001.0030	8
Iveco	504284316	SP4001.0030	8
Iveco	504103238	SP4004.0081	11

МАРКА	Оригинальные номера	Номер SIMPECO	Страница в каталоге
Iveco	504211274	SP4004.0081	11
Iveco	504103239	SP4004.0082	16
Iveco	504211275	SP4004.0082	16
Iveco	41213696	SP4006.0030	16
Iveco	42553997	SP4007.0031	16
Iveco	500375430	SP4007.0031	16
Iveco	504103303	SP4007.0031	16
Iveco	42553998	SP4007.0032	16
Iveco	500375431	SP4007.0032	16
Iveco	504103304	SP4007.0032	16
Iveco	1906439	SP0301.0010	148
Iveco	2992123	SP0410.0100	153
Iveco	2992348	SP0301.0010	148
Iveco	2992476	SP0301.0010	148
Iveco	2995637	SP0301.0010	148
Iveco	2995809	SP0301.0010	148
Iveco	2995819	SP0301.0010	148
Iveco	2995938	SP0301.0010	148
Iveco	2996378	SP0301.0010	148
Iveco	2996501	SP0410.0100	153
Iveco	2996515	SP0301.0010	148
Iveco	41211278	SP0301.0010	148
Iveco	41212279	SP0301.0010	148
Iveco	99476098	SP0301.0010	148
Iveco	500054632	SP0301.0010	148
Kaessbohrer	8241999325	SP0410.0020	151
Kaessbohrer	8241999326	SP0401.0050	151
Kaessbohrer	8241999326	SP0402.0040	151
Kaessbohrer	8241999328	SP0410.0010	151
Kaessbohrer	8241999329	SP0401.0010	151
Kaessbohrer	8241999329	SP0402.0010	151
Kaessbohrer	8241999686	SP0410.0050	152
Kaessbohrer	8241999733	SP0410.0010	151
Kaessbohrer	8241999734	SP0401.0010	151
Kaessbohrer	8241999734	SP0402.0010	151
Kaessbohrer	8241999735	SP0410.0020	151
Kaessbohrer	8241999736	SP0401.0050	151
Kaessbohrer	8241999736	SP0402.0040	151
Kaessbohrer	8285515573	SP0301.0010	148
MAN	81501100104	SP0001.0030	4
MAN	81501100107	SP0001.0030	4
MAN	81501100144	SP0001.0030	4
MAN	81501100214	SP0001.0130	4
MAN	81501100227	SP0001.0130	4
MAN	81501100232	SP0001.0130	4
MAN	81501100239	SP0001.0130	4
MAN	81508030021	SP0101.0060	6
MAN	81508030041	SP0101.0060	6
MAN	81416100364	SP4001.0080	23

МАРКА	Оригинальные номера	Номер SIMPECO	Страница в каталоге
MAN	81508030023	SP0101.0070	6
MAN	81508030031	SP0101.0070	6
MAN	81508030038	SP0101.0070	6
MAN	81508030040	SP0101.0070	6
MAN	81508030046	SP0101.0070	6
MAN	81511016080	SP0202.0030	53
MAN	81511016081	SP0202.0030	53
MAN	81511016082	SP0202.0030	53
MAN	81511016083	SP0202.0030	53
MAN	81511016104	SP0202.0030	53
MAN	81511016105	SP0202.0030	53
MAN	81511016110	SP0202.0030	53
MAN	81511016111	SP0202.0030	53
MAN	81511016114	SP0202.0030	53
MAN	81511016115	SP0202.0030	53
MAN	81511019105	SP0202.0030	53
MAN	N2504016063	SP0202.0040	55
MAN	81511016055	SP0202.0060	54
MAN	81511016076	SP0202.0060	54
MAN	81511016077	SP0202.0060	54
MAN	81511016078	SP0202.0060	54
MAN	81511016079	SP0202.0060	54
MAN	81511016101	SP0202.0060	54
MAN	81511016102	SP0202.0060	54
MAN	81511016107	SP0202.0060	54
MAN	81511016108	SP0202.0060	54
MAN	81511016112	SP0202.0060	54
MAN	81511016113	SP0202.0060	54
MAN	81511016129	SP0202.0060	54
MAN	81511016199	SP0202.0060	54
MAN	81511016250	SP0202.0060	54
MAN	81511016251	SP0202.0060	54
MAN	81511016252	SP0202.0060	54
MAN	81511016253	SP0202.0060	54
MAN	81511019076	SP0202.0060	54
MAN	81511016080	SP0202.0080	54
MAN	81511016081	SP0202.0080	54
MAN	81511016082	SP0202.0080	54
MAN	81511016083	SP0202.0080	54
MAN	81511016085	SP0202.0080	54
MAN	81511016111	SP0202.0080	54
MAN	81511016115	SP0202.0080	54
MAN	81511019105	SP0202.0080	54
MAN	81504106935	SP0203.0010	60
MAN	81504106936	SP0203.0010	60
MAN	81504106551	SP0203.0020	56
MAN	85504106002	SP0203.0020	56
MAN	81504106284	SP0203.0110	58
MAN	81504106499	SP0203.0110	58

МАРКА	Оригинальные номера	Номер SIMPECO	Страница в каталоге
MAN	81504106489	SP0203.0160	59
MAN	81504106674	SP0203.0160	59
MAN	81504106675	SP0203.0160	59
MAN	81504106676	SP0203.0160	59
MAN	81508226020	SP0501.0010	83
MAN	81508226031	SP0501.0010	83
MAN	81508226019	SP0501.0020	83
MAN	81508226007	SP0501.0080	85
MAN	81508226022	SP0501.0080	85
MAN	81508226032	SP0501.0080	85
MAN	81508226019	SP0501.0110	85
MAN	81508226034	SP0501.0110	86
MAN	81508226037	SP0501.0110	86
MAN	81508226009	SP0501.0330	79
MAN	81508226023	SP0501.0370	80
MAN	81508226026	SP0501.0420	71
MAN	81508226038	SP0502.0090	99
MAN	81508026024	SP0503.0020	122
MAN	81508026027	SP0503.0020	122
MAN	81508026025	SP0503.0050	120
MAN	81508026016	SP0503.0150	118
MAN	81508026017	SP0503.0160	119
MAN	81508026020	SP0503.0160	119
MAN	81508026021	SP0503.0160	119
MAN	81436010017	SP2100.1011	134
MAN	81436010033	SP2100.2011	144
MAN	81436010036	SP2100.2011	144
MAN	81436010037	SP2100.2011	144
MAN	81436010042	SP2100.4010	136
MAN	81436010151	SP2102.2010	138
MAN	81436010176	SP2102.2010	138
MAN	81436006036	SP2102.2014	137
MAN	81436006056	SP2102.2014	137
MAN	81436010152	SP2102.3010	138
MAN	81436010174	SP2102.3010	138
MAN	81436010175	SP2102.3010	138
MAN	81436006035	SP2102.3014	138
MAN	81436006055	SP2102.3014	138
MAN	81436010104	SP2103.3011	132
MAN	81436010109	SP2103.3011	132
MAN	81436010111	SP2103.3011	132
MAN	81436010123	SP2103.3011	132
MAN	81436010125	SP2103.3011	132
MAN	81436010140	SP2103.3011	132
MAN	81436010150	SP2103.3011	132
MAN	6374361151	SP2201.0010	62
MAN	81440500123	SP2201.0010	62
MAN	81455030026	SP2201.0010	62
MAN	81455030049	SP2201.0010	62

МАРКА	Оригинальные номера	Номер SIMPECO	Страница в каталоге
MAN	81455030056	SP2201.0010	62
MAN	06112220217	SP2201.0080	63
MAN	06112220218	SP2201.0080	63
MAN	06112220317	SP2201.0080	63
MAN	06112220318	SP2201.0080	63
MAN	06112290021	SP2201.0080	63
MAN	81455030006	SP2201.0080	63
MAN	81455010131	SP2202.0050	66
MAN	81455010176	SP2202.0050	66
MAN	81455010114	SP2202.0060	66
MAN	81455010133	SP2202.0060	66
MAN	81455010164	SP2202.0060	66
MAN	81455010174	SP2202.0060	66
MAN	81455010067	SP2202.0100	66
MAN	81455010082	SP2202.0100	66
MAN	81455010141	SP2202.0100	66
MAN	81416104103	SP4001.0040	17
MAN	81416104113	SP4001.0040	17
MAN	81416104114	SP4001.0040	17
MAN	81416100221	SP4001.0050	17
MAN	81416100308	SP4001.0050	17
MAN	81416100222	SP4001.0060	19
MAN	81416100306	SP4001.0060	19
MAN	81416100361	SP4001.0070	22
MAN	81416100408	SP4001.0070	22
MAN	81416100568	SP4001.0070	22
MAN	81416100895	SP4001.0070	22
MAN	81416100364	SP4001.0080	23
MAN	81416100363	SP4001.0090	23
MAN	81416100225	SP4002.0011	18
MAN	81416100226	SP4002.0012	18
MAN	81416100227	SP4002.0021	20
MAN	81416100228	SP4002.0022	19
MAN	81416140023	SP4002.0031	22
MAN	81416140027	SP4002.0031	22
MAN	81416140024	SP4002.0032	22
MAN	81416140028	SP4002.0032	22
MAN	81416140025	SP4002.0041	24
MAN	81416140029	SP4002.0041	24
MAN	81416140026	SP4002.0042	23
MAN	81416140030	SP4002.0042	23
MAN	81612100676	SP4004.0090	19
MAN	81664100360	SP4004.0090	19
MAN	81612100675	SP4004.0100	19
MAN	81664100181	SP4004.0100	19
MAN	81664100361	SP4004.0100	19
MAN	81664106086	SP4004.0110	21
MAN	81664106088	SP4004.0110	21
MAN	81664100173	SP4004.0121	20

МАРКА	Оригинальные номера	Номер SIMPECO	Страница в каталоге
MAN	81664100172	SP4004.0122	20
MAN	81664106606	SP4004.0130	21
MAN	81664106608	SP4004.0140	21
MAN	81664106573	SP4004.0150	21
MAN	81664106574	SP4004.0150	21
MAN	81664106593	SP4004.0150	21
MAN	81664106599	SP4004.0150	21
MAN	81664106625	SP4004.0160	21
MAN	81664106612	SP4004.0170	22
MAN	81615100471	SP4004.0181	23
MAN	81615100757	SP4004.0181	23
MAN	81615100470	SP4004.0182	23
MAN	81615100758	SP4004.0182	23
MAN	81664100226	SP4006.0040	19
MAN	81664400192	SP4006.0050	22
MAN	81615100351	SP4007.0041	18
MAN	81615100643	SP4007.0041	18
MAN	81615100735	SP4007.0041	18
MAN	81615100979	SP4007.0041	18
MAN	81615100380	SP4007.0042	18
MAN	81615100644	SP4007.0042	18
MAN	81615100736	SP4007.0042	18
MAN	81615100980	SP4007.0042	18
MAN	81615100311	SP4007.0051	20
MAN	81615100747	SP4007.0051	20
MAN	81615100797	SP4007.0051	20
MAN	81615100312	SP4007.0052	20
MAN	81615100372	SP4007.0052	20
MAN	81615100748	SP4007.0052	20
MAN	81615100798	SP4007.0052	20
MAN	81611100067	SP4012.0031	24
MAN	81611100068	SP4012.0032	24
MAN	81611106033	SP4013.0011	24
MAN	81611106049	SP4013.0011	24
MAN	81611106032	SP4013.0012	24
MAN	81611106048	SP4013.0012	24
MAN	81960020466	SP4014.0010	18
MAN	81960020491	SP4014.0010	18
MAN	81960020497	SP4014.0010	18
MAN	81418600144	SP4023.0040	17
MAN	81502006828	SP0410.0030	151
MAN	81502200551	SP0410.0080	152
MAN	81502200632	SP0401.0030	151
MAN	81502200632	SP0402.0050	151
MAN	81502200644	SP0401.0030	151
MAN	81502200644	SP0402.0050	151
MAN	81502200647	SP0401.0030	151
MAN	81502200647	SP0402.0050	151
MAN	81502200661	SP0410.0030	151

МАРКА	Оригинальные номера	Номер SIMPECO	Страница в каталоге
MAN	81502200662	SP0410.0030	151
MAN	81502200663	SP0410.0030	151
MAN	81502210165	SP0401.0030	151
MAN	81502210165	SP0402.0050	151
MAN	81502210441	SP0410.0080	152
MAN	81502210445	SP0401.0030	151
MAN	81502210445	SP0402.0050	151
MAN	81502210446	SP0410.0030	151
MAN	81502210451	SP0410.0080	152
MAN	81502210526	SP0410.0080	152
MAN	81502210530	SP0401.0030	151
MAN	81502210530	SP0402.0050	151
MAN	81502210531	SP0410.0030	151
MAN	81502210591	SP0401.0030	151
MAN	81502210591	SP0402.0050	151
MAN	81502210623	SP0401.0030	151
MAN	81502210623	SP0402.0050	151
MAN	81502210645	SP0410.0080	152
MAN	81502210649	SP0401.0030	151
MAN	81502210649	SP0402.0050	151
MAN	81502210650	SP0410.0030	151
MAN	81502210678	SP0401.0030	151
MAN	81502210678	SP0402.0050	151
MAN	81502210681	SP0410.0030	151
MAN	81502210771	SP0410.0080	152
MAN	81502210784	SP0410.0080	152
MAN	81502210809	SP0410.0080	152
MAN	81502210813	SP0401.0030	151
MAN	81502210813	SP0402.0050	151
MAN	81502210814	SP0410.0030	151
MAN	81502210819	SP0401.0030	151
MAN	81502210819	SP0402.0050	151
MAN	81502210850	SP0410.0080	152
MAN	81502210855	SP0410.0080	152
MAN	81502210859	SP0401.0030	151
MAN	81502210859	SP0402.0050	151
MAN	81502210860	SP0410.0030	151
MAN	81502210864	SP0401.0030	151
MAN	81502210864	SP0402.0050	151
MAN	81502210865	SP0410.0030	151
MAN	81502210908	SP0410.0080	152
MAN	81502210912	SP0401.0030	151
MAN	81502210912	SP0402.0050	151
MAN	81502210913	SP0410.0030	151
MAN	81502210921	SP0410.0030	151
MAN	81502210926	SP0401.0030	151
MAN	81502210926	SP0402.0050	151
MAN	81502216077	SP0410.0080	152
MAN	81502216081	SP0410.0030	151

МАРКА	Оригинальные номера	Номер SIMPECO	Страница в каталоге
MAN	81502216082	SP0401.0030	151
MAN	81502216082	SP0402.0050	151
MAN	81502216097	SP0410.0080	152
MAN	81502216101	SP0410.0030	151
MAN	81502216102	SP0401.0030	151
MAN	81502216102	SP0402.0050	151
MAN	81508205099	SP0301.0010	148
MAN	81508205108	SP0301.0100	150
MAN	81508206030	SP0301.0010	148
MAN	81508206032	SP0301.0010	148
MAN	81508206033	SP0301.0010	148
MAN	81508206055	SP0301.0010	148
MAN	81508206056	SP0301.0010	148
MAN	81508206061	SP0301.0010	148
MAN	81508206065	SP0301.0100	150
MAN	81508206066	SP0301.0100	150
MAN	88502200024	SP0401.0030	151
MAN	88502200024	SP0402.0050	151
MAN	88502200040	SP0410.0030	151
Mercedes-Benz	3054230301	SP0001.0160	5
Mercedes-Benz	3054230401	SP0001.0160	5
Mercedes-Benz	9424210912	SP0101.0110	6
Mercedes-Benz	9424211012	SP0101.0110	6
Mercedes-Benz	9424211112	SP0101.0110	6
Mercedes-Benz	9424211212	SP0101.0110	6
Mercedes-Benz	9424212112	SP0101.0110	6
Mercedes-Benz	9424212512	SP0101.0110	6
Mercedes-Benz	9424230012	SP0101.0110	6
Mercedes-Benz	A9424230112	SP0101.0110	6
Mercedes-Benz	II34600	SP0101.0110	6
Mercedes-Benz	II376380061	SP0101.0110	6
Mercedes-Benz	9434210312	SP0101.0130	6
Mercedes-Benz	9434210412	SP0101.0130	6
Mercedes-Benz	0064205224	SP0202.0010	55
Mercedes-Benz	0074201324	SP0202.0010	55
Mercedes-Benz	64205224	SP0202.0010	55
Mercedes-Benz	74201324	SP0202.0010	55
Mercedes-Benz	A0064205224	SP0202.0010	55
Mercedes-Benz	0004207424	SP0202.0030	53
Mercedes-Benz	0004207524	SP0202.0030	53
Mercedes-Benz	0004209124	SP0202.0030	53
Mercedes-Benz	0004209224	SP0202.0030	53
Mercedes-Benz	0014203524	SP0202.0030	53
Mercedes-Benz	0014203624	SP0202.0030	53
Mercedes-Benz	0014203724	SP0202.0030	53
Mercedes-Benz	0014203824	SP0202.0030	53
Mercedes-Benz	0014203924	SP0202.0030	53
Mercedes-Benz	0014206724	SP0202.0030	53
Mercedes-Benz	0014206824	SP0202.0030	53

МАРКА	Оригинальные номера	Номер SIMPECO	Страница в каталоге
Mercedes-Benz	0014207424	SP0202.0030	53
Mercedes-Benz	0044208618	SP0202.0030	53
Mercedes-Benz	0044208718	SP0202.0030	53
Mercedes-Benz	0064201618	SP0202.0030	53
Mercedes-Benz	0064201718	SP0202.0030	53
Mercedes-Benz	14203524	SP0202.0030	53
Mercedes-Benz	14203624	SP0202.0030	53
Mercedes-Benz	14203724	SP0202.0030	53
Mercedes-Benz	14203824	SP0202.0030	53
Mercedes-Benz	14203924	SP0202.0030	53
Mercedes-Benz	14206724	SP0202.0030	53
Mercedes-Benz	14206824	SP0202.0030	53
Mercedes-Benz	14207424	SP0202.0030	53
Mercedes-Benz	4207424	SP0202.0030	53
Mercedes-Benz	4207524	SP0202.0030	53
Mercedes-Benz	4209124	SP0202.0030	53
Mercedes-Benz	4209224	SP0202.0030	53
Mercedes-Benz	44208618	SP0202.0030	53
Mercedes-Benz	44208718	SP0202.0030	53
Mercedes-Benz	64201618	SP0202.0030	53
Mercedes-Benz	64201718	SP0202.0030	53
Mercedes-Benz	0074201224	SP0202.0040	55
Mercedes-Benz	74201224	SP0202.0040	55
Mercedes-Benz	0024206518	SP0202.0060	54
Mercedes-Benz	24206518	SP0202.0060	54
Mercedes-Benz	34000233792	SP0202.0060	54
Mercedes-Benz	6694200724	SP0202.0060	54
Mercedes-Benz	6984203721	SP0202.0060	54
Mercedes-Benz	6994200724	SP0202.0060	54
Mercedes-Benz	0004208024	SP0202.0070	54
Mercedes-Benz	4208024	SP0202.0070	54
Mercedes-Benz	0004207424	SP0202.0080	54
Mercedes-Benz	0004209124	SP0202.0080	54
Mercedes-Benz	001209224	SP0202.0080	54
Mercedes-Benz	0014203524	SP0202.0080	54
Mercedes-Benz	0014203624	SP0202.0080	54
Mercedes-Benz	0014203724	SP0202.0080	54
Mercedes-Benz	0014203824	SP0202.0080	54
Mercedes-Benz	0014203924	SP0202.0080	54
Mercedes-Benz	0014206724	SP0202.0080	54
Mercedes-Benz	0014206824	SP0202.0080	54
Mercedes-Benz	0014207424	SP0202.0080	54
Mercedes-Benz	004207524	SP0202.0080	54
Mercedes-Benz	0044208618	SP0202.0080	54
Mercedes-Benz	0074201424	SP0202.0090	55
Mercedes-Benz	0074206624	SP0202.0090	55
Mercedes-Benz	74201424	SP0202.0090	55
Mercedes-Benz	0154204318	SP0203.0010	60
Mercedes-Benz	0154204718	SP0203.0010	60

МАРКА	Оригинальные номера	Номер SIMPECO	Страница в каталоге
Mercedes-Benz	0154207618	SP0203.0010	60
Mercedes-Benz	0194205518	SP0203.0010	60
Mercedes-Benz	0194206518	SP0203.0010	60
Mercedes-Benz	A0194205618	SP0203.0080	61
Mercedes-Benz	A0194205718	SP0203.0080	61
Mercedes-Benz	0004202382	SP0501.0010	83
Mercedes-Benz	0004204082	SP0501.0010	83
Mercedes-Benz	0004204982	SP0501.0010	83
Mercedes-Benz	0004203482	SP0501.0020	83
Mercedes-Benz	0004205082	SP0501.0050	84
Mercedes-Benz	0004200682	SP0501.0080	85
Mercedes-Benz	0004203982	SP0501.0080	85
Mercedes-Benz	3434382000	SP0501.0100	74
Mercedes-Benz	0004204382	SP0501.0110	86
Mercedes-Benz	0004200782	SP0501.0300	78
Mercedes-Benz	0004202282	SP0501.0300	78
Mercedes-Benz	0004203482	SP0501.0300	78
Mercedes-Benz	0004200782	SP0501.0330	79
Mercedes-Benz	0004201282	SP0501.0330	79
Mercedes-Benz	0004202982	SP0501.0370	80
Mercedes-Benz	0004210850	SP0507.0010	116
Mercedes-Benz	A0003270101	SP2100.1011	134
Mercedes-Benz	A0003270201	SP2100.1011	134
Mercedes-Benz	A3073280001	SP2100.1011	134
Mercedes-Benz	A3273270001	SP2100.1011	134
Mercedes-Benz	A3273270101	SP2100.1011	134
Mercedes-Benz	A3273280001	SP2100.1011	134
Mercedes-Benz	A6133270001	SP2100.1011	134
Mercedes-Benz	A3873280101	SP2100.2011	144
Mercedes-Benz	A9463281401	SP2101.7013	133
Mercedes-Benz	A9463281501	SP2103.5014	146
Mercedes-Benz	0004010672	SP2201.0010	62
Mercedes-Benz	04459603	SP2201.0010	62
Mercedes-Benz	3854000124	SP2201.0010	62
Mercedes-Benz	41031725	SP2201.0010	62
Mercedes-Benz	6174000024	SP2201.0010	62
Mercedes-Benz	6204000024	SP2201.0010	62
Mercedes-Benz	074361022205	SP2201.0080	63
Mercedes-Benz	0004013771	SP2202.0100	66
Mercedes-Benz	3464010071	SP2202.0100	66
Mercedes-Benz	3814010771S1	SP2202.0100	66
Mercedes-Benz	3814010771S2	SP2202.0100	66
Mercedes-Benz	A0004013771	SP2202.0100	66
Mercedes-Benz	9438800004	SP4001.0101	25
Mercedes-Benz	9438804473	SP4001.0101	25
Mercedes-Benz	9438807370	SP4001.0101	25
Mercedes-Benz	9438800104	SP4001.0102	25
Mercedes-Benz	9438804573	SP4001.0102	25
Mercedes-Benz	9438807270	SP4001.0102	25

МАРКА	Оригинальные номера	Номер SIMPECO	Страница в каталоге
Mercedes-Benz	9438806072	SP4002.0051	25
Mercedes-Benz	9438806172	SP4002.0052	25
Mercedes-Benz	9438851825	SP4003.0010	25
Mercedes-Benz	9438851625	SP4003.0021	26
Mercedes-Benz	9438851725	SP4003.0022	26
Mercedes-Benz	9305200419	SP4004.0190	26
Mercedes-Benz	9436600101	SP4004.0201	27
Mercedes-Benz	9436600201	SP4004.0202	27
Mercedes-Benz	9305200019	SP4004.0211	28
Mercedes-Benz	9305200119	SP4004.0212	28
Mercedes-Benz	9305200020	SP4004.0220	28
Mercedes-Benz	9305200007	SP4004.0230	28
Mercedes-Benz	9305200120	SP4004.0240	28
Mercedes-Benz	9305200207	SP4004.0250	29
Mercedes-Benz	9305200007	SP4004.0260	29
Mercedes-Benz	9415220167	SP4006.0060	29
Mercedes-Benz	9436660401	SP4007.0061	26
Mercedes-Benz	9436664201	SP4007.0061	26
Mercedes-Benz	9436660501	SP4007.0062	26
Mercedes-Benz	9436664301	SP4007.0062	26
Mercedes-Benz	9437501418	SP4009.0030	27
Mercedes-Benz	9438841722	SP4013.0021	27
Mercedes-Benz	9438841822	SP4013.0022	27
Mercedes-Benz	4210510	SP0301.0010	148
Mercedes-Benz	4211810	SP0301.0010	148
Mercedes-Benz	4214310	SP0301.0010	148
Mercedes-Benz	4236610	SP0301.0010	148
Mercedes-Benz	4236610	SP0301.0010	148
Mercedes-Benz	24204920	SP0301.0010	148
Mercedes-Benz	24207020	SP0301.0010	148
Mercedes-Benz	24207020	SP0301.0010	148
Mercedes-Benz	34201020	SP0301.0010	148
Mercedes-Benz	34201020	SP0301.0010	148
Mercedes-Benz	34201620	SP0301.0010	148
Mercedes-Benz	34202020	SP0301.0010	148
Mercedes-Benz	34202220	SP0301.0010	148
Mercedes-Benz	34203520	SP0301.0010	148
Mercedes-Benz	44202220	SP0301.0010	148
Mercedes-Benz	44206020	SP0301.0010	148
Mercedes-Benz	44207020	SP0301.0040	149
Mercedes-Benz	64201020	SP0301.0010	148
Mercedes-Benz	64201120	SP0301.0010	148
Mercedes-Benz	2420222010	SP0301.0010	148
Mercedes-Benz	2420222010	SP0301.0010	148
Mercedes-Benz	3054230310	SP0410.0030	151
Mercedes-Benz	3054230410	SP0401.0030	151
Mercedes-Benz	3054230410	SP0402.0050	151
Mercedes-Benz	3054230910	SP0410.0030	151
Mercedes-Benz	3054231010	SP0401.0030	151

МАРКА	Оригинальные номера	Номер SIMPECO	Страница в каталоге
Mercedes-Benz	3054231010	SP0402.0050	151
Mercedes-Benz	3464230010	SP0410.0080	152
Mercedes-Benz	3464230610	SP0410.0080	152
Mercedes-Benz	3464230910	SP0410.0080	152
Mercedes-Benz	3464232810	SP0410.0080	152
Mercedes-Benz	3464233410	SP0410.0080	152
Mercedes-Benz	6174210630	SP0401.0030	151
Mercedes-Benz	6174210630	SP0402.0050	151
Mercedes-Benz	6174230030	SP0410.0030	151
Mercedes-Benz	6174230130	SP0401.0030	151
Mercedes-Benz	6174230130	SP0402.0050	151
Mercedes-Benz	6174230530	SP0410.0030	151
Mercedes-Benz	6174230630	SP0401.0030	151
Mercedes-Benz	6174230630	SP0402.0050	151
Mercedes-Benz	6174231111	SP0410.0080	152
Mercedes-Benz	6174231330	SP0410.0080	152
Mercedes-Benz	6174231430	SP0410.0080	152
Mercedes-Benz	6174231511	SP0410.0080	152
Mercedes-Benz	6174232311	SP0410.0080	152
Mercedes-Benz	6174232711	SP0410.0080	152
Mercedes-Benz	6174233111	SP0410.0030	151
Mercedes-Benz	6174233211	SP0401.0030	151
Mercedes-Benz	6174233211	SP0402.0050	151
Mercedes-Benz	6174233410	SP0410.0080	152
Mercedes-Benz	6174233411	SP0410.0030	151
Mercedes-Benz	6174233611	SP0401.0030	151
Mercedes-Benz	6174233611	SP0402.0050	151
Mercedes-Benz	6174235110	SP0410.0080	152
Mercedes-Benz	6174235111	SP0410.0080	152
Mercedes-Benz	6174235510	SP0410.0030	151
Mercedes-Benz	6174235511	SP0410.0030	151
Mercedes-Benz	6174235610	SP0401.0030	151
Mercedes-Benz	6174235610	SP0402.0050	151
Mercedes-Benz	6174235611	SP0401.0030	151
Mercedes-Benz	6174235611	SP0402.0050	151
Mercedes-Benz	6174235910	SP0401.0030	151
Mercedes-Benz	6174235910	SP0402.0050	151
Mercedes-Benz	6174235911	SP0410.0080	152
Mercedes-Benz	6174236210	SP0410.0030	151
Mercedes-Benz	6174236311	SP0410.0080	152
Mercedes-Benz	6174237110	SP0410.0080	152
Mercedes-Benz	6174237111	SP0410.0080	152
Mercedes-Benz	6174237510	SP0401.0030	151
Mercedes-Benz	6174237510	SP0402.0050	151
Mercedes-Benz	6174237510	SP0410.0030	151
Mercedes-Benz	6174237610	SP0401.0030	151
Mercedes-Benz	6174237610	SP0402.0050	151
Mercedes-Benz	6174239110	SP0410.0080	152
Mercedes-Benz	6174239311	SP0410.0080	152

МАРКА	Оригинальные номера	Номер SIMPECO	Страница в каталоге
Mercedes-Benz	6174239510	SP0410.0030	151
Mercedes-Benz	6174239610	SP0401.0030	151
Mercedes-Benz	6174239610	SP0402.0050	151
Mercedes-Benz	6594230010	SP0410.0080	152
Mercedes-Benz	6594230410	SP0410.0030	151
Mercedes-Benz	6594230510	SP0401.0030	151
Mercedes-Benz	6594230510	SP0402.0050	151
Mercedes-Benz	6594230810	SP0410.0080	152
Mercedes-Benz	6594231210	SP0410.0030	151
Mercedes-Benz	6594231310	SP0401.0030	151
Mercedes-Benz	6594231310	SP0402.0050	151
Mercedes-Benz	6594231610	SP0410.0080	152
Mercedes-Benz	6594232010	SP0410.0030	151
Mercedes-Benz	6594232110	SP0401.0030	151
Mercedes-Benz	6594232110	SP0402.0050	151
Mercedes-Benz	6594232310	SP0410.0080	152
Mercedes-Benz	6594232510	SP0410.0080	152
Mercedes-Benz	6594232810	SP0401.0030	151
Mercedes-Benz	6594232810	SP0402.0050	151
Mercedes-Benz	6594233610	SP0401.0030	151
Mercedes-Benz	6594233610	SP0402.0050	151
Mercedes-Benz	6594233710	SP0410.0030	151
Mercedes-Benz	6594233810	SP0410.0030	151
Mercedes-Benz	6594233910	SP0410.0030	151
Mercedes-Benz	6934200120	SP0301.0010	148
Mercedes-Benz	6,17423E+11	SP0410.0080	152
Mercedes-Benz	6,17423E+11	SP0410.0080	152
Mercedes-Benz	6,59423E+11	SP0401.0030	151
Mercedes-Benz	6,59423E+11	SP0402.0050	151
Mercedes-Benz	A0004210510	SP0301.0010	148
Mercedes-Benz	A0004211810	SP0301.0010	148
Mercedes-Benz	A0004214310	SP0301.0010	148
Mercedes-Benz	A0004236610	SP0301.0010	148
Mercedes-Benz	A002420222010	SP0301.0010	148
Mercedes-Benz	A0024204920	SP0301.0010	148
Mercedes-Benz	A0024207020	SP0301.0010	148
Mercedes-Benz	A0034201020	SP0301.0010	148
Mercedes-Benz	A0034201620	SP0301.0010	148
Mercedes-Benz	A0034202020	SP0301.0010	148
Mercedes-Benz	A0034202220	SP0301.0010	148
Mercedes-Benz	A0034203520	SP0301.0010	148
Mercedes-Benz	A0044202220	SP0301.0010	148
Mercedes-Benz	A0044206020	SP0301.0010	148
Mercedes-Benz	A0044207020	SP0301.0040	149
Mercedes-Benz	A0064201020	SP0301.0010	148
Mercedes-Benz	A0064201120	SP0301.0010	148
Mercedes-Benz	A006420112007	SP0301.0010	148
Mercedes-Benz	A3054230310	SP0410.0030	151
Mercedes-Benz	A3054230410	SP0401.0030	151

МАРКА	Оригинальные номера	Номер SIMPECO	Страница в каталоге
Mercedes-Benz	A3054230410	SP0402.0050	151
Mercedes-Benz	A3054230910	SP0410.0030	151
Mercedes-Benz	A3054231010	SP0401.0030	151
Mercedes-Benz	A3054231010	SP0402.0050	151
Mercedes-Benz	A3464230010	SP0410.0080	152
Mercedes-Benz	A3464230610	SP0410.0080	152
Mercedes-Benz	A3464230910	SP0410.0080	152
Mercedes-Benz	A3464232810	SP0410.0080	152
Mercedes-Benz	A3464233410	SP0410.0080	152
Mercedes-Benz	A6174210630	SP0401.0030	151
Mercedes-Benz	A6174210630	SP0402.0050	151
Mercedes-Benz	A6174230030	SP0410.0030	151
Mercedes-Benz	A6174230130	SP0401.0030	151
Mercedes-Benz	A6174230130	SP0402.0050	151
Mercedes-Benz	A6174230530	SP0410.0030	151
Mercedes-Benz	A6174230630	SP0401.0030	151
Mercedes-Benz	A6174230630	SP0402.0050	151
Mercedes-Benz	A6174231111	SP0410.0080	152
Mercedes-Benz	A6174231330	SP0410.0080	152
Mercedes-Benz	A617423133067	SP0410.0080	152
Mercedes-Benz	A617423133068	SP0410.0080	152
Mercedes-Benz	A6174231430	SP0410.0080	152
Mercedes-Benz	A6174231511	SP0410.0080	152
Mercedes-Benz	A6174232311	SP0410.0080	152
Mercedes-Benz	A6174232711	SP0410.0080	152
Mercedes-Benz	A6174233111	SP0410.0030	151
Mercedes-Benz	A6174233211	SP0401.0030	151
Mercedes-Benz	A6174233211	SP0402.0050	151
Mercedes-Benz	A6174233410	SP0410.0080	152
Mercedes-Benz	A6174233411	SP0410.0030	151
Mercedes-Benz	A6174233611	SP0401.0030	151
Mercedes-Benz	A6174233611	SP0402.0050	151
Mercedes-Benz	A6174235110	SP0410.0080	152
Mercedes-Benz	A6174235111	SP0410.0080	152
Mercedes-Benz	A6174235510	SP0410.0030	151
Mercedes-Benz	A6174235511	SP0410.0030	151
Mercedes-Benz	A6174235610	SP0401.0030	151
Mercedes-Benz	A6174235610	SP0402.0050	151
Mercedes-Benz	A6174235611	SP0401.0030	151
Mercedes-Benz	A6174235611	SP0402.0050	151
Mercedes-Benz	A6174235910	SP0401.0030	151
Mercedes-Benz	A6174235910	SP0402.0050	151
Mercedes-Benz	A6174235911	SP0410.0080	152
Mercedes-Benz	A6174236210	SP0410.0030	151
Mercedes-Benz	A6174236311	SP0410.0080	152
Mercedes-Benz	A6174237110	SP0410.0080	152
Mercedes-Benz	A6174237111	SP0410.0080	152
Mercedes-Benz	A6174237510	SP0401.0030	151
Mercedes-Benz	A6174237510	SP0402.0050	151

МАРКА	Оригинальные номера	Номер SIMPECO	Страница в каталоге
Mercedes-Benz	A6174237510	SP0410.0030	151
Mercedes-Benz	A6174237610	SP0401.0030	151
Mercedes-Benz	A6174237610	SP0402.0050	151
Mercedes-Benz	A6174239110	SP0410.0080	152
Mercedes-Benz	A6174239311	SP0410.0080	152
Mercedes-Benz	A6174239510	SP0410.0030	151
Mercedes-Benz	A6174239610	SP0401.0030	151
Mercedes-Benz	A6174239610	SP0402.0050	151
Mercedes-Benz	A6594230010	SP0410.0080	152
Mercedes-Benz	A6594230410	SP0410.0030	151
Mercedes-Benz	A6594230510	SP0401.0030	151
Mercedes-Benz	A6594230510	SP0402.0050	151
Mercedes-Benz	A6594230810	SP0410.0080	152
Mercedes-Benz	A6594231210	SP0410.0030	151
Mercedes-Benz	A6594231310	SP0401.0030	151
Mercedes-Benz	A6594231310	SP0402.0050	151
Mercedes-Benz	A6594231610	SP0410.0080	152
Mercedes-Benz	A6594232010	SP0410.0030	151
Mercedes-Benz	A6594232110	SP0401.0030	151
Mercedes-Benz	A6594232110	SP0402.0050	151
Mercedes-Benz	A6594232310	SP0410.0080	152
Mercedes-Benz	A6594232510	SP0410.0080	152
Mercedes-Benz	A6594232810	SP0401.0030	151
Mercedes-Benz	A6594232810	SP0402.0050	151
Mercedes-Benz	A6594233610	SP0401.0030	151
Mercedes-Benz	A6594233610	SP0402.0050	151
Mercedes-Benz	A659423361067	SP0401.0030	151
Mercedes-Benz	A659423361067	SP0402.0050	151
Mercedes-Benz	A659423361068	SP0401.0030	151
Mercedes-Benz	A659423361068	SP0402.0050	151
Mercedes-Benz	A6594233710	SP0410.0030	151
Mercedes-Benz	A6594233810	SP0410.0030	151
Mercedes-Benz	A6594233910	SP0410.0030	151
Mercedes-Benz	A6934200120	SP0301.0010	148
Neoplan	82135100	SP0301.0010	148
PREVOST	N8893599	SP0301.0010	148
Renault	7420713926	SP0001.0230	5
Renault	8551042	SP0101.0140	7
Renault	5000787260	SP0202.0010	55
Renault	5010067834	SP0202.0010	55
Renault	0038855200	SP0202.0030	53
Renault	38855200	SP0202.0030	53
Renault	4231069000	SP0202.0030	53
Renault	5000809565	SP0202.0030	53
Renault	5021170051	SP0202.0030	53
Renault	5000815361	SP0202.0050	53
Renault	5021170052	SP0202.0050	53
Renault	5021170049	SP0202.0060	54
Renault	5000815361	SP0202.0070	54

МАРКА	Оригинальные номера	Номер SIMPECO	Страница в каталоге
Renault	5021170052	SP0202.0070	54
Renault	0038855200	SP0202.0080	54
Renault	38855200	SP0202.0080	54
Renault	4231069000	SP0202.0080	54
Renault	5000809565	SP0202.0080	54
Renault	5021170051	SP0202.0080	54
Renault	0074201424	SP0202.0090	55
Renault	74201424	SP0202.0090	55
Renault	5021170326	SP0203.0030	56
Renault	5021170326	SP0203.0060	57
Renault	5021170325	SP0203.0130	58
Renault	5001866989	SP0503.0010	122
Renault	5001845388	SP0503.0020	122
Renault	5001860791	SP0503.0050	120
Renault	5001866398	SP0503.0100	121
Renault	5000452939	SP2100.4014	134
Renault	5000790692	SP2100.5014	134
Renault	5010130925	SP2100.5014	134
Renault	7421402076	SP2201.0050	63
Renault	7420515517	SP2202.0070	68
Renault	5010623600	SP4001.0110	30
Renault	7420928994	SP4001.0110	30
Renault	5010225819	SP4001.0120	31
Renault	5001856195	SP4004.0310	31
Renault	7421094388	SP4004.0390	39
Renault	20498623	SP4006.0070	31
Renault	7420498623	SP4006.0070	31
Renault	5010225068	SP4007.0071	32
Renault	7421304658	SP4007.0071	32
Renault	5010225722	SP4007.0072	32
Renault	7421304660	SP4007.0072	32
Renault	20583440	SP4018.0050	30
Renault	3987253	SP4018.0050	30
Renault	7420583440	SP4018.0050	30
Renault	20583434	SP4018.0060	30
Renault	7420583434	SP4018.0060	30
Renault	5010353170	SP4018.0070	32
Renault	5001864363	SP0301.0030	148
Renault	5001864364	SP0301.0030	148
Renault	5001868087	SP0410.0120	154
Renault	5001868089	SP0410.0070	152
Renault	7421399929	SP0301.0030	148
Renault	7421496555	SP0301.0030	148
ROCKWELL	21200790B	SP0401.0040	152
ROCKWELL	21200790B	SP0402.0030	152
ROCKWELL	21200790B	SP0410.0060	152
ROCKWELL	21200791B	SP0401.0040	152
ROCKWELL	21200791B	SP0402.0030	152
ROCKWELL	21200791B	SP0410.0060	152

МАРКА	Оригинальные номера	НОМЕР SIMPECO	Страница в каталоге
SAE-SMB	9317202	SP0301.0010	148
SAF	1064026000	SP0001.0020	5
SAF	1064026001	SP0001.0020	5
SAF	1064026002	SP0001.0020	5
SAF	1064023600	SP0001.0040	5
SAF	1064023601	SP0001.0040	5
SAF	1064027000	SP0001.0180	5
SAF	1064027001	SP0001.0180	5
SAF	1064027002	SP0001.0180	5
SAF	1064027010	SP0001.0180	5
SAF	1064027300	SP0001.0190	5
SAF	4079000500	SP0101.0010	7
SAF	4079000501	SP0101.0010	7
SAF	4079000502	SP0101.0010	7
SAF	4079001300	SP0101.0030	7
SAF	4079001301	SP0101.0030	7
SAF	4079001302	SP0101.0030	7
SAF	4079001303	SP0101.0030	7
SAF	4079001700	SP0101.0100	7
SAF	4079001701	SP0101.0100	7
SAF	3454106560	SP0202.0010	55
SAF	3454108160	SP0202.0010	55
SAF	3454106760	SP0202.0040	55
SAF	3454108260	SP0202.0040	55
SAF	4454103900	SP0202.0070	54
SAF	04454107764	SP0203.0050	60
SAF	4454107764	SP0203.0050	60
SAF	3434381400	SP0501.0010	83
SAF	3434381200	SP0501.0020	83
SAF	3434381500	SP0501.0050	84
SAF	3434380400	SP0501.0080	85
SAF	4434382000	SP0501.0100	74
SAF	3424381300	SP0501.0120	74
SAF	3434380100	SP0501.0480	81
SAF	3434382701	SP0502.0070	105
SAF	3434386100	SP0505.0010	114
SAF	2228000200	SP2100.4014	134
SAF	2228210200	SP2100.4014	134
SAF	2228240200	SP2100.4014	134
SAF	2228260200	SP2100.4014	134
SAF	2229000300	SP2100.5014	134
SAF	2229210300	SP2100.5014	134
SAF	2229240300	SP2100.5014	134
SAF	2229260300	SP2100.5014	134
SAF	4229100400	SP2101.1022	142
SAF	3229003900	SP2101.3013	142
SAF	3228104200	SP2101.4013	143
SAF	3229004200	SP2101.4013	143
SAF	4284300600	SP2101.5010	135

МАРКА	Оригинальные номера	НОМЕР SIMPECO	Страница в каталоге
SAF	3229002900	SP2101.5013	144
SAF	3229212900	SP2101.5013	144
SAF	3229222900	SP2101.5013	144
SAF	3229242900	SP2101.5013	144
SAF	3229003300	SP2101.5023	136
SAF	3229003100	SP2101.6014	135
SAF	3229213100	SP2101.6014	135
SAF	3229223100	SP2101.6014	135
SAF	3229243100	SP2101.6014	135
SAF	3229002700	SP2103.4014	137
SAF	3229212700	SP2103.4014	137
SAF	3229222700	SP2103.4014	137
SAF	4247301200	SP2201.0010	62
SAF	4247301201	SP2201.0010	62
SAF	04247301201	SP2201.0020	62
SAF	8241999726	SP2201.0030	62
SAF	2247302100	SP2201.0070	62
SAF	1303107410	SP2202.0020	67
SAF	1303107411	SP2202.0020	67
SAF	1303107412	SP2202.0020	67
SAF	1303107413	SP2202.0020	67
SAF	1303107414	SP2202.0020	67
SAF	1303111811	SP2202.0030	67
SAF	1303112010	SP2202.0040	67
SAF	1303107512	SP2202.0130	67
SAF	233501309	SP0301.0060	148
SAF	1057001200	SP0410.0010	151
SAF	1057001210	SP0401.0010	151
SAF	1057001210	SP0402.0010	151
SAF	1057002400	SP0410.0140	154
SAF	1057002500	SP0410.0140	154
SAF	1057006000	SP0402.0020	151
SAF	1057006000	SP0410.0040	151
SAF	1057006010	SP0401.0020	151
SAF	1057006010	SP0402.0020	151
SAF	1057006100	SP0402.0020	151
SAF	1057006100	SP0410.0040	151
SAF	1057006110	SP0401.0020	151
SAF	1057006110	SP0402.0020	151
SAF	1057241310	SP0401.0050	151
SAF	1057241310	SP0402.0040	151
SAF	1057242500	SP0410.0140	154
SAF	1057301200	SP0410.0010	151
SAF	1057301210	SP0401.0010	151
SAF	1057301210	SP0402.0010	151
SAF	1057301300	SP0410.0020	151
SAF	1057301310	SP0401.0050	151
SAF	1057301310	SP0402.0040	151
SAF	1057306000	SP0402.0020	151

МАРКА	Оригинальные номера	НОМЕР SIMPECO	Страница в каталоге
SAF	1057306000	SP0410.0040	151
SAF	1057306010	SP0401.0020	151
SAF	1057306010	SP0402.0020	151
SAF	1057306100	SP0410.0040	151
SAF	1057306110	SP0401.0020	151
SAF	1057306110	SP0402.0020	151
SAF	1057312400	SP0410.0140	154
SAF	1057312500	SP0410.0140	154
SAF	1057536000	SP0410.0040	154
SAF	1057991210	SP0401.0010	151
SAF	1057991210	SP0402.0010	151
SAF	1057996000	SP0410.0040	151
SAF	1057996010	SP0401.0020	151
SAF	1057996010	SP0402.0020	151
SAF	1057996100	SP0402.0020	151
SAF	1057996100	SP0410.0040	151
SAF	1057996110	SP0401.0020	151
SAF	1057996110	SP0402.0020	151
SAF	3057001300	SP0410.0020	151
SAF	3057001310	SP0401.0050	151
SAF	3057001310	SP0402.0040	151
SAF	3057007700	SP0301.0010	148
SAF	3057007701	SP0301.0010	148
SAF	3057007900	SP0301.0010	148
SAF	3057008000	SP0301.0090	150
SAF	3057008001	SP0301.0090	150
SAF	3057008400	SP0301.0060	148
SAF	3057008401	SP0301.0060	148
SAF	3057008500	SP0301.0040	149
SAF	3057008501	SP0301.0040	149
SAF	3057009600	SP0301.0080	149
SAF	3057306000	SP0402.0020	151
SAF	3057306000	SP0410.0040	151
SAF	3057306010	SP0401.0020	151
SAF	3057306010	SP0402.0020	151
SAF	3057311200	SP0410.0010	151
SAF	3057311210	SP0401.0010	151
SAF	3057311210	SP0402.0010	151
SAF	3057312400	SP0410.0140	154
SAF	3057396000	SP0410.0040	151
SAF	3057396000	SP0410.0040	151
SAF	3057536000	SP0410.0040	151
SAF	4057427700	SP0301.0010	148
SAF	5317002300	SP0301.0010	148
Scania	1414153	SP0001.0060	5
Scania	2109552	SP0001.0060	5
Scania	2378715	SP0001.0060	5
Scania	01414435	SP0001.0120	5
Scania	1385893	SP0001.0120	5

МАРКА	Оригинальные номера	НОМЕР SIMPECO	Страница в каталоге
Scania	1414435	SP0001.0120	5
Scania	2109553	SP0001.0120	5
Scania	2378716	SP0001.0120	5
Scania	293543	SP0001.0120	5
Scania	305438	SP0001.0120	5
Scania	342880	SP0001.0120	5
Scania	360573	SP0001.0120	5
Scania	1367735	SP0101.0090	7
Scania	1386686	SP0101.0090	7
Scania	1402272	SP0101.0090	7
Scania	1852817	SP0101.0090	7
Scania	K000510	SP0101.0090	7
Scania	K000810	SP0101.0090	7
Scania	1932621	SP0202.0010	55
Scania	1010154	SP0202.0030	53
Scania	1738480	SP0202.0030	53
Scania	1932639	SP0202.0040	55
Scania	1010155	SP0202.0050	53
Scania	1738481	SP0202.0050	53
Scania	1944537	SP0202.0050	53
Scania	1738479	SP0202.0060	54
Scania	1010155	SP0202.0070	54
Scania	1738481	SP0202.0070	54
Scania	1010154	SP0202.0080	54
Scania	1738480	SP0202.0080	54
Scania	1427478	SP0202.0090	55
Scania	1932640	SP0202.0090	55
Scania	1935389	SP0203.0040	56
Scania	1446057	SP0203.0110	58
Scania	1446059	SP0203.0110	58
Scania	1446042	SP0203.0140	58
Scania	1008450	SP0501.0050	84
Scania	1743421	SP0501.0080	85
Scania	1746824	SP0501.0080	85
Scania	1756389	SP0501.0080	85
Scania	1759811	SP0501.0080	85
Scania	1477676	SP0501.0140	75
Scania	1756390	SP0501.0220	76
Scania	1906779	SP0501.0220	76
Scania	1390427	SP0501.0330	79
Scania	1319761	SP2101.1022	142
Scania	1387289	SP2101.1022	142
Scania	1379392	SP2102.4014	145
Scania	1439284	SP2102.4014	145
Scania	1440294	SP2102.4014	145
Scania	1076416	SP2102.6014	145
Scania	1903608	SP2102.8014	142
Scania	1944314	SP2102.8014	142
Scania	0243976	SP2201.0040	63

МАРКА	Оригинальные номера	НОМЕР SIMPECO	Страница в каталоге
Scania	1365510	SP2201.0040	63
Scania	1749034	SP2201.0040	63
Scania	2285273	SP2201.0040	63
Scania	243956	SP2201.0040	63
Scania	309200	SP2201.0040	63
Scania	3186905	SP2201.0040	63
Scania	1368693	SP2202.0110	68
Scania	295953	SP2202.0110	68
Scania	1368690	SP2202.0120	68
Scania	290062	SP2202.0120	68
Scania	309201	SP2202.0120	68
Scania	397266	SP2202.0120	68
Scania	1324596	SP4001.0130	33
Scania	1400213	SP4001.0130	33
Scania	1431924	SP4001.0140	33
Scania	1504131	SP4001.0140	33
Scania	1865178	SP4001.0150	33
Scania	1873209	SP4001.0150	33
Scania	1884482	SP4001.0150	33
Scania	1865178	SP4001.0160	34
Scania	1873209	SP4001.0160	34
Scania	1884482	SP4001.0160	34
Scania	1324597	SP4002.0061	33
Scania	1324598	SP4002.0062	33
Scania	1431925	SP4002.0071	34
Scania	1853346	SP4002.0071	34
Scania	1431926	SP4002.0072	34
Scania	1853347	SP4002.0072	34
Scania	1884914	SP4002.0081	34
Scania	1884915	SP4002.0082	34
Scania	1923744	SP4002.0091	35
Scania	1923745	SP4002.0092	35
Scania	1335391	SP4004.0321	37
Scania	1408465	SP4004.0321	37
Scania	1485485	SP4004.0321	37
Scania	1335392	SP4004.0322	37
Scania	1408466	SP4004.0322	37
Scania	1485486	SP4004.0322	37
Scania	1357600	SP4004.0331	36
Scania	1357599	SP4004.0332	36
Scania	1357601	SP4004.0340	36
Scania	1378194	SP4004.0350	36
Scania	1395276	SP4004.0350	36
Scania	1357602	SP4004.0360	36
Scania	1358343	SP4006.0080	37
Scania	1377600	SP4006.0080	37
Scania	1383858	SP4006.0080	37
Scania	1872158	SP4009.0040	37
Scania	1859174	SP4010.0010	37

МАРКА	Оригинальные номера	НОМЕР SIMPECO	Страница в каталоге
Scania	1543608	SP4012.0041	38
Scania	2165863	SP4012.0041	38
Scania	1543609	SP4012.0042	38
Scania	2165864	SP4012.0042	38
Scania	1400899	SP4018.0081	35
Scania	1457895	SP4018.0081	35
Scania	1725671	SP4018.0081	35
Scania	1742385	SP4018.0081	35
Scania	2054603	SP4018.0081	35
Scania	1400900	SP4018.0082	35
Scania	1457896	SP4018.0082	35
Scania	1725672	SP4018.0082	35
Scania	1742386	SP4018.0082	35
Scania	2054604	SP4018.0082	35
Scania	1383520	SP4018.0090	35
Scania	185608	SP0301.0010	148
Scania	551124	SP0410.0150	153
Scania	551125	SP0410.0160	153
Scania	551138	SP0410.0150	153
Scania	551139	SP0410.0160	153
Scania	551162	SP0410.0150	153
Scania	551163	SP0410.0160	153
Scania	551180	SP0410.0160	153
Scania	551192	SP0410.0150	153
Scania	552114	SP0410.0150	153
Scania	552116	SP0410.0160	153
Scania	1109003	SP0410.0150	153
Scania	1390428	SP0301.0010	148
Scania	1516501	SP0410.0150	153
Scania	1521979	SP0301.0010	148
Scania	1527633	SP0301.0010	148
Scania	1535249	SP0410.0150	153
Scania	1535250	SP0410.0160	153
Scania	1535253	SP0410.0150	153
Scania	1535254	SP0410.0160	153
Scania	1734529	SP0301.0010	148
Scania	1856108	SP0301.0010	148
Scania	1890860	SP0301.0010	148
Scania	1890861	SP0301.0010	148
Scania	1914100	SP0301.0010	148
Scania	2325212	SP0301.0010	148
Schmitz	17251	SP0301.0010	148
Schmitz	1182462	SP0301.0010	148
SMB	M100669	SP0301.0010	148
SMB	M91004501	SP0301.0010	148
Volvo	1075309	SP0001.0090	5
Volvo	21094123	SP0001.0090	5
Volvo	21451967	SP0001.0090	5
Volvo	21508812	SP0001.0090	5

МАРКА	Оригинальные номера	НОМЕР SIMPECO	Страница в каталоге
Volvo	3171747	SP0001.0090	5
Volvo	1075306	SP0001.0140	5
Volvo	1599009	SP0001.0140	5
Volvo	21094122	SP0001.0140	5
Volvo	21451966	SP0001.0140	5
Volvo	3171744	SP0001.0140	5
Volvo	3192887	SP0001.0140	5
Volvo	1075306	SP0001.0230	5
Volvo	1599009	SP0001.0230	5
Volvo	21094122	SP0001.0230	5
Volvo	21451966	SP0001.0230	5
Volvo	3171744	SP0001.0230	5
Volvo	3192887	SP0001.0230	5
Volvo	21575071	SP0101.0080	7
Volvo	5001864498	SP0101.0080	7
Volvo	7421575117	SP0101.0080	7
Volvo	85103803	SP0101.0080	7
Volvo	3092710	SP0101.0140	7
Volvo	5001867798	SP0101.0150	7
Volvo	85103804	SP0101.0150	7
Volvo	85103806	SP0101.0150	7
Volvo	85110495	SP0101.0150	7
Volvo	3985253	SP0202.0020	53
Volvo	6212188	SP0202.0030	53
Volvo	526031200000	SP0202.0060	54
Volvo	BBU5931	SP0202.0060	54
Volvo	WA4231059000	SP0202.0060	54
Volvo	WA4231079000	SP0202.0070	54
Volvo	621288	SP0202.0080	54
Volvo	1626445	SP0203.0020	56
Volvo	20533195	SP0203.0020	56
Volvo	20533196	SP0203.0140	58
Volvo	85109890	SP0503.0010	122
Volvo	20777352	SP0503.0020	122
Volvo	3092272	SP0503.0020	122
Volvo	85109889	SP0503.0030	122
Volvo	3092261	SP0503.0040	118
Volvo	85107912	SP0503.0050	120
Volvo	3092329	SP0503.0070	118
Volvo	85107913	SP0503.0100	121
Volvo	3092264	SP0503.0110	126
Volvo	3092256	SP0503.0120	127
Volvo	3096768	SP0503.0120	127
Volvo	85102092	SP0503.0120	127
Volvo	3092255	SP0503.0130	127
Volvo	3095627	SP0503.0130	127
Volvo	85102094	SP0503.0130	127
Volvo	1134445	SP2100.1011	134
Volvo	1199893	SP2100.1011	134

МАРКА	Оригинальные номера	НОМЕР SIMPECO	Страница в каталоге
Volvo	1622111	SP2100.1011	134
Volvo	3159252	SP2100.1011	134
Volvo	1590136	SP2100.2011	144
Volvo	1622115	SP2100.2011	144
Volvo	1629193	SP2100.2011	144
Volvo	1080707	SP2100.4014	134
Volvo	1076594	SP2102.0014	135
Volvo	1079671	SP2102.0014	135
Volvo	20554755	SP2102.0014	135
Volvo	1075891	SP2102.6014	145
Volvo	20374510	SP2102.6014	145
Volvo	20456152	SP2102.6014	145
Volvo	20531985	SP2102.6014	145
Volvo	20582215	SP2102.6014	145
Volvo	21961456	SP2102.6014	145
Volvo	70321693	SP2102.6014	145
Volvo	1076418	SP2102.7014	139
Volvo	20374511	SP2102.7014	139
Volvo	20456156	SP2102.7014	139
Volvo	20531987	SP2102.7014	139
Volvo	20582214	SP2102.7014	139
Volvo	21961451	SP2102.7014	139
Volvo	3171695	SP2102.7014	139
Volvo	70321695	SP2102.7014	139
Volvo	1075890	SP2102.9014	145
Volvo	20375226	SP2102.9014	145
Volvo	20375227	SP2102.9014	145
Volvo	20427800	SP2102.9014	145
Volvo	20427803	SP2102.9014	145
Volvo	20456150	SP2102.9014	145
Volvo	20531984	SP2102.9014	145
Volvo	20582206	SP2102.9014	145
Volvo	21961374	SP2102.9014	145
Volvo	20375227	SP2103.0014	139
Volvo	20427801	SP2103.0014	139
Volvo	20427804	SP2103.0014	139
Volvo	20427805	SP2103.0014	139
Volvo	20456154	SP2103.0014	139
Volvo	20531986	SP2103.0014	139
Volvo	20582209	SP2103.0014	139
Volvo	21961443	SP2103.0014	139
Volvo	3171694	SP2103.0014	139
Volvo	70321694	SP2103.0014	139
Volvo	20505399	SP2103.1013	147
Volvo	20733034	SP2103.1013	147
Volvo	3934699	SP2103.1013	147
Volvo	57QL54M	SP2103.1013	147
Volvo	8079902	SP2103.1013	147
Volvo	8084296	SP2103.1013	147

МАРКА	Оригинальные номера	НОМЕР SIMPECO	Страница в каталоге
Volvo	8097092	SP2103.1013	147
Volvo	SC2757	SP2103.1013	147
Volvo	947972	SP2201.0010	62
Volvo	020551045	SP2201.0050	63
Volvo	20505221	SP2201.0050	63
Volvo	20546865	SP2201.0050	63
Volvo	20564695	SP2201.0050	63
Volvo	10838944	SP2201.0060	64
Volvo	943491	SP2201.0060	64
Volvo	20515517	SP2202.0070	68
Volvo	8144454	SP4001.0170	43
Volvo	8189329	SP4001.0170	43
Volvo	20529740	SP4001.0180	48
Volvo	3175417	SP4001.0180	48
Volvo	20398709	SP4001.0190	48
Volvo	20429679	SP4001.0190	48
Volvo	20499243	SP4001.0190	48
Volvo	20711859	SP4001.0190	48
Volvo	21828914	SP4001.0190	48
Volvo	20425625	SP4001.0200	48
Volvo	21359080	SP4001.0200	48
Volvo	20529741	SP4002.0101	49
Volvo	3175418	SP4002.0101	49
Volvo	20529742	SP4002.0102	49
Volvo	3175419	SP4002.0102	49
Volvo	20398707	SP4002.0111	49
Volvo	20429680	SP4002.0111	49
Volvo	20711860	SP4002.0111	49
Volvo	21829051	SP4002.0111	49
Volvo	20398708	SP4002.0112	49
Volvo	20429681	SP4002.0112	49
Volvo	20711861	SP4002.0112	49
Volvo	21829052	SP4002.0112	49
Volvo	20425626	SP4002.0121	50
Volvo	21359082	SP4002.0121	50
Volvo	20425627	SP4002.0122	50
Volvo	21359090	SP4002.0122	50
Volvo	8152722	SP4003.0030	44
Volvo	20456804	SP4003.0040	50
Volvo	20456805	SP4003.0051	50
Volvo	20456806	SP4003.0052	50
Volvo	1079960	SP4004.0270	31
Volvo	20392544	SP4004.0270	31
Volvo	20392599	SP4004.0270	31
Volvo	7420583488	SP4004.0270	31
Volvo	7420771757	SP4004.0270	31
Volvo	1079960	SP4004.0280	30
Volvo	20392544	SP4004.0280	30
Volvo	20392599	SP4004.0280	30

МАРКА	Оригинальные номера	НОМЕР SIMPECO	Страница в каталоге
Volvo	7420583488	SP4004.0280	30
Volvo	7420771757	SP4004.0280	30
Volvo	1079965	SP4004.0290	30
Volvo	20514389	SP4004.0290	30
Volvo	20722652	SP4004.0290	30
Volvo	20936759	SP4004.0290	30
Volvo	3171391	SP4004.0290	30
Volvo	7420726748	SP4004.0290	30
Volvo	7420936768	SP4004.0290	30
Volvo	1079962	SP4004.0300	31
Volvo	20722654	SP4004.0300	31
Volvo	20936769	SP4004.0300	31
Volvo	7420936772	SP4004.0300	31
Volvo	21094394	SP4004.0370	38
Volvo	21094391	SP4004.0380	38
Volvo	21094384	SP4004.0390	39
Volvo	21094388	SP4004.0390	39
Volvo	3175246	SP4004.0401	42
Volvo	3981762	SP4004.0401	42
Volvo	8144107	SP4004.0401	42
Volvo	8189195	SP4004.0401	42
Volvo	8189300	SP4004.0401	42
Volvo	3175247	SP4004.0402	41
Volvo	3981764	SP4004.0402	41
Volvo	8144108	SP4004.0402	41
Volvo	8189196	SP4004.0402	41
Volvo	8189301	SP4004.0402	41
Volvo	3175927	SP4004.0411	43
Volvo	3175928	SP4004.0412	43
Volvo	20453900	SP4004.0420	45
Volvo	21094457	SP4006.0090	39
Volvo	1079981	SP4006.0100	45
Volvo	8141003	SP4007.0081	41
Volvo	8141004	SP4007.0082	41
Volvo	20529638	SP4007.0091	51
Volvo	3175406	SP4007.0091	51
Volvo	20529640	SP4007.0092	51
Volvo	3175407	SP4007.0092	51
Volvo	20360507	SP4009.0050	42
Volvo	8144455	SP4009.0050	42
Volvo	1063509	SP4009.0060	45
Volvo	8144482	SP4009.0060	45
Volvo	20453716	SP4009.0070	48
Volvo	20516775	SP4009.0070	48
Volvo	20516776	SP4009.0070	48
Volvo	21358670	SP4009.0070	48
Volvo	21430596	SP4009.0070	48
Volvo	82063513	SP4010.0020	41
Volvo	20409818	SP4010.0030	47

МАРКА	Оригинальные номера	НОМЕР SIMPECO	Страница в каталоге
Volvo	20529704	SP4010.0030	47
Volvo	21478759	SP4011.0031	40
Volvo	82056296	SP4011.0031	40
Volvo	82076158	SP4011.0031	40
Volvo	21478755	SP4011.0032	39
Volvo	82051316	SP4011.0032	39
Volvo	82076266	SP4011.0032	39
Volvo	21451000	SP4011.0041	40
Volvo	82052484	SP4011.0041	40
Volvo	21451002	SP4011.0042	40
Volvo	82056991	SP4011.0042	40
Volvo	1062547	SP4011.0051	42
Volvo	20398385	SP4011.0051	42
Volvo	3090972	SP4011.0051	42
Volvo	3980869	SP4011.0051	42
Volvo	1062548	SP4011.0052	42
Volvo	20398386	SP4011.0052	42
Volvo	3090971	SP4011.0052	42
Volvo	3980870	SP4011.0052	42
Volvo	8141289	SP4011.0061	45
Volvo	8141290	SP4011.0062	44
Volvo	20452886	SP4011.0071	47
Volvo	20452887	SP4011.0072	47
Volvo	20452847	SP4011.0081	46
Volvo	20452848	SP4011.0082	46
Volvo	20379175	SP4012.0051	43
Volvo	20379176	SP4012.0052	43
Volvo	1626679	SP4014.0021	44
Volvo	20372226	SP4014.0021	44
Volvo	1626680	SP4014.0022	44
Volvo	20372227	SP4014.0022	44
Volvo	20529765	SP4014.0030	44
Volvo	20529707	SP4014.0041	47
Volvo	3175547	SP4014.0041	47
Volvo	20529708	SP4014.0042	47
Volvo	3175548	SP4014.0042	47
Volvo	21190825	SP4017.0010	41
Volvo	82056727	SP4017.0010	41
Volvo	21445302	SP4017.0020	40
Volvo	82056840	SP4017.0020	40
Volvo	82065607	SP4017.0020	40
Volvo	21445302	SP4017.0030	40
Volvo	82056840	SP4017.0030	40
Volvo	82065607	SP4017.0030	40
Volvo	8143393	SP4017.0040	42
Volvo	8191220	SP4017.0040	42
Volvo	20453676	SP4017.0051	49
Volvo	20453678	SP4017.0051	49
Volvo	20453677	SP4017.0052	48

МАРКА	Оригинальные номера	НОМЕР SIMPECO	Страница в каталоге
Volvo	20453679	SP4017.0052	48
Volvo	82053690	SP4018.0101	39
Volvo	82209788	SP4018.0101	39
Volvo	82367098	SP4018.0101	39
Volvo	82056986	SP4018.0102	39
Volvo	82209849	SP4018.0102	39
Volvo	82367957	SP4018.0102	39
Volvo	3987252	SP4018.0110	45
Volvo	20453627	SP4018.0121	46
Volvo	20534600	SP4018.0121	46
Volvo	20827042	SP4018.0121	46
Volvo	20917957	SP4018.0121	46
Volvo	20453628	SP4018.0122	46
Volvo	20534601	SP4018.0122	46
Volvo	20827044	SP4018.0122	46
Volvo	20917958	SP4018.0122	46
Volvo	20467037	SP4019.0021	51
Volvo	20467038	SP4019.0022	51
Volvo	20507252	SP4023.0010	46
Volvo	3127594	SP4023.0010	46
Volvo	20842821	SP4023.0020	51
Volvo	21412897	SP4023.0030	52
Volvo	270384	SP0410.0120	154
Volvo	270836	SP0410.0070	152
Volvo	3093259	SP0410.0070	152
Volvo	3093263	SP0410.0070	152
Volvo	3095169	SP0410.0070	152
Volvo	3095177	SP0410.0120	154
Volvo	3095178	SP0410.0120	154
Volvo	3095179	SP0410.0070	152
Volvo	3095187	SP0410.0120	154
Volvo	3095189	SP0410.0070	152
Volvo	3098264	SP0410.0120	154
Volvo	20526568	SP0301.0030	148
Volvo	20560412	SP0301.0030	148
Volvo	20568711	SP0301.0030	148
Volvo	20568714	SP0301.0030	148
Volvo	21024701	SP0301.0030	148
Volvo	21024702	SP0301.0030	148
Volvo	21352570	SP0301.0030	148
Volvo	21496550	SP0301.0030	148
Volvo	21534097	SP0410.0120	154
Volvo	21534385	SP0410.0070	152
Volvo	85105382	SP0410.0120	154
Volvo	85105383	SP0410.0070	152
WABCO	6403229242	SP0301.0100	150
WABCO	6403229302	SP0301.0100	150
WABCO	6403229332	SP0301.0100	150

ANDAC, TTT

ЛИСТ СООТВЕТСТВИЯ

Бренд аналога	Номер аналога	Номер SIMPECO	Страница в каталоге
ANDAC	81010103	SP0501.0010	83
ANDAC	81010198	SP0501.0020	83
ANDAC	81010199	SP0501.0020	83
ANDAC	81010202	SP0501.0020	83
ANDAC	81010149	SP0501.0030	83
ANDAC	81010147	SP0501.0040	84
ANDAC	81010194	SP0501.0050	84
ANDAC	81010157	SP0501.0060	84
ANDAC	81010129	SP0501.0070	85
ANDAC	81010107	SP0501.0080	85
ANDAC	81010108	SP0501.0080	85
ANDAC	81010151	SP0501.0090	85
ANDAC	81010192	SP0501.0100	86
ANDAC	81010202	SP0501.0100	86
ANDAC	81010197	SP0501.0110	86
ANDAC	81010208	SP0501.0110	86
ANDAC	81010315	SP0501.0110	86
ANDAC	81010217	SP0501.0120	74
ANDAC	81010244	SP0501.0130	74
ANDAC	81010215	SP0501.0140	75
ANDAC	81010219	SP0501.0140	75
ANDAC	81010240	SP0501.0160	86
ANDAC	81010128	SP0501.0170	75
ANDAC	81010195	SP0501.0190	87
ANDAC	81010193	SP0501.0220	88
ANDAC	81010217	SP0501.0230	76
ANDAC	81010142	SP0501.0240	89
ANDAC	81010239	SP0501.0250	77
ANDAC	81010202	SP0501.0260	77
ANDAC	81010203	SP0501.0260	77
ANDAC	81010237	SP0501.0290	78
ANDAC	81010172	SP0501.0300	78
ANDAC	81010197	SP0501.0300	78
ANDAC	81010223	SP0501.0310	78
ANDAC	81010172	SP0501.0330	70
ANDAC	81010225	SP0501.0350	79
ANDAC	81010187	SP0501.0360	79
ANDAC	81010200	SP0501.0370	80
ANDAC	81010201	SP0501.0370	80
ANDAC	81010203	SP0501.0370	80
ANDAC	81010134	SP0501.0390	91
ANDAC	81010116	SP0501.0400	91
ANDAC	81010188	SP0501.0420	71
ANDAC	81010111	SP0501.0440	97
ANDAC	81010240	SP0501.0450	92
ANDAC	81010237	SP0501.0460	80
ANDAC	81010137	SP0501.0470	80
ANDAC	81010141	SP0501.0480	81
ANDAC	81010186	SP0501.0480	81

ANDAC, TTT

ЛИСТ СООТВЕТСТВИЯ

Бренд аналога	Номер аналога	Номер SIMPECO	Страница в каталоге
ANDAC	81010160	SP0501.0520	93
ANDAC	81010160	SP0501.0530	94
ANDAC	81030113	SP0502.0010	99
ANDAC	81030101	SP0502.0030	102
ANDAC	81030122	SP0502.0040	104
ANDAC	81030151	SP0502.0050	105
ANDAC	81030120	SP0502.0070	105
ANDAC	81030124	SP0502.0070	105
ANDAC	81030132	SP0502.0080	106
ANDAC	81030196	SP0502.0090	99
ANDAC	81030173	SP0502.0110	100
ANDAC	81030143	SP0502.0120	101
ANDAC	81020238	SP0503.0010	122
ANDAC	81020229	SP0503.0020	122
ANDAC	81020241	SP0503.0030	122
ANDAC	81020214	SP0503.0040	123
ANDAC	81020246	SP0503.0050	120
ANDAC	81020239	SP0503.0060	123
ANDAC	81020214	SP0503.0070	123
ANDAC	81020146	SP0503.0080	124
ANDAC	81020143	SP0503.0090	124
ANDAC	81020232	SP0503.0100	124
ANDAC	81020231	SP0503.0110	126
ANDAC	81020236	SP0503.0120	127
ANDAC	81020235	SP0503.0130	127
ANDAC	81020230	SP0503.0150	118
ANDAC	81020244	SP0503.0160	119
ANDAC	81070102	SP0504.0010	110
ANDAC	81070101	SP0504.0020	110
ANDAC	81070115	SP0504.0030	110
ANDAC	81060125	SP0505.0010	114
ANDAC	81040133	SP0506.0010	116
ANDAC	81040113	SP0506.0020	117
TTT	13439	SP0501.0010	83
TTT	13440	SP0501.0020	83
TTT	13471	SP0501.0030	83
TTT	13507	SP0501.0040	84
TTT	14820	SP0501.0050	84
TTT	13508	SP0501.0060	84
TTT	14657	SP0501.0070	85
TTT	13333	SP0501.0080	85
TTT	13472	SP0501.0090	85
TTT	16808	SP0501.0100	86
TTT	14750	SP0501.0110	86
TTT	14708	SP0501.0120	74
TTT	14523	SP0501.0130	74
TTT	14709	SP0501.0140	75
TTT	14739	SP0501.0150	75
TTT	15715	SP0501.0160	86

ANDAC, TTT

ЛИСТ СООТВЕТСТВИЯ

Бренд аналога	Номер аналога	Номер SIMPECO	Страница в каталоге
TTT	14701	SP0501.0170	75
TTT	16014	SP0501.0180	76
TTT	14821	SP0501.0190	87
TTT	16011	SP0501.0200	88
TTT	15733	SP0501.0210	88
TTT	14920	SP0501.0220	88
TTT	15050	SP0501.0230	76
TTT	15513	SP0501.0240	89
TTT	14690	SP0501.0250	77
TTT	13873	SP0501.0260	77
TTT	16012	SP0501.0280	77
TTT	14563	SP0501.0290	78
TTT	14888	SP0501.0300	78
TTT	14738	SP0501.0310	78
TTT	17377	SP0501.0320	90
TTT	13433	SP0501.0330	70
TTT	14564	SP0501.0340	90
TTT	13436	SP0501.0350	79
TTT	14531	SP0501.0360	79
TTT	13441	SP0501.0370	80
TTT	13503	SP0501.0380	90
TTT	15514	SP0501.0390	91
TTT	15502	SP0501.0400	91
TTT	13510	SP0501.0410	91
TTT	13501	SP0501.0420	71
TTT	16425	SP0501.0430	92
TTT	15888	SP0501.0440	97
TTT	14539	SP0501.0450	92
TTT	14664	SP0501.0460	80
TTT	15512	SP0501.0470	80
TTT	14530	SP0501.0480	81
TTT	13505	SP0501.0490	81
TTT	16237	SP0501.0500	81
TTT	15911	SP0501.0510	93
TTT	13506	SP0501.0520	93
TTT	16686	SP0501.0530	94
TTT	14662	SP0502.0010	99
TTT	17269	SP0502.0030	102
TTT	13482	SP0502.0040	104
TTT	14810	SP0502.0050	105
TTT	15500	SP0502.0060	105
TTT	14801	SP0502.0070	105
TTT	13483	SP0502.0080	106
TTT	17061	SP0502.0090	99
TTT	13484	SP0502.0100	103
TTT	17268	SP0502.0110	100
TTT	13449	SP0502.0120	101
TTT	15460	SP0503.0010	122
TTT	14597	SP0503.0020	122

ANDAC, TTT

ЛИСТ СООТВЕТСТВИЯ

Бренд аналога	Номер аналога	Номер SIMPECO	Страница в каталоге
TTT	15590	SP0503.0030	122
TTT	14844	SP0503.0040	123
TTT	15405	SP0503.0050	120
TTT	14930	SP0503.0060	123
TTT	14850	SP0503.0070	123
TTT	13460	SP0503.0080	124
TTT	16021	SP0503.0090	124
TTT	15014	SP0503.0100	124
TTT	14890	SP0503.0110	126
TTT	14760	SP0503.0120	127
TTT	14835	SP0503.0130	127
TTT	15490	SP0503.0140	127
TTT	14613	SP0503.0150	118
TTT	14606	SP0503.0160	119
TTT	19312	SP0504.0010	110
TTT	19070	SP0504.0020	110
TTT	19031	SP0504.0030	110
TTT	19110	SP0504.0040	111
TTT	19080	SP0504.0050	111
TTT	18020	SP0505.0010	114
TTT	18030	SP0505.0020	114
TTT	18033	SP0505.0030	114
TTT	18150	SP0505.0040	115
TTT	18065	SP0505.0050	115
TTT	17428	SP0506.0010	116
TTT	14899	SP0506.0020	117
TTT	14922	SP0506.0030	117
TTT	17730	SP0507.0010	116

WVA, FMSI

ЛИСТ СООТВЕТСТВИЯ

Бренд аналога	Номер аналога	Номер SIMPECO	Страница в каталоге
FMSI	4707	SP0410.0130	153
WVA	19032	SP0401.0010	151
WVA	19032	SP0402.0010	151
WVA	19032	SP0403.0010	151
WVA	19032	SP0410.0010	151
WVA	19036	SP0401.0040	152
WVA	19036	SP0402.0030	152
WVA	19036	SP0410.0060	152
WVA	19037	SP0401.0040	152
WVA	19037	SP0402.0030	152
WVA	19037	SP0410.0060	152
WVA	19071	SP0410.0070	152
WVA	19090	SP0410.0120	154
WVA	19094	SP0401.0050	151
WVA	19094	SP0402.0040	151
WVA	19094	SP0410.0020	151
WVA	19116	SP0410.0100	153
WVA	19119	SP0410.0100	153
WVA	19283	SP0401.0020	151
WVA	19283	SP0402.0020	151
WVA	19283	SP0410.0040	151
WVA	19284	SP0401.0020	151
WVA	19284	SP0402.0020	151
WVA	19284	SP0410.0040	151
WVA	19487	SP0410.0080	152
WVA	19495	SP0410.0080	152
WVA	19496	SP0401.0030	151
WVA	19496	SP0402.0050	151
WVA	19496	SP0410.0030	151
WVA	19515	SP0410.0140	154
WVA	19516	SP0410.0140	154
WVA	19574	SP0410.0050	152
WVA	19932	SP0410.0150	153
WVA	19933	SP0410.0160	153
WVA	19939	SP0410.0070	152
WVA	29059	SP0301.0010	148
WVA	29061	SP0301.0010	148
WVA	29087	SP0301.0010	148
WVA	29108	SP0301.0010	148
WVA	29126	SP0301.0090	150
WVA	29158	SP0301.0040	149
WVA	29159	SP0301.0090	150
WVA	29162	SP0301.0060	148
WVA	29165	SP0301.0050	149
WVA	29171	SP0301.0020	148
WVA	29174	SP0301.0030	148
WVA	29175	SP0301.0080	149
WVA	29196	SP0301.0010	148
WVA	29201	SP0301.0010	148

WVA, FMSI

ЛИСТ СООТВЕТСТВИЯ

Бренд аналога	Номер аналога	Номер SIMPECO	Страница в каталоге
WVA	29202	SP0301.0010	148
WVA	29228	SP0301.0070	149
WVA	29268	SP0301.0050	149
WVA	29269	SP0301.0040	149
WVA	29271	SP0301.0020	148
WVA	29273	SP0301.0030	148
WVA	29278	SP0301.0010	128
WVA	29279	SP0301.0100	150
WVA	29306	SP0301.0050	149
WVA	29308	SP0301.0020	148
WVA	29313	SP0301.0090	150

simpeco

ГРУЗОВЫЕ
ЗАПЧАСТИ